WACHENDORFF
Prozesstechnik GmbH & Co. KG

19 Zoll Panel-PC ViTAM-919AG
Edelstahlgehäuse

- 19" TFT-LCD, 1280 x 1024 Pixel
- Ohne Touch-Funktion
- Prozessor: Intel® Core™ i3-6100U (2,3 GHz) / i5-6300U (3,0 GHz)
- IP66/IP69K Edelstahlgehäuse mit M12-Anschlüssen
- Rahmenbündiges Design
- Lüfterloses Kühlsystem
- Ablesewinkel horizontal 170°, vertikal 165°

https://www.wachendorff-prozesstechnik.de/ViTAM-919AG

Beschreibung

Die ViTAM-9A Serie basiert auf einem Intel® Core™-i-Prozessor der 6. Generation.
Diese sehr leistungsstarke und effiziente Prozessorfamilie bringt ausreichend Rechenleistung für mittlere und große Anwendungen. Der Arbeitsspeicher kann auf bis zu 16 GB ausgebaut werden und ermöglicht dadurch umfangreichere Projekte wie SCADA- oder IIoT-Monitor-Control-Applikationen. Die Industrie-Panel-PCs dieser Serie sind in den Display-Größen 15“ bis zu 23,8“, wahlweise mit projiziert kapazitiven, resistiven oder ohne Touch ausgestattet. Das projiziert kapazitive Touch ermöglicht mit einem entsprechendem Betriebssystem eine Multitouch Bedienung. Bei der Notwendigkeit einer drucksensitiven Bedienung (z.B. mit Handschuhen) ist das resistive Touch die richtige Wahl. Die Frontblenden sind absolut rahmenbündig mit dem Gehäuse aus Edelstahl (Typ 304) verbunden. Das Gehäuse ist in IP69K (inkl. IP66) mit M12-Anschlussmöglichkeiten ausgeführt. Das einzigartige lüfterlose thermische Design des robusten Edelstahlgehäuses ermöglicht eine effektive Temperaturregelung. Die ViTAM IPC können optional mit einem High Brightness LCD und/oder Optical Bonding für eine herausragende Darstellung, selbst unter schwierigsten Bedingungen, ausgestattet werden. Zusätzlich können Erweiterungskarten für weitere Schnittstellen oder RFID integriert werden.

Produkt-Details

Spannungsversorgung:	9 VDC bis 36 VDC
Leistungsaufnahme:	max. 49 W
Display:	19" TFT-LCD
Auflösung:	1280 x 1024 Pixel
Seitenverhältnis:	5:4
Helligkeit:	350 cd/m² 1000 cd/m² (optional High-Brightness-LCD)
Hintergrundbeleuchtung:	50.000 h Laufzeit 30.000 h Laufzeit (optional High-Brightness-LCD
Farben:	16,7 Mio.
Kontrast:	1000:1
Ablesewinkel:	H: 170° / V: 165° H: 170° / V: 160° (optional High-Brightness-LCD)
Touchscreen:	ohne Touch-Funktion
Prozessor:	Intel® Core™ i3-6100U (2,3 GHz) Intel® Core™ i5-6300U (3,0 GHz)
RAM:	bis zu 16 GB DDR4 2133 MHz SO-DIMM 2Rx8
SSD/HDD:	1x 2,5" SATA3 HDD/SSD (standard 32 GB SSD)
Schnittstellen:	USB: 1 x M12 8-pin (2 x USB 2.0 via Kabel) mit wasserdichtem Abschluss Seriell: 1 x M12 8-pin für COM 1 (RS-232/-422/485, Default RS-232) mit wasserdichtem Abschluss Ethernet: 1 x M12 A-Code, 8-polig, Buchse (female) für Gigabit-Ethernet mit wasserdichtem Abschluss Spannungsversorgung: 1 x M12 3-pin, 1 x On/Off-Taster (rückseitig)
Erweiterungssteckplätze:	1 x Mini PCIe für Wifi/BT, 4G/LTE (optional) RFID Modul (für eine frontseitige Verwendung, Mifare 13,56 MHz)
Gehäuse:	Edelstahl (Typ 304, optional 316)
Montage:	VESA 100 x 100; Yoke Mount (schwenkbare Gabel-Halterung)
Schutzart:	IP66/IP69K
Gewicht:	ca. 9,5 kg
Abmessungen (BxHxT):	470 mm x 388 mm x 60 mm
Umgebungsbedingungen:	Betrieb: 0 °C bis +50 °C ; Lagerung: -30 °C bis +70 °C 10% bis 90 %.rF, nicht kondensierend.
Zertifizierungen:	CE/FCC Class A
Betriebssysteme:	Windows® 10 IoT Linux
Optionen:	HDMI VGA (M12, 12-pin) Wifi/BT (via Mini PCIe) 4G/LTE (via Mini PCIe) 1 x RFID (Frontseitig, s. Optionen) 2 x USB 2.0 Modul via TB-528U2 1 x USB 3.0 via Kabel 1 x LAN Gigabit-Ethernet via Kabel 1 x COM Port via TB-528C1 1 x CAN via TB-528CAN2 IP65 wasserbeständiges Netzteil (24 VDC / 90-305 VAC) Optical Bonding High Brightness LCD (1000 cd/m2) Edelstahl (Typ 316) Linux, Android, Windows

Lieferumfang:	Gerät 1 x M12 Netzteil 1 x M12 USB Kabel (1x M12 auf 2x USB 2.0)
Zolltarifnummer:	84715000
Hersteller:	Aplex Technology Inc.

Bestell-Nr. Produkt(e)	
ViTAM-919AG	19" Industrie-Panel-PC, Edelstahl, ohne Touch-Funktion

Bestell-Nr. Zubehör	
PPC-Y-119	U-Monitorhalterung aus Edelstahl für ViTAM IPC und Displays
PPC-Y-119S	U-Monitorhalterung aus Edelstahl für ViTAM IPC und Displays
PPC-W-101	VESA Wandhalterung Edelstahl (Typ 304) 75 x 75 / 100 x 100
PPC-W-101S	VESA Wandhalterung Edelstahl (Typ 316) 75 x 75 / 100 x 100
ETHSWG5C	5-fach Ethernet Switch, unmanaged
KABM12ETH3	M12-A auf RJ45, geschirmt, L=3m
KABM12ETH5	M12-A auf RJ45, geschirmt, L=5m
KABM12ETH10	M12-A auf RJ45, geschirmt, L=10m
CKI.68R17.R	Einbautastatur für die rückseitige Montage, 68 Tasten
CKI.85R15.F-TI	Einbautastaturfür den Fronteinbau, 85 Tasten, integrierter Trackball und geprägte Folie
CKI.85R15.R-TI	Einbautastatur für die rückseitige Montage, 85 Tasten, integrierter Trackball
DGI.64Q12.F	Einbautastatur für den Fronteinbau, 64 Tasten
DGI.64Q12.F-TI	Einbautastatur für den Fronteinbau, 64 Tasten, integrierter Edelstahl-Trackball
DGI.81R17.F-TI	Einbautastatur für den Fronteinbau, 81 Tasten, integrierter Trackball
DGI.98R17.F	Einbautastatur für den Fronteinbau, 98 Tasten, Tasten-/Nummernblock mit integriertem Trackball
DGI.98R17.F-TI	Einbautastatur für den Fronteinbau, 98 Tasten, Tasten-/Nummernblock mit integriertem Trackball
FIT.105E16.F-TP	Einbautastatur für den Fronteinbau, 105 Tasten, integriertes Touchpad
FIT.105E16.R-TI	Einbautastatur für die rückseitige Montage, 105 Tasten, integrierter Trackball
FIT.105E16.T-TI	Tischtastatur, 105 Tasten, integrierter Trackball
FIT.68E16.F-TI	Einbautastatur für den Fronteinbau, 68 Tasten, integrierter Trackball
FIT.68E16.R-TI	Einbautastatur für die rückseitige Montage, 68 Tasten, integrierter Trackball
FIT.68E16.T-TI	Kompakttastatur, Tischversion, 68 Tasten, integrierter Trackball
FIT.68E16.T-TP	Tischtastatur, 68 Tasten, integriertes Touchpad

Zeichnungen

Abmessungen (mm):

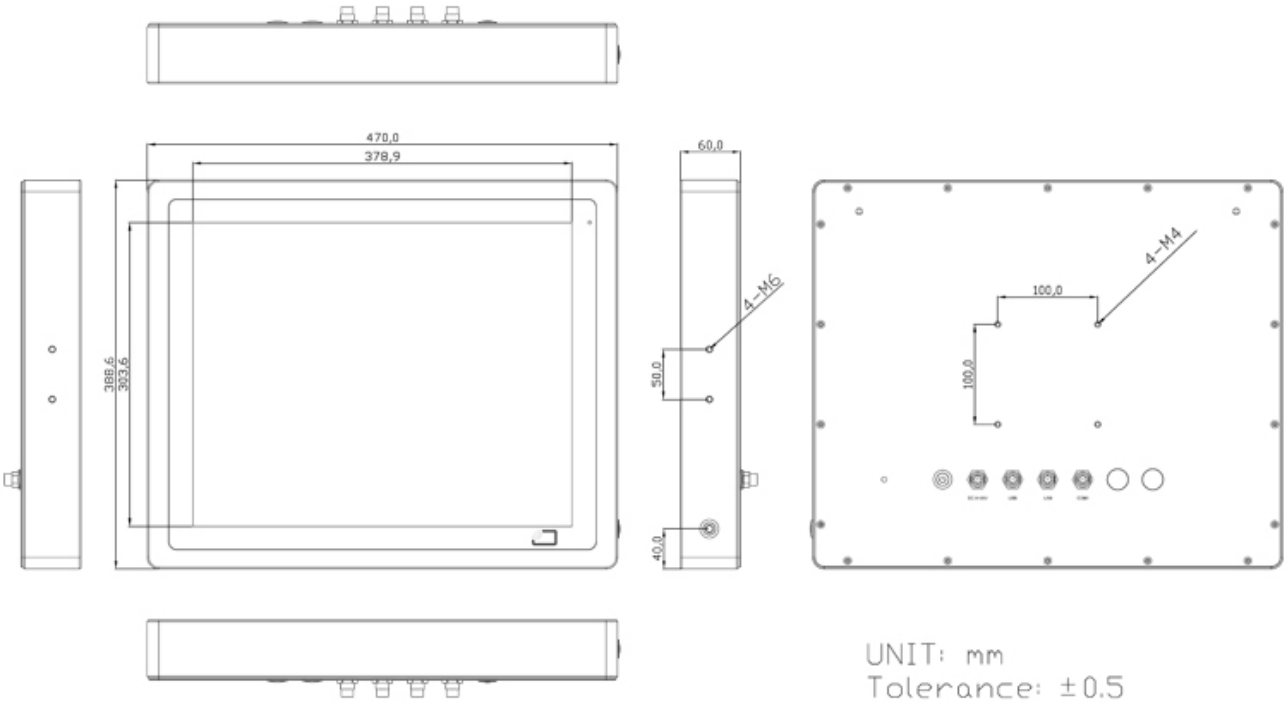

Zeichnungen

LAN-Kabel

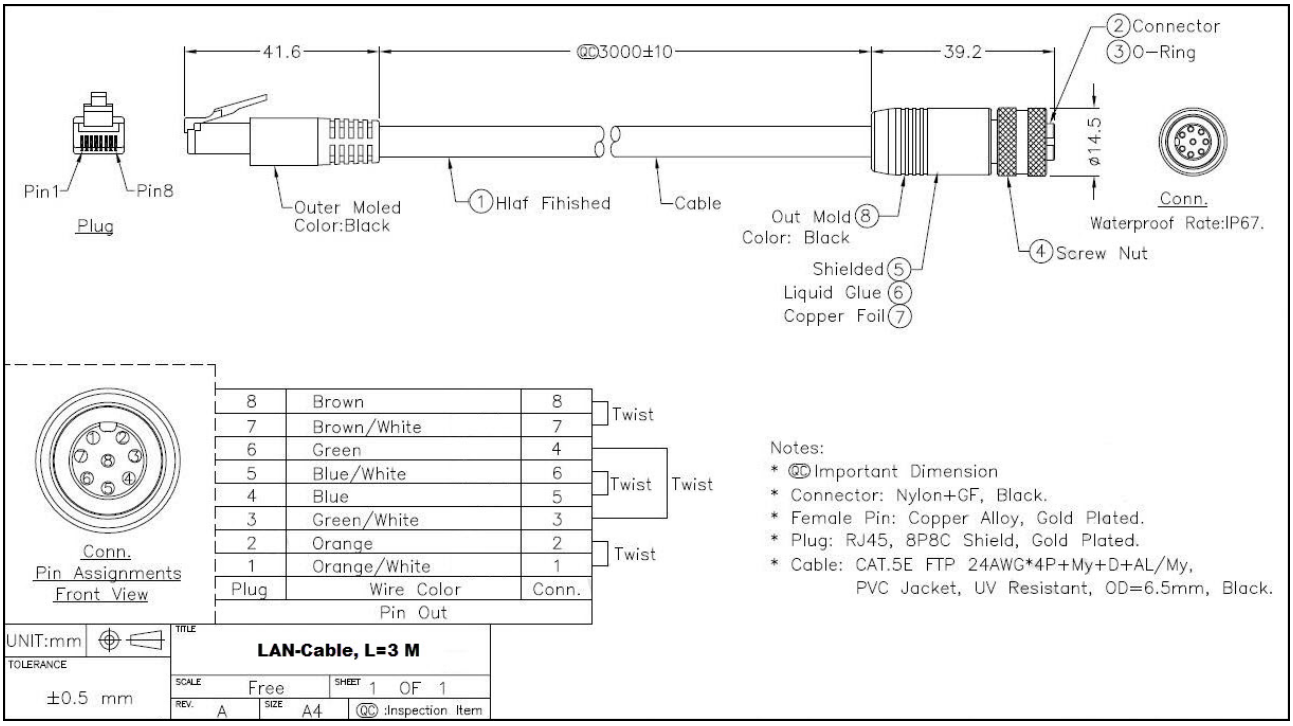

(ggf. nicht im Lieferumfang enthalten)

Zeichnungen

USB 3.0 Kabel

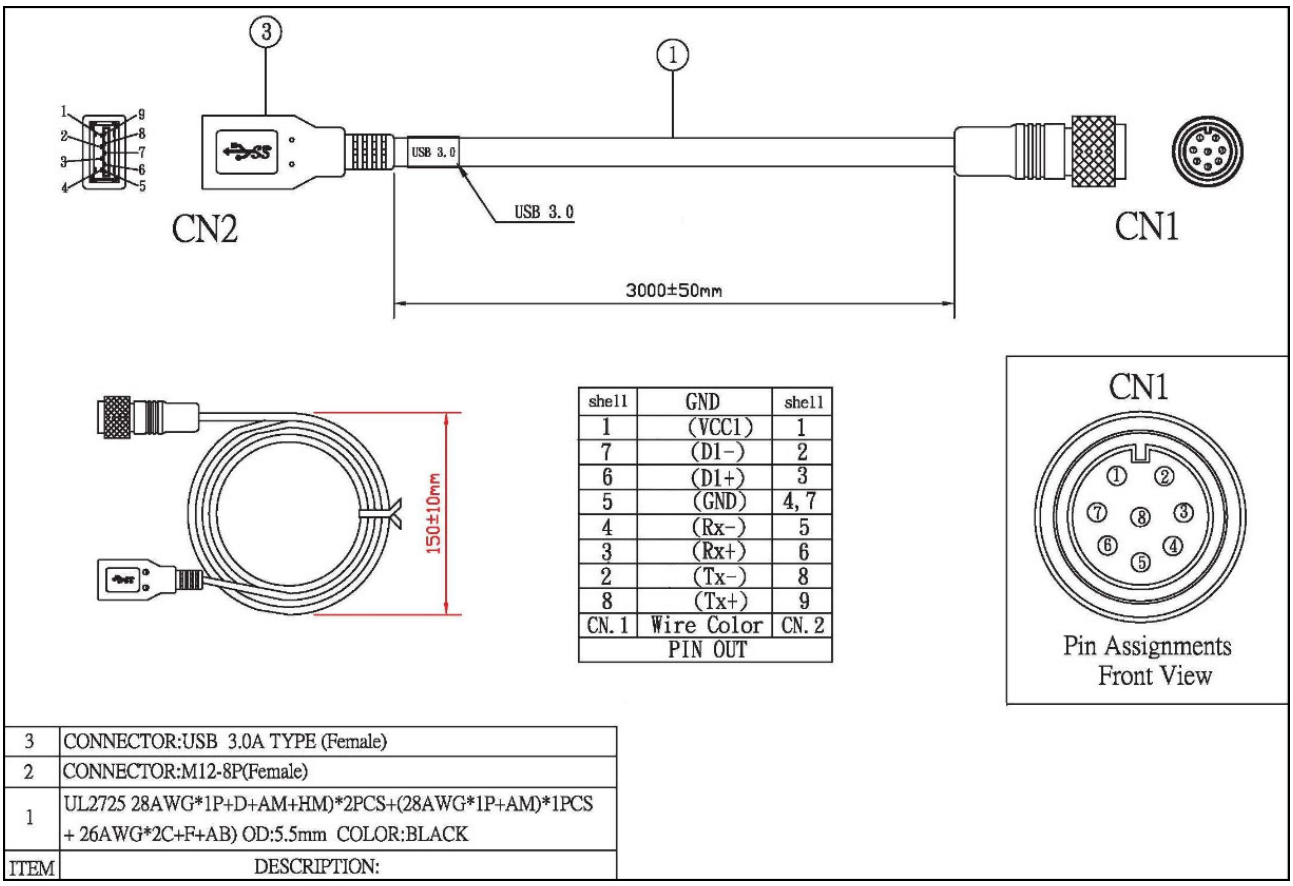

shell	GND	shell
1	(VCC1)	1
7	(D1-)	2
6	(D1+)	3
5	(GND)	4, 7
4	(Rx-)	5
3	(Rx+)	6
2	(Tx-)	8
8	(Tx+)	9
CN. 1	Wire Color	CN. 2
PIN OUT		

ITEM	DESCRIPTION:
3	CONNECTOR:USB 3.0A TYPE (Female)
2	CONNECTOR:M12-8P(Female)
1	UL2725 28AWG*1P+D+AM+HM)*2PCS+(28AWG*1P+AM)*1PCS + 26AWG*2C+F+AB) OD:5.5mm COLOR:BLACK

(ggf. nicht im Lieferumfang enthalten)

Zeichnungen

USB Y-Kabel

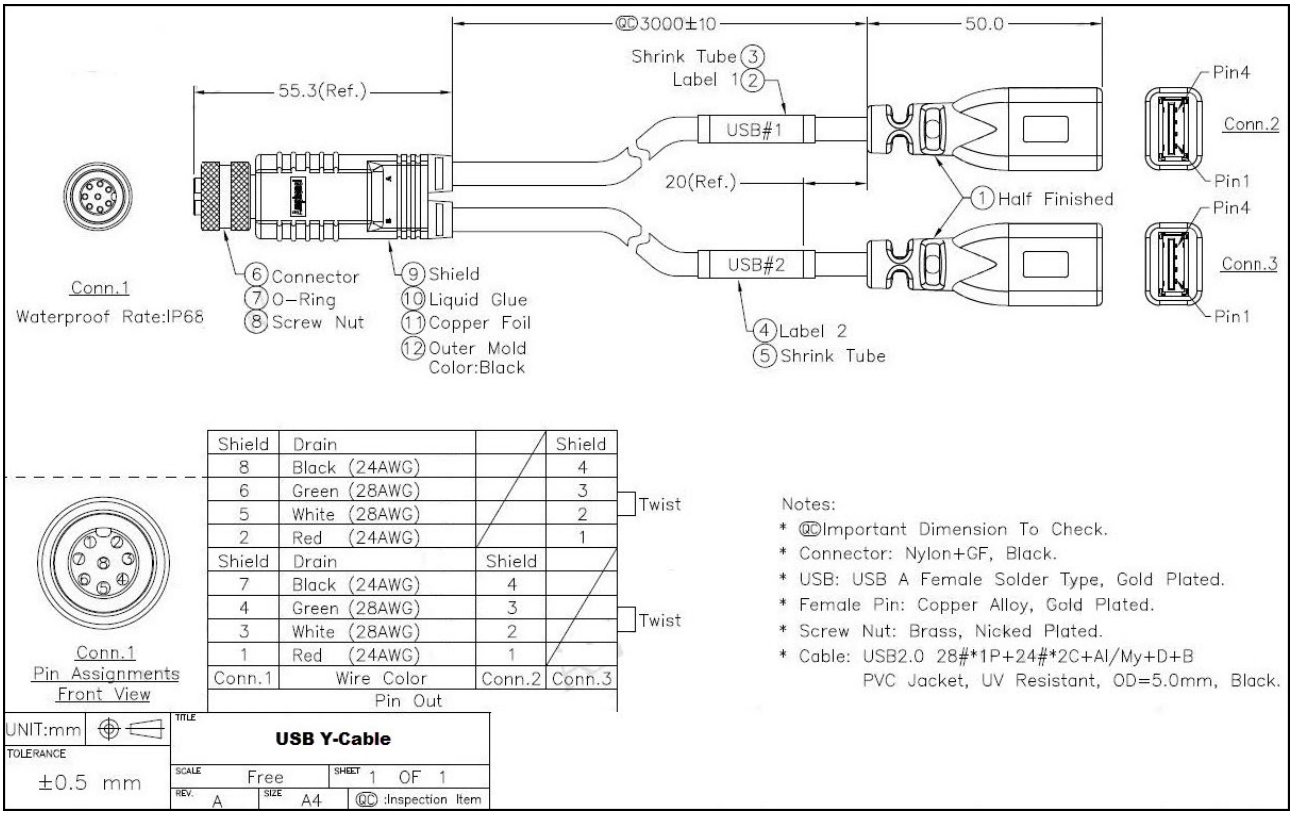

(ggf. nicht im Lieferumfang enthalten)

Zeichnungen

COM-Kabel

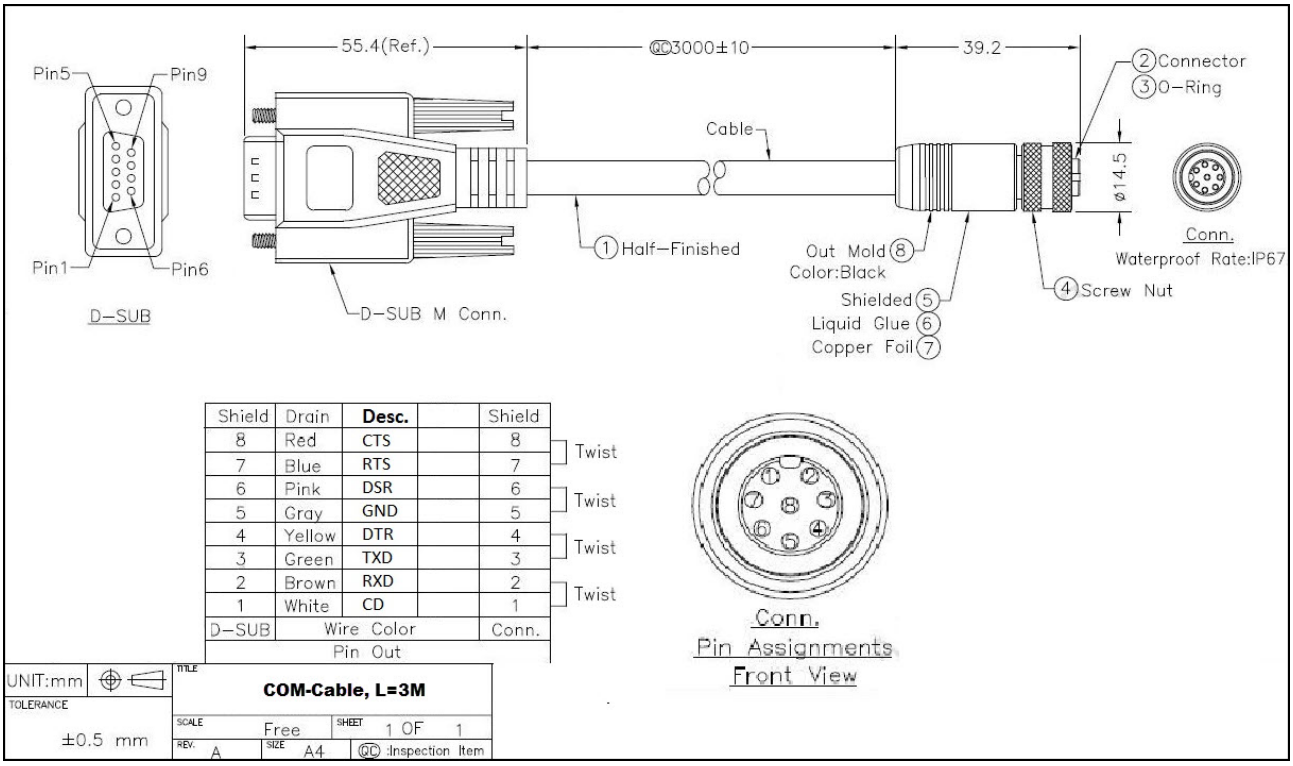

Shield	Drain	Desc.		Shield
8	Red	CTS		8
7	Blue	RTS		7
6	Pink	DSR		6
5	Gray	GND		5
4	Yellow	DTR		4
3	Green	TXD		3
2	Brown	RXD		2
1	White	CD		1
D-SUB	Wire Color			Conn.
Pin Out				

(ggf. nicht im Lieferumfang enthalten)

Zeichnungen

Power Adapter

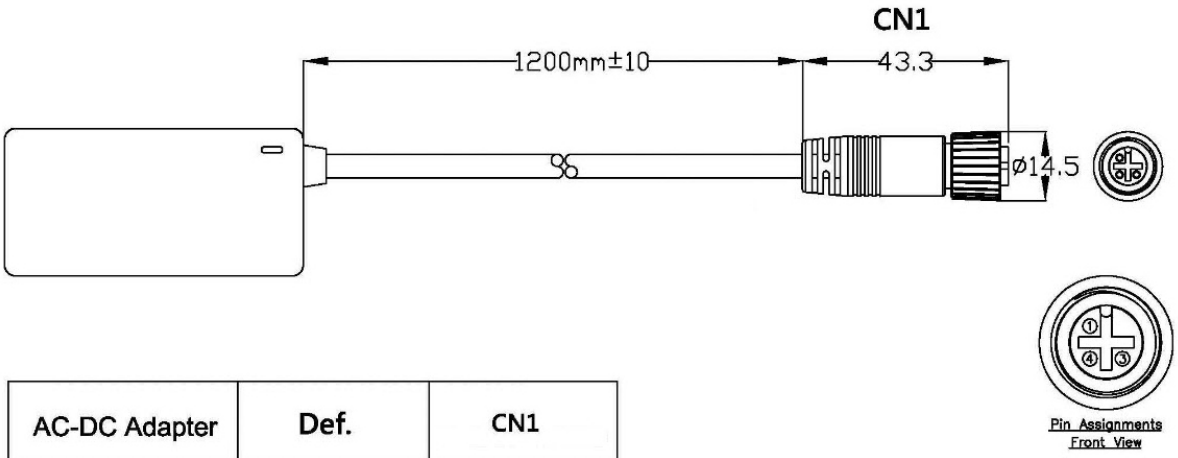

AC-DC Adapter	Def.	CN1
	FG	1
(White)	VCC	3
	GND	4

(ggf. nicht im Lieferumfang enthalten)

WACHENDORFF
Prozesstechnik GmbH & Co. KG

Wachendorff Prozesstechnik GmbH & Co. KG
Industriestrasse 7 • 65366 Geisenheim
Germany

Tel: +49 (0) 67 22 / 99 65 - 20
E-Mail: wp@wachendorff.de
www.wachendorff-prozesstechnik.de