WACHENDORFF
Prozesstechnik GmbH & Co. KG

15,6 Zoll Panel-PC ViTAM-816G
Edelstahlgehäuse

- 15,6" TFT-LCD, 1.366 x 768 Pixel
- Ohne Touch-Funktion
- Prozessor: Intel Celeron N2930 1,83 GHz
- IP66/IP69K Edelstahlgehäuse mit M12-Anschlüssen
- Rahmenbündiges Design
- Lüfterloses Kühlsystem
- Ablesewinkel horizontal 160°, vertikal 160°

https://www.wachendorff-prozesstechnik.de/ViTAM-816G

Beschreibung

Die ViTAM-8 Serie basiert auf einem Intel Celeron N2930 1,83 GHz Prozessor.
Die Industrie-Panel-PCs dieser Serie sind in den Display-Größen 10,1 “ bis zu 24“, wahlweise mit projiziert kapazitiven oder resistiven Touch ausgestattet. Das projiziert kapazitive Touch ermöglicht mit einem entsprechendem Betriebssystem eine Multitouch Bedienung. Bei der Notwendigkeit einer drucksensitiven Bedienung (z.B. mit Handschuhen) ist das resistive Touch die richtige Wahl. Die Frontblenden sind absolut rahmenbündig mit dem Gehäuse aus Edelstahl (Typ 304) verbunden. Das Gehäuse ist in IP69K (inkl. IP66) mit M12-Anschlussmöglichkeiten ausgeführt. Das einzigartige lüfterlose thermische Design des robusten Edelstahlgehäuses ermöglicht eine effektive Temperaturregelung. Die ViTAM IPC können optional mit einem High Brightness LCD und/oder Optical Bonding für eine herausragende Darstellung, selbst unter schwierigsten Bedingungen, ausgestattet werden. Zusätzlich können Erweiterungskarten für zusätzliche Schnittstellen, RFID oder auch die Versorgung des Panel-PC via Power over Ethernet (POE) integriert werden.

Produkt-Details

Spannungsversorgung:	9 VDC bis 36 VDC Leistungsaufnahme: max. 24,2 W
Leistungsaufnahme:	max. 24 W
Display:	15,6" TFT-LCD
Auflösung:	1.366 x 768 Pixel
Seitenverhältnis:	16:9
Helligkeit:	300 cd/m²
Hintergrundbeleuchtung:	50.000 h Laufzeit
Farben:	16,7 Mio.
Kontrast:	500:1
Ablesewinkel:	H: 160° / V: 160°
Touchscreen:	Ohne Touch-Funktion
Prozessor:	Intel Celeron N2930 1,83 GHz
System Chipset:	SoC
RAM:	4 GB DDR3L RAM 1.600 MHz onboard (optional 8 GB)
SSD/HDD:	1x 2,5" HDD/SSD (Standard 32 GB SSD)
Speicher zusätzlich:	1 x SD-Slot
Schnittstellen:	USB: 1 x M12 8-pin (2 x USB 2.0 via Kabel) mit wasserdichtem Abschluss Seriell: 1 x M12 8-pin für COM 1 (RS-232/-422/485, Default RS-232) mit wasserdichtem Abschluss Ethernet: 1 x M12 8-pin für Gigabit-Ethernet mit wasserdichtem Abschluss Spannungsversorgung: 1 x M12 3-pin, 1 x On/Off-Schalter (rückseitig) Mögliche Erweiterung: 2 x M12 Verfügbare Erweiterungen: 1 x PoE Modul (IEEE 802.3af/at) via TB-528E1U2POE 2 x USB 2.0 Modul via TB-528U2 1 x USB 3.0 via Kabel 1 x LAN via Kabel 1 x COM Port via TB-528C1 1 x CAN via TB-528CAN2 1 x M12 12-pin VGA 1 x HDMI
Erweiterungssteckplätze:	1 x Mini PCIe für Wifi/BT (optional) 1 x RFID (Frontseitig, s. Optionen)
Gehäuse:	Edelstahl (Typ 304, optional 316)
Montage:	VESA 75 x 75; Yoke Mount (schwenkbare Gabel-Halterung)
Schutzart:	IP66/IP69K
Gewicht:	ca. 7,0 kg
Abmessungen (BxHxT):	440 mm x 290 mm x 55 mm
Umgebungsbedingungen:	Betrieb: 0 °C bis +50 °C ; Lagerung: -30 °C bis +70 °C 10% bis 90 %.rF, nicht kondensierend.
Zertifizierungen:	CE/FCC class A
Betriebssysteme:	Windows® 10 IoT Linux

Optionen:	HDMI VGA (M12, 12-pin) Wifi/BT (via Mini PCIe) RFID Modul (für eine frontseitige Verwendung, Mifare 13,56 MHz) PoE Modul (IEEE 802.3af/at) via TB-528E1U2POE 2 x USB 2.0 Modul via TB-528U2 1 x USB 3.0 via Kabel 1 x LAN Gigabit-Ethernet via Kabel 1 x COM Port via TB-528C1 1 x CAN via TB-528CAN2 IP65 Waterproof Power Adapter Optical Bonding High Brightness LCD (1000 cd/m2) Edelstahl (Typ 316) Linux, Android, Windows
Lieferumfang:	Gerät 1 x M12 Steckernetzteil 1 x M12 USB Kabel (1x M12 auf 2x USB 2.0)
Zolltarifnummer:	84715000
Hersteller:	Aplex Technology Inc.

Bestell-Nr. Produkt(e)	
ViTAM-816G	15,6" Industrie-Panel-PC, Edelstahl, ohne Touch-Funktion

Bestell-Nr. Zubehör	
PPC-D-103	VESA Standfuß Edelstahl (Typ 304) 75 x 75 / 100 x 100
PPC-Y-116	U-Monitorhalterung aus Edelstahl für ViTAM IPC und Displays
PPC-Y-116S	U-Monitorhalterung aus Edelstahl für ViTAM IPC und Displays
ETHSWG5C	5-fach Ethernet Switch, unmanaged
KABM12ETH3	M12-A auf RJ45, geschirmt, L=3m
KABM12ETH5	M12-A auf RJ45, geschirmt, L=5m
KABM12ETH10	M12-A auf RJ45, geschirmt, L=10m
CKI.68R17.R	Einbautastatur für die rückseitige Montage, 68 Tasten
CKI.85R15.F-TI	Einbautastaturfür den Fronteinbau, 85 Tasten, integrierter Trackball und geprägte Folie
CKI.85R15.R-TI	Einbautastatur für die rückseitige Montage, 85 Tasten, integrierter Trackball
DGI.64Q12.F	Einbautastatur für den Fronteinbau, 64 Tasten
DGI.64Q12.F-TI	Einbautastatur für den Fronteinbau, 64 Tasten, integrierter Edelstahl-Trackball
DGI.81R17.F-TI	Einbautastatur für den Fronteinbau, 81 Tasten, integrierter Trackball
DGI.98R17.F	Einbautastatur für den Fronteinbau, 98 Tasten, Tasten-/Nummernblock mit integriertem Trackball
DGI.98R17.F-TI	Einbautastatur für den Fronteinbau, 98 Tasten, Tasten-/Nummernblock mit integriertem Trackball
FIT.105E16.F-TP	Einbautastatur für den Fronteinbau, 105 Tasten, integriertes Touchpad
FIT.105E16.R-TI	Einbautastatur für die rückseitige Montage, 105 Tasten, integrierter Trackball
FIT.105E16.T-TI	Tischtastatur, 105 Tasten, integrierter Trackball
FIT.68E16.F-TI	Einbautastatur für den Fronteinbau, 68 Tasten, integrierter Trackball
FIT.68E16.R-TI	Einbautastatur für die rückseitige Montage, 68 Tasten, integrierter Trackball
FIT.68E16.T-TI	Kompakttastatur, Tischversion, 68 Tasten, integrierter Trackball
FIT.68E16.T-TP	Tischtastatur, 68 Tasten, integriertes Touchpad

Zeichnungen

Abmessungen (mm):

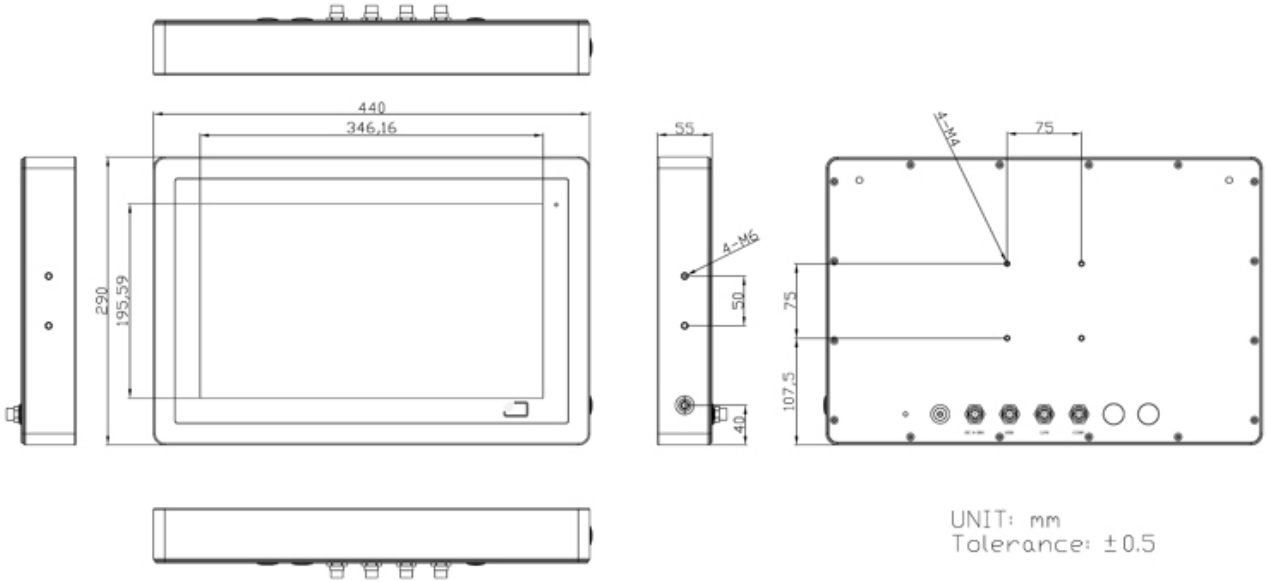

Zeichnungen

LAN-Kabel

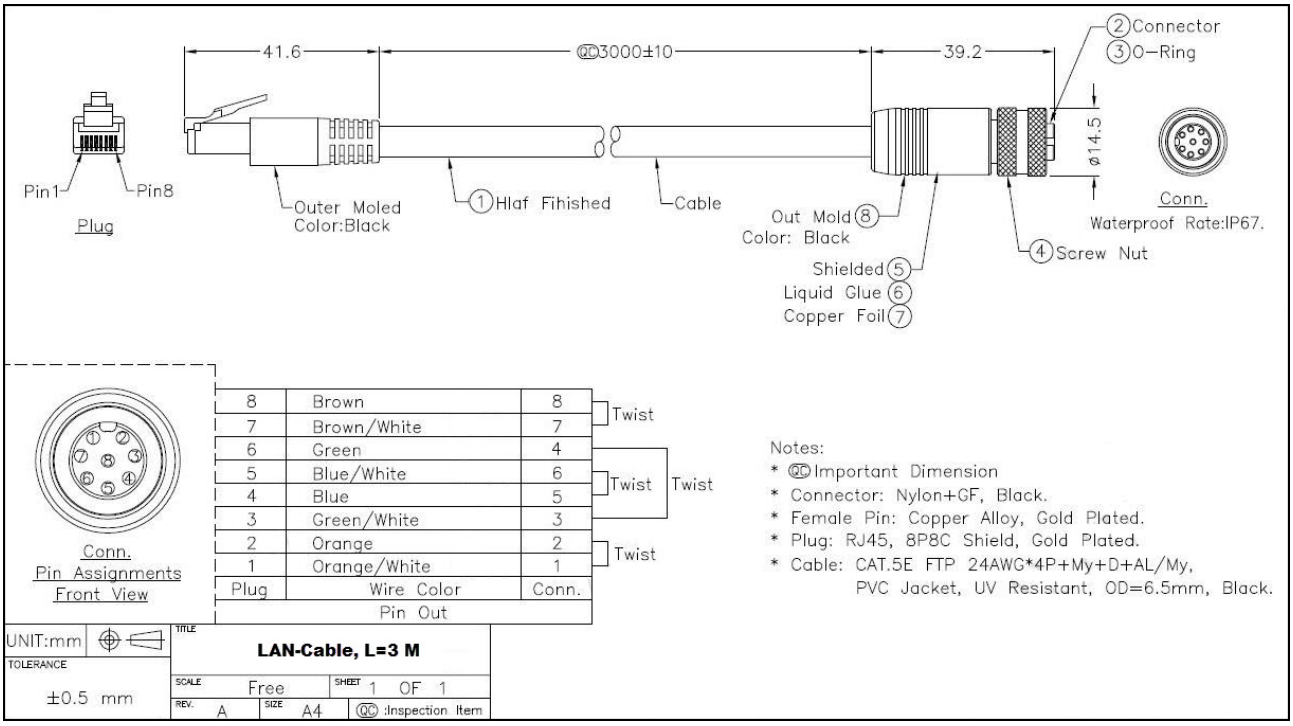

(ggf. nicht im Lieferumfang enthalten)

Zeichnungen

USB 3.0 Kabel

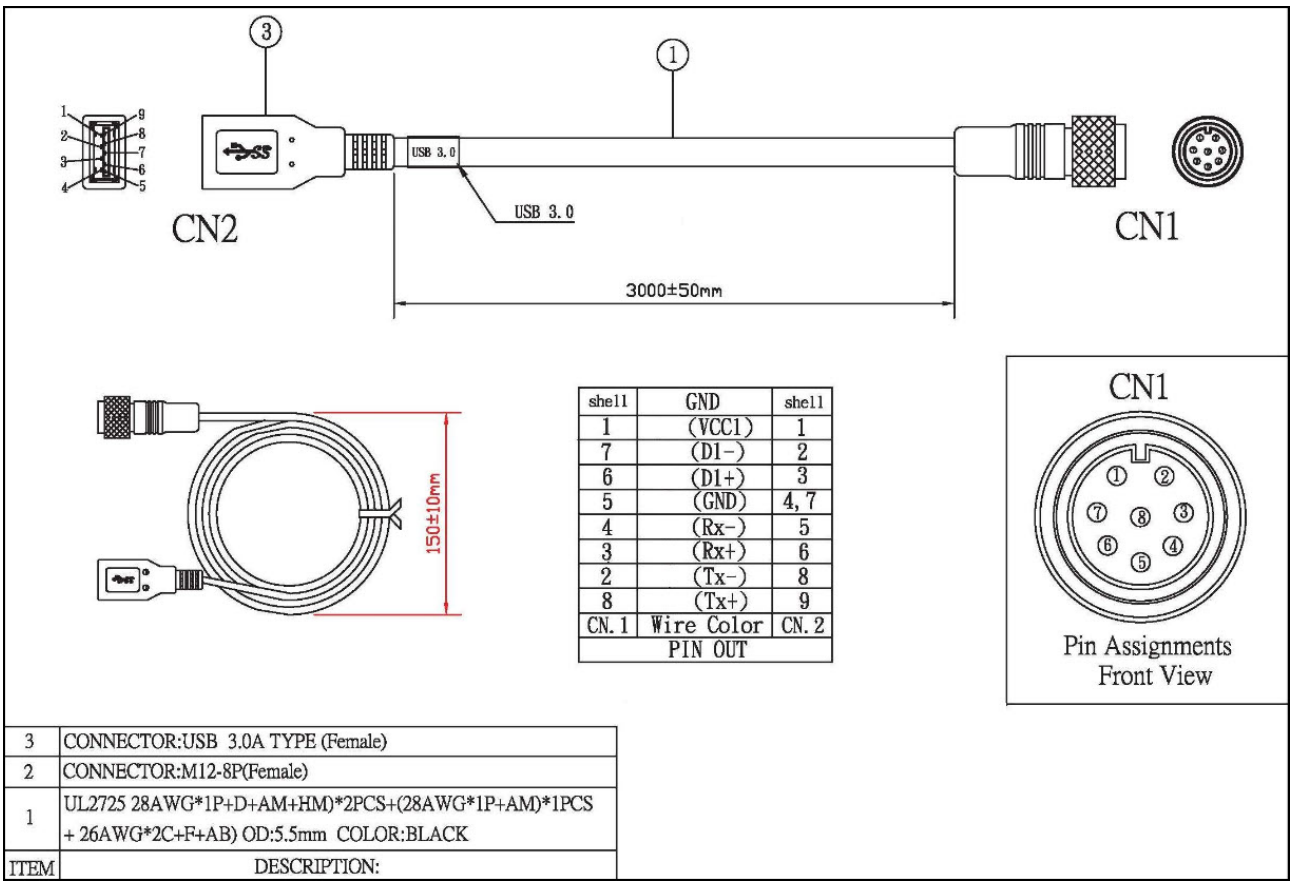

shell	GND	shell
1	(VCC1)	1
7	(D1-)	2
6	(D1+)	3
5	(GND)	4, 7
4	(Rx-)	5
3	(Rx+)	6
2	(Tx-)	8
8	(Tx+)	9
CN. 1	Wire Color	CN. 2
PIN OUT		

ITEM	DESCRIPTION:
3	CONNECTOR:USB 3.0A TYPE (Female)
2	CONNECTOR:M12-8P(Female)
1	UL2725 28AWG*1P+D+AM+HM)*2PCS+(28AWG*1P+AM)*1PCS + 26AWG*2C+F+AB) OD:5.5mm COLOR:BLACK

(ggf. nicht im Lieferumfang enthalten)

Zeichnungen

USB Y-Kabel

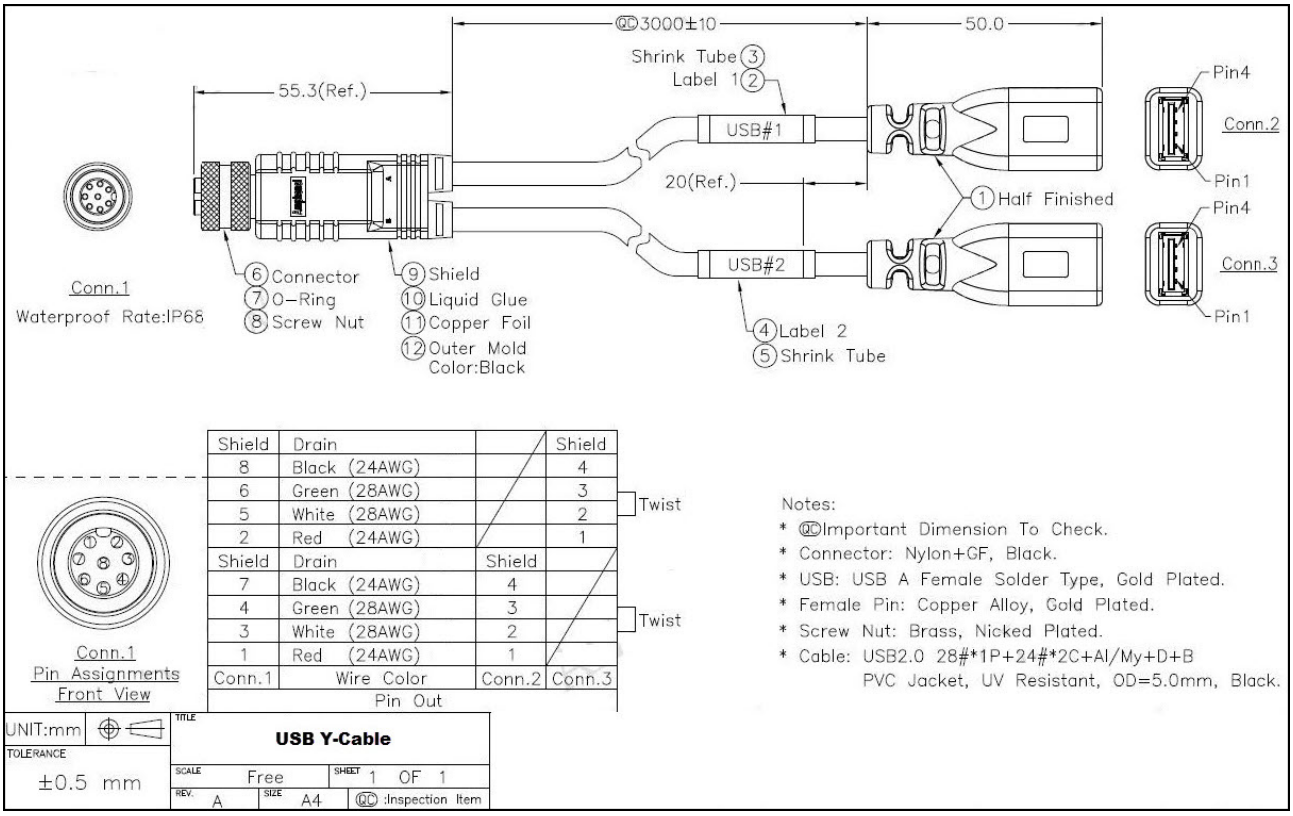

Conn.1	Wire Color	Conn.2	Conn.3
Shield	Drain		Shield
8	Black (24AWG)		4
6	Green (28AWG)		3
5	White (28AWG)		2
2	Red (24AWG)		1
Shield	Drain	Shield	
7	Black (24AWG)	4	
4	Green (28AWG)	3	
3	White (28AWG)	2	
1	Red (24AWG)	1	

Pin Out

(ggf. nicht im Lieferumfang enthalten)

Zeichnungen

COM-Kabel

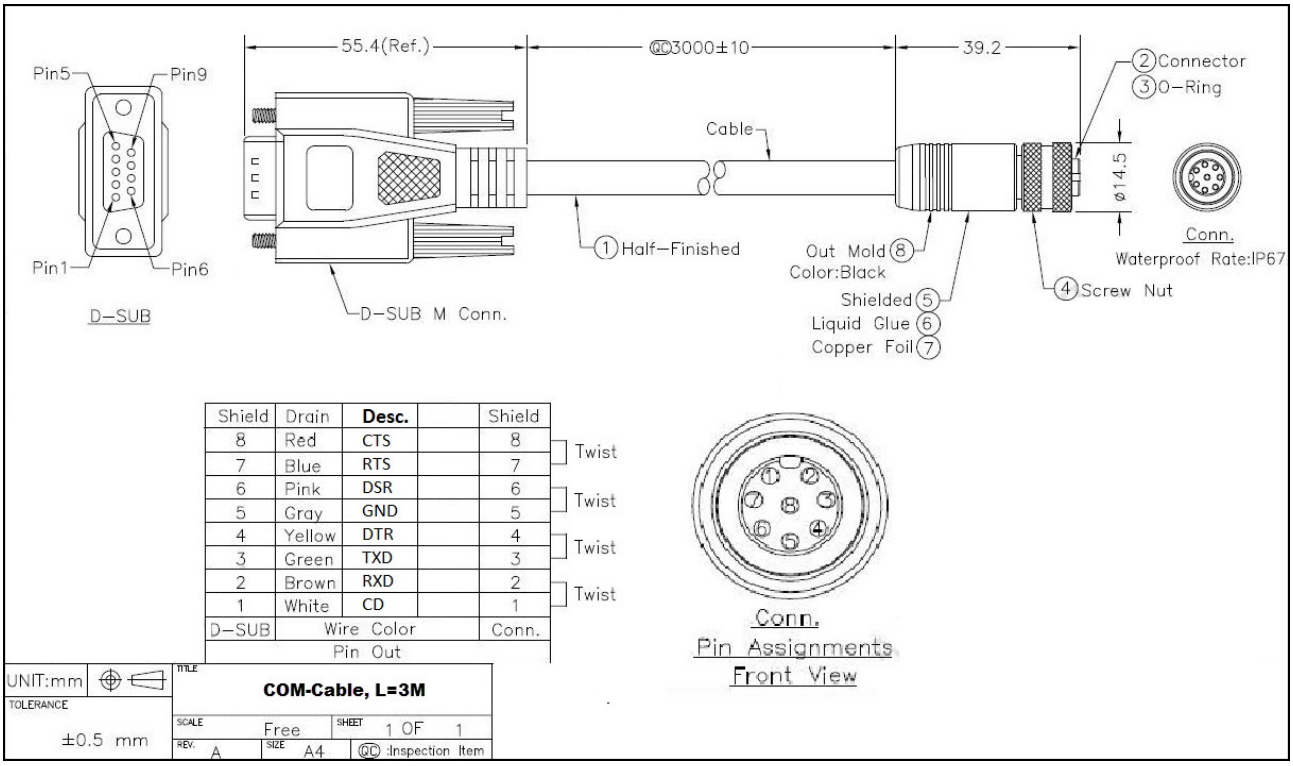

(ggf. nicht im Lieferumfang enthalten)

Zeichnungen

Power Adapter

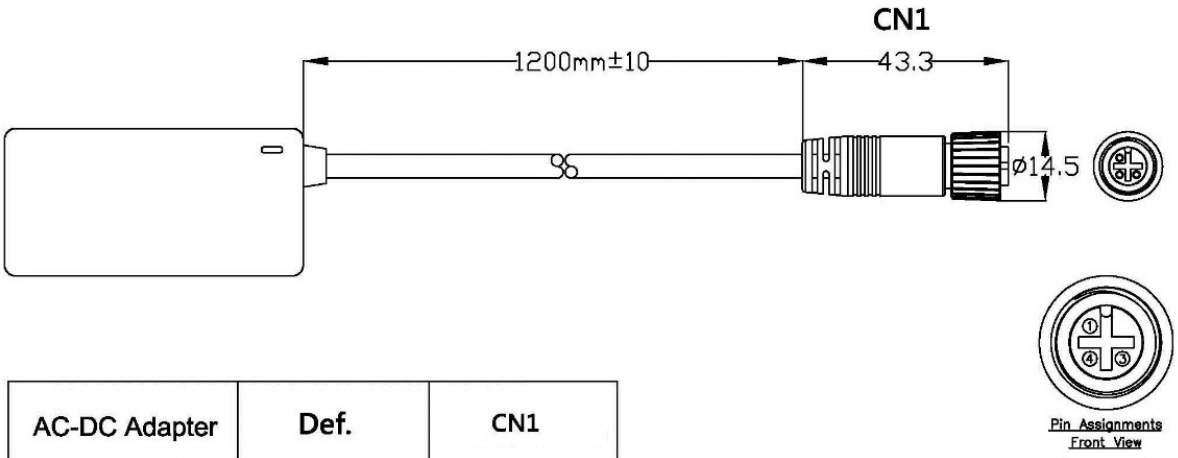

AC-DC Adapter	Def.	CN1
	FG	1
(White)	VCC	3
	GND	4

(ggf. nicht im Lieferumfang enthalten)

WACHENDORFF
Prozesstechnik GmbH & Co. KG

Wachendorff Prozesstechnik GmbH & Co. KG
Industriestrasse 7 • 65366 Geisenheim
Germany

Tel: +49 (0) 67 22 / 99 65 - 20
E-Mail: wp@wachendorff.de
www.wachendorff-prozesstechnik.de