15 Zoll Panel-PC ViTAM-815BR
Edelstahlgehäuse

- 15" TFT-LCD, 1024 x 768 Pixel
- Resistiver Touch
- Prozessor: Intel Celeron J6412 (2,0 GHz)
- IP66/IP69K Edelstahlgehäuse mit M12-Anschlüssen
- Rahmenbündiges Design
- Lüfterloses Kühlsystem
- Ablesewinkel horizontal 176°, vertikal 176°

https://www.wachendorff-prozesstechnik.de/vitam-815br

Beschreibung

Die ViTAM-8B Serie basiert auf einem Intel Celeron J6412 (2,0 GHz) Prozessor.
Die Industrie-Panel-PCs dieser Serie sind in den Display-Größen 10,1 “ bis zu 24“, wahlweise mit projiziert kapazitiven oder resistiven Touch ausgestattet. Das projiziert kapazitive Touch ermöglicht mit einem entsprechendem Betriebssystem eine Multitouch Bedienung. Bei der Notwendigkeit einer drucksensitiven Bedienung (z.B. mit Handschuhen) ist das resistive Touch die richtige Wahl. Die Frontblenden sind absolut rahmenbündig mit dem Gehäuse aus Edelstahl (Typ 304) verbunden. Das Gehäuse ist in IP69K (inkl. IP66) mit M12-Anschlussmöglichkeiten ausgeführt. Zusätzlich ist ein On/Off-Taster seitlich des Panel-PCs integriert. Das einzigartige lüfterlose thermische Design des robusten Edelstahlgehäuses ermöglicht eine effektive Temperaturregelung. Die ViTAM IPC können optional mit einem High Brightness LCD und/oder Optical Bonding für eine herausragende Darstellung, selbst unter schwierigsten Bedingungen, ausgestattet werden.

Produkt-Details

Spannungsversorgung:	9 VDC bis 36 VDC
Leistungsaufnahme:	max. 37,52 W
Display:	15" TFT-LCD
Auflösung:	1024 x 768 Pixel
Seitenverhältnis:	4:3
Helligkeit:	300 cd/m² 1000 cd/m² (optional High Brightness)
Farben:	16,2 M 16,7 M (optional High Brightness)
Kontrast:	2000:1 1000:1 (optional High Brightness)
Ablesewinkel:	H: 176° / V: 176°
Touchscreen:	resistiv
Prozessor:	Intel Celeron J6412 (2,0 GHz)
System Chipset:	SoC
RAM:	1 x 260-pin SO-DIMM bis zu 32GB DDR4 3200MHz
SSD/HDD:	1 x 2.5" SATA3 HDD
Speicherplatz:	1 x M.2 B-Key (SATA 3), standardmäßig Unterstützung für 2242
Schnittstellen:	USB: 1 x M12 8-pin für USB 2.0 mit wasserdichtem Abschluss Seriell: 1 x M12 8-pin für COM 1 (RS-232/-422/485, Default RS-232) mit wasserdichtem Abschluss Ethernet: 1 x M12 A-Code, 8-polig, Buchse (female) für Gigabit-Ethernet mit wasserdichtem Abschluss Sonstige: 1 x On/Off-Taster (seitlich, wasserdicht) Spannungsversorgung: 1 x M12, 3-polig für DC mit wasserdichtem Verschluss, 1 x Ein-/Ausschalter auf der Rückseite
Erweiterungssteckplätze:	1 x Mini-PCIe-Steckplatz für 4G/5G-Modul 1 x M.2 E-Key 2230 für WiFi/BT-Modul 1 x Nano-SIM-Kartensteckplatz
Gehäuse:	Edelstahl (Typ 304, optional 316)
Montage:	VESA-Montage 75 x 75 mm, Yoke Mount (optional)
Schutzart:	IP66/IP69K
Gewicht:	6,85 kg
Abmessungen (BxHxT):	399 mm x 324 mm x 53 mm
Umgebungsbedingungen:	Betrieb: 0 °C bis +50 °C, optional -20 ° C bis 60 °C Lagerung: -30 °C bis +70 °C 10 bis 95 % r.F. bei 40 °C, nicht kondensierend
Zertifizierungen:	CE/FCC class A
Betriebssysteme:	Windows® 10 IoT Windows® 11 IoT
Optionen:	2 x optionale, unbestückte M12-Anschlüsse mit wasserdichtem Verschluss zur Auswahl von zwei der folgenden Optionen: 2 x USB 2.0 1 x USB 3.0 1 x LAN 1 x COM RFID-Modul-Design auf der Vorderseite optional -20 °C bis 60 °C
Lieferumfang:	Gerät 1 x M12 Steckernetzteil 1 x M12 USB Kabel (1x M12 auf 2x USB 2.0)

Zolltarifnummer:	84715000
Hersteller:	Aplex Technology Inc.

Bestell-Nr. Produkt(e)	
ViTAM-815BR	15" resistiv Touch Panel-PC, Edelstahl

Bestell-Nr. Zubehör	
PPC-D-103	VESA Standfuß Edelstahl (Typ 304) 75 x 75 / 100 x 100
PPC-W-101	VESA Wandhalterung Edelstahl (Typ 304) 75 x 75 / 100 x 100
PPC-W-101S	VESA Wandhalterung Edelstahl (Typ 316) 75 x 75 / 100 x 100
PPC-Y-115	U-Monitorhalterung aus Edelstahl für ViTAM IPC und Displays
PPC-Y-115S	U-Monitorhalterung aus Edelstahl für ViTAM IPC und Displays
ETHSWG5C	5-fach Ethernet Switch, unmanaged
KABM12ETH3	M12-A auf RJ45, geschirmt, L=3m
KABM12ETH5	M12-A auf RJ45, geschirmt, L=5m
KABM12ETH10	M12-A auf RJ45, geschirmt, L=10m

Zeichnungen

Abmessungen (mm):

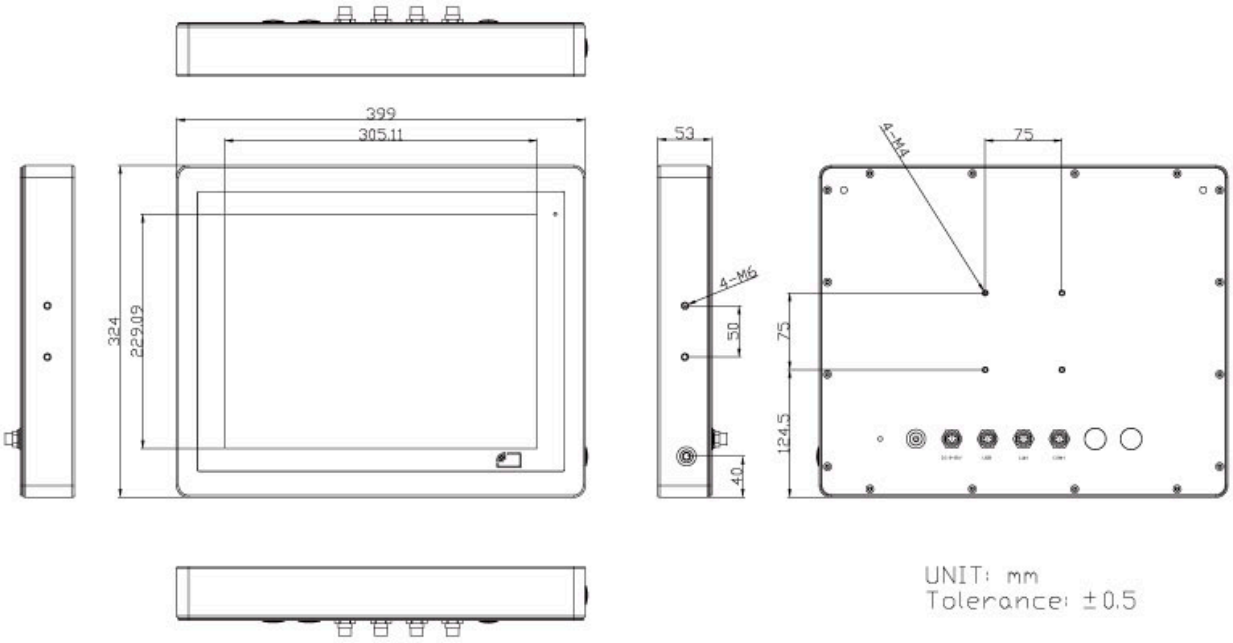

Zeichnungen

LAN-Kabel

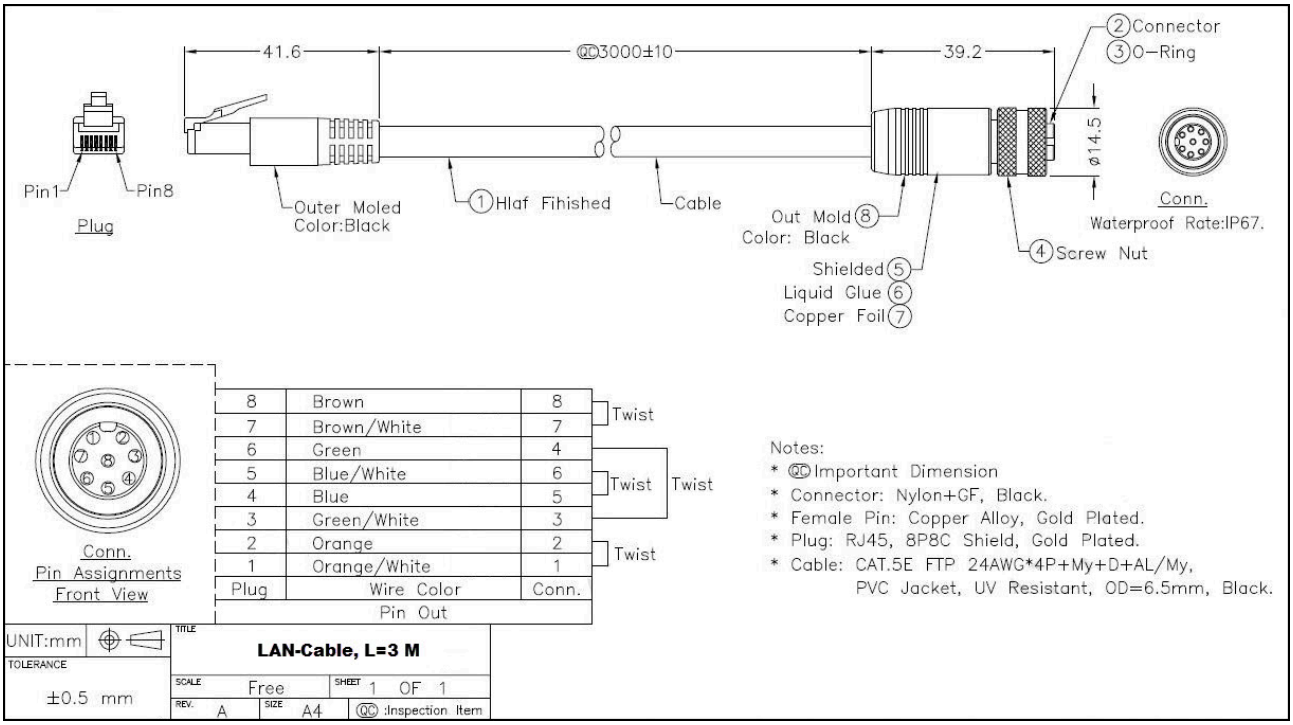

(ggf. nicht im Lieferumfang enthalten)

Zeichnungen

USB 3.0 Kabel

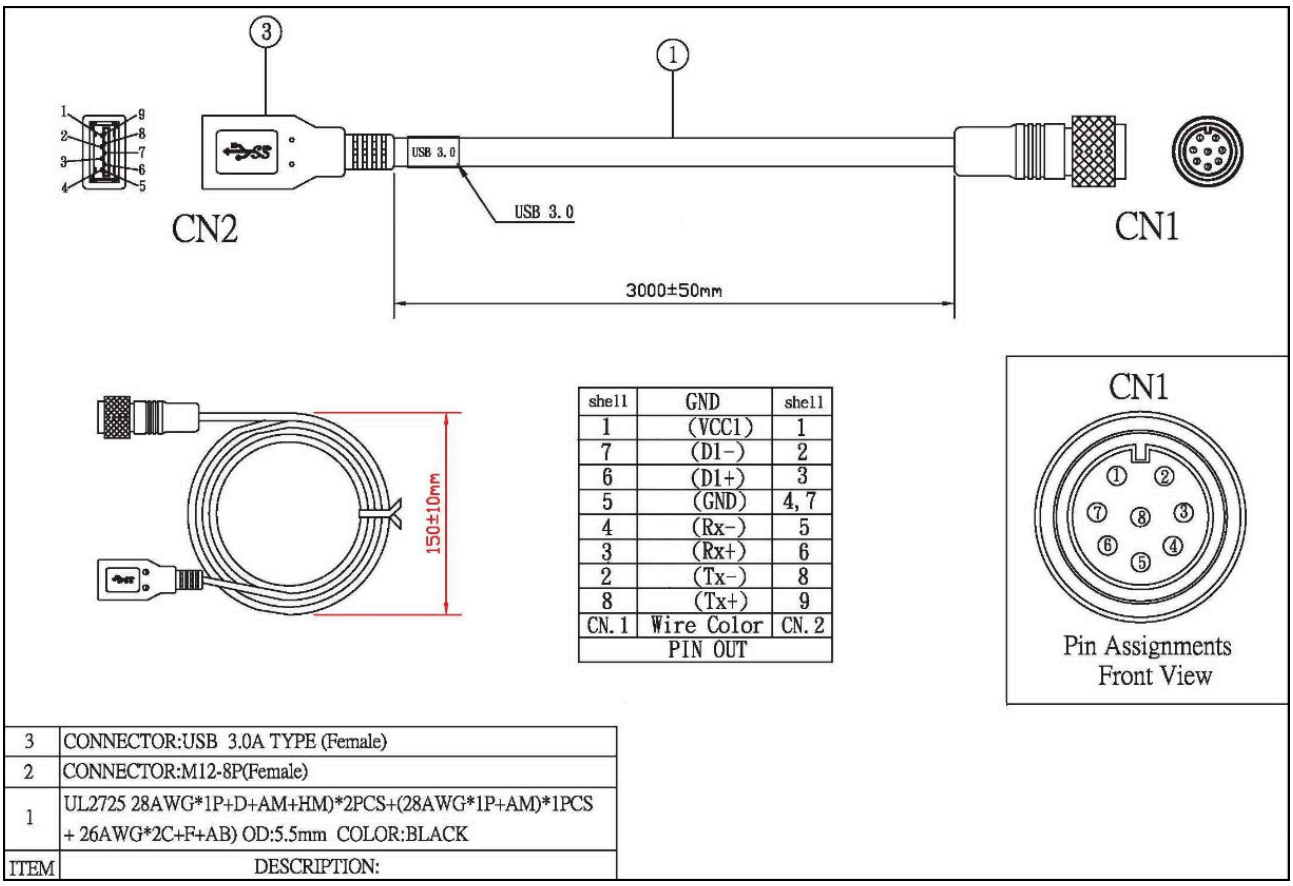

shell	GND	shell
1	(VCC1)	1
7	(D1-)	2
6	(D1+)	3
5	(GND)	4, 7
4	(Rx-)	5
3	(Rx+)	6
2	(Tx-)	8
8	(Tx+)	9
CN. 1	Wire Color	CN. 2
PIN OUT		

ITEM	DESCRIPTION:
3	CONNECTOR:USB 3.0A TYPE (Female)
2	CONNECTOR:M12-8P(Female)
1	UL2725 28AWG*1P+D+AM+HM)*2PCS+(28AWG*1P+AM)*1PCS + 26AWG*2C+F+AB) OD:5.5mm COLOR:BLACK

(ggf. nicht im Lieferumfang enthalten)

Zeichnungen

USB Y-Kabel

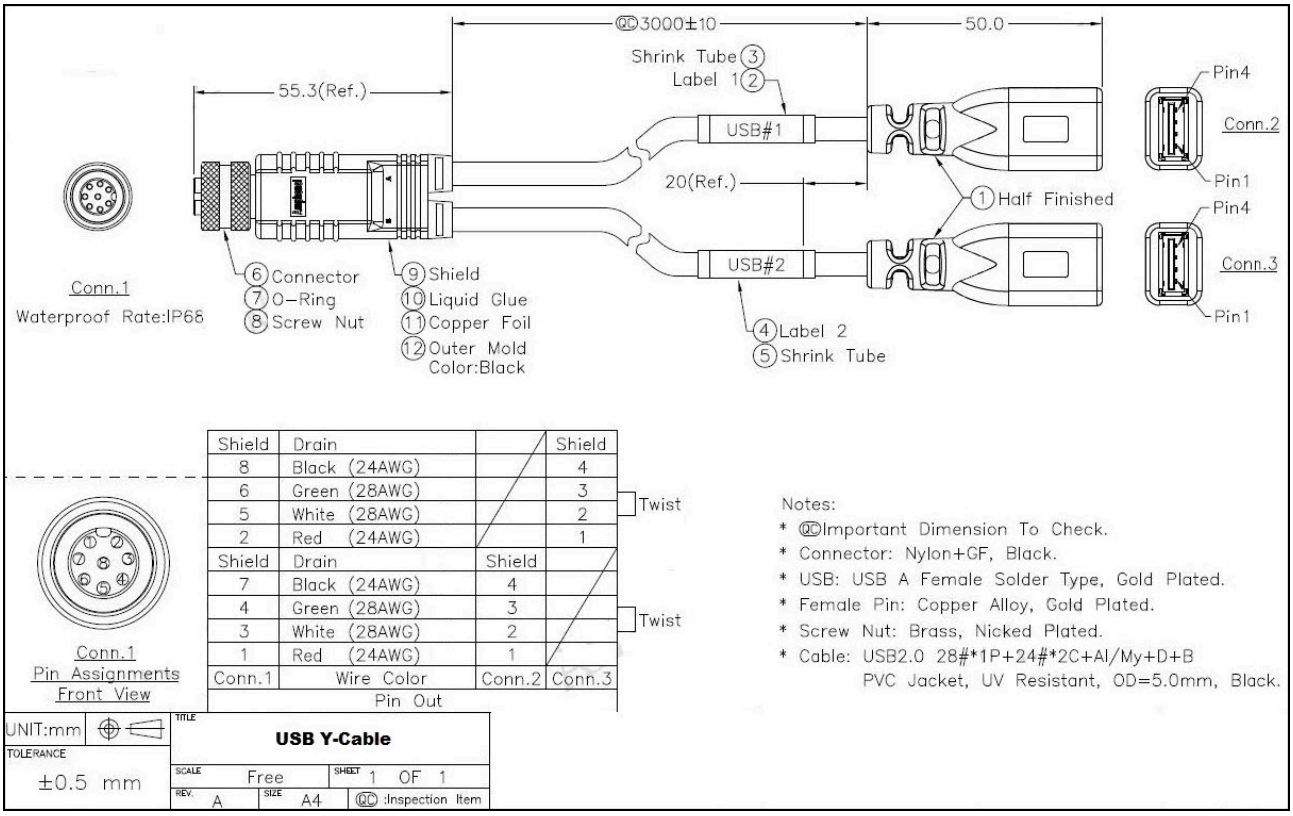

(ggf. nicht im Lieferumfang enthalten)

Zeichnungen

COM-Kabel

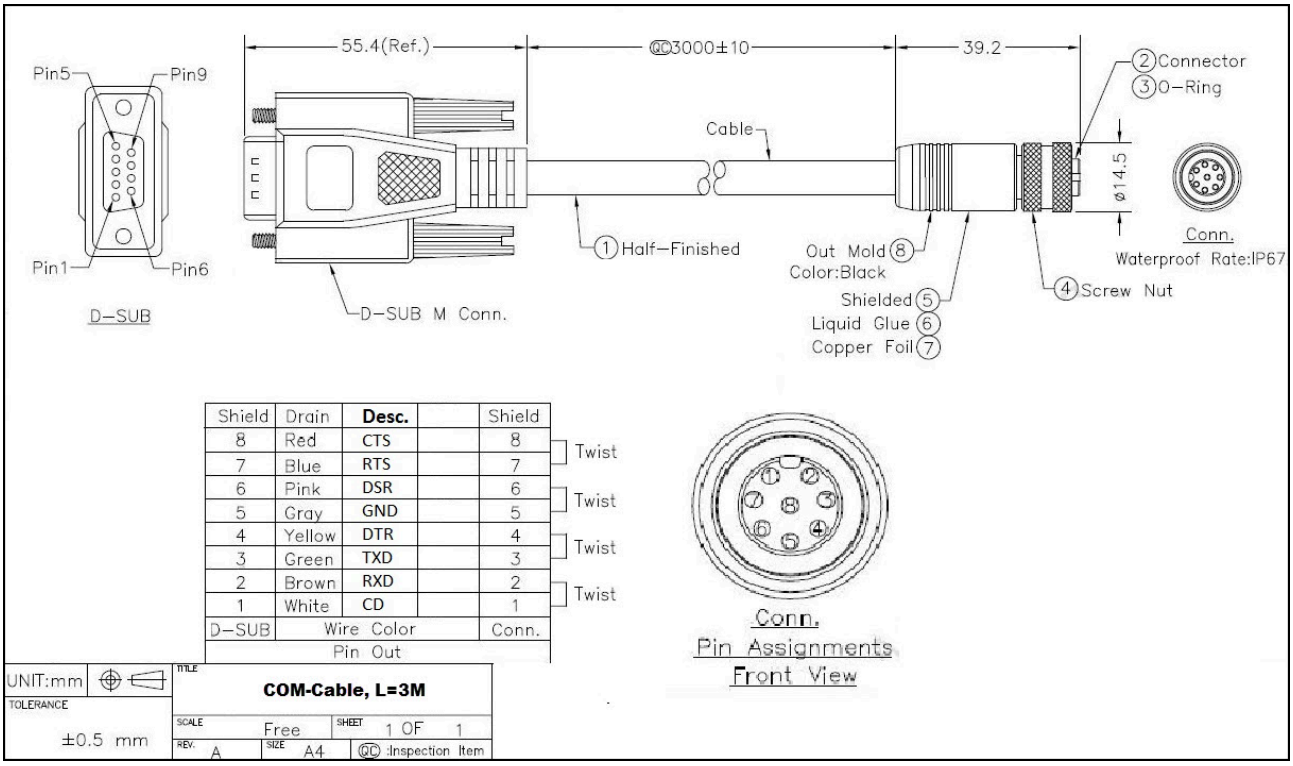

Shield	Drain	Desc.		Shield	
8	Red	CTS		8	
7	Blue	RTS		7	Twist
6	Pink	DSR		6	
5	Gray	GND		5	Twist
4	Yellow	DTR		4	
3	Green	TXD		3	Twist
2	Brown	RXD		2	
1	White	CD		1	Twist
D-SUB	Wire Color			Conn.	
Pin Out					

(ggf. nicht im Lieferumfang enthalten)

Zeichnungen

Power Adapter

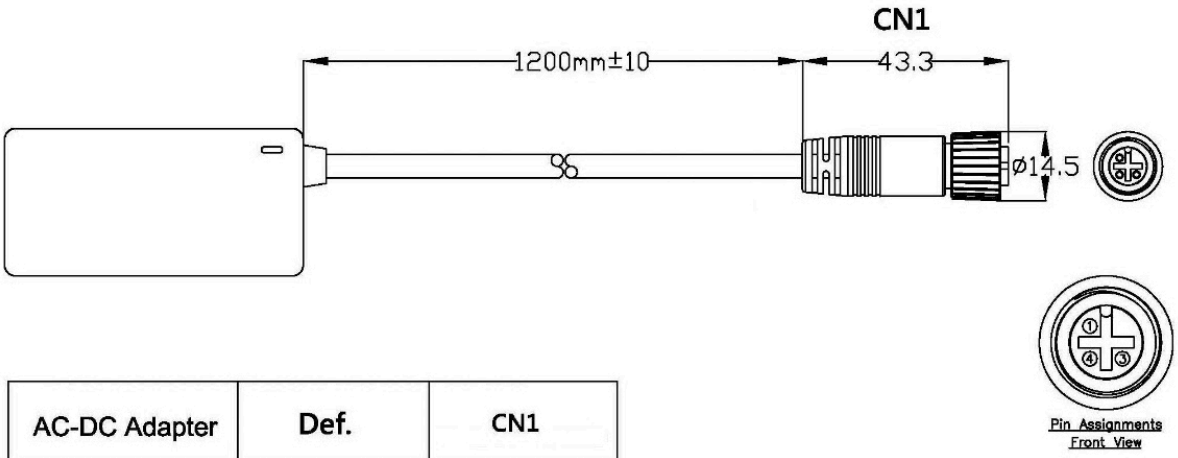

AC-DC Adapter	Def.	CN1
	FG	1
(White)	VCC	3
	GND	4

(ggf. nicht im Lieferumfang enthalten)

WACHENDORFF
Prozesstechnik GmbH & Co. KG

Wachendorff Prozesstechnik GmbH & Co. KG
Industriestrasse 7 • 65366 Geisenheim
Germany

Tel: +49 (0) 67 22 / 99 65 - 20
E-Mail: wp@wachendorff.de
www.wachendorff-prozesstechnik.de