WACHENDORFF
Prozesstechnik GmbH & Co. KG

Kabelumbau-Stromwandler TQ-18-B
Rundleiterdurchmesser 18 mm

- Sehr kompakte Bauform
- Wandler einfach nachträglich um den Primärleiter klappen
- Einfache und schnelle Montage
- Verschiedene Varianten
- Eignen sich zur Messung sinusförmiger Wechselströme
- Sekundärstrom 1 A / 5 A
- Primärstromvarianten von 100 A bis 250 A
- Rundleiter Durchmesser 18 mm
- Weitere Varianten auf Anfrage (nicht alle sind unten als Artikel aufgeführt)

https://www.wachendorff-prozesstechnik.de/TQ-18-B

Beschreibung

Wir bieten Ihnen mit dem TQ-18-B den idealen Kabelumbauwandler zur Wandlung Ihrer primären Ströme in einen, für Ihre Anwendung geeigneten, sekundären Strom. Hierbei vereint der TQ-18-B eine robuste Bauweise in einem sehr kompakten Gehäuse. Durch die klappbare Ausführung lässt sich der Wandler in ein bestehendes System ideal integrieren.

Produkt-Details

Rundleiteröffnung:	18 mm
Genauigkeitsklasse:	0,5 / 1
Primärstrom:	von 100 A bis 250 A
Sekundärstrom:	1 A / 5 A
Sekundärkabel:	d = 0,5 mm; l = 5 m (bei 1 A) d = 1,5 mm; l = 3 m (bei 5 A)
Abmessungen (B x H x T):	49 mm x 67 mm x 45 mm
Betriebstemperatur:	-10 °C bis +55 °C
Einbauort:	Verwendung im Innenbereich
Normative Standards:	IEC 61869 Teil 1 + 2
Bemessungsisolationspegel:	0,72 / 3 / -kV
Thermischer Nenndauerstrom:	Icth = 1
Thermischer Bemessungs-Kurzzeitstrom:	Ith = 60 x Ipr / 1s
Isolationsklasse:	E nach IEC-85
Gewicht:	Ca. 150 bis 200 g
Lieferumfang	Stromwandler, 2 x Kabelbinder
Hersteller	Celsa Messgeräte GmbH

Bestell-Nr. Produkt(e)

70006-1030	Kabelumbau-Stromwandler TQ-18-B 200/5A 1VA Kl. 1
70006-1053	Kabelumbau-Stromwandler TQ-18-B 150/5A 1VA Kl. 1
70006-1027	Kabelumbau-Stromwandler TQ-18-B 150/1A 0.2VA Kl. 1
70006-1026	Kabelumbau-Stromwandler TQ-18-B 125/1A 0.2VA Kl. 1
70006-1025	Kabelumbau-Stromwandler TQ-18-B 100/1A 0.2VA Kl. 1

Zeichnungen

Abmessungen (mm)

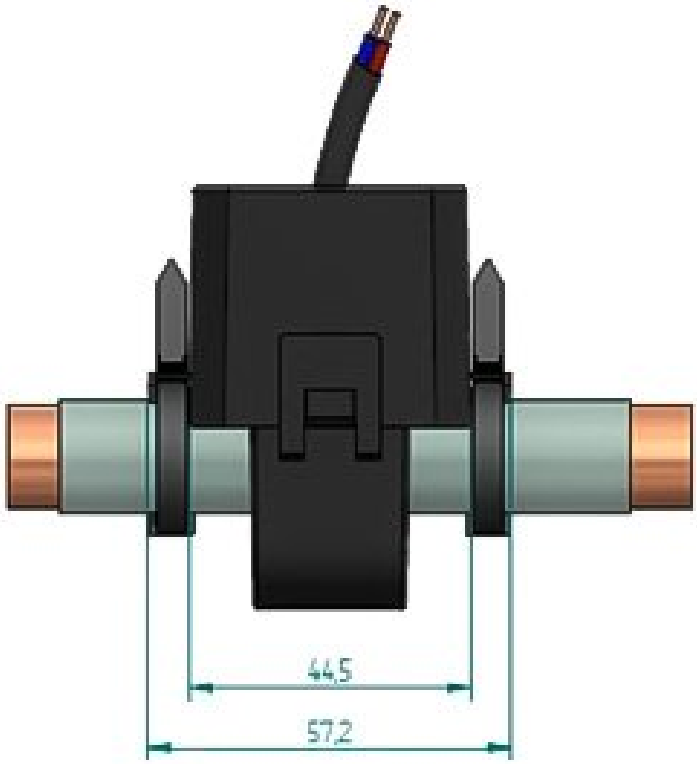

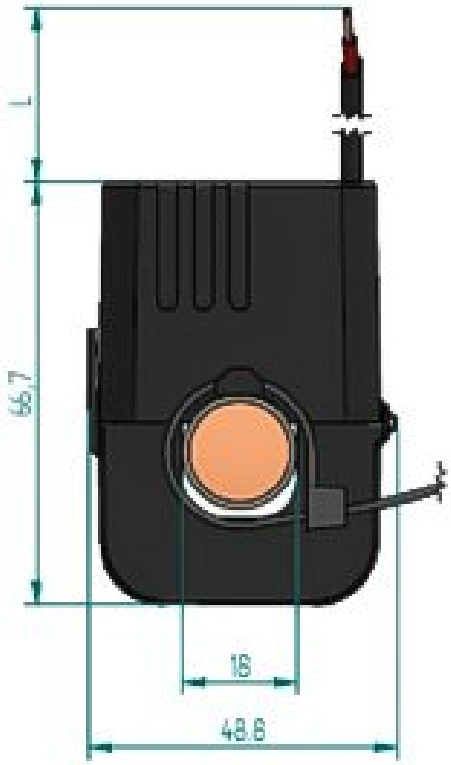

WACHENDORFF
Prozesstechnik GmbH & Co. KG

Wachendorff Prozesstechnik GmbH & Co. KG
Industriestrasse 7 • 65366 Geisenheim
Germany

Tel: +49 (0) 67 22 / 99 65 - 20
E-Mail: wp@wachendorff.de
www.wachendorff-prozesstechnik.de