WACHENDORFF
Prozesstechnik GmbH & Co. KG

Aufsteck-Stromwandler AST-412
Rundleiterdurchmesser 33 mm

- Derzeit schmalste Bauweise auf dem Markt
- Wandler einfach auf den Primärleiter stecken
- Verschiedene Varianten
- Eignen sich zur Messung sinusförmiger Wechselströme
- Sekundärstrom wahlweise 5 A / 1 A
- Primärstromvarianten von 50 A bis 1000 A
- Rundleiter Durchmesser 33 mm
- Primärschienenöffnung 40 mm x 12 mm, 2 x 30 mm x 10 mm
- Weitere Varianten auf Anfrage (nicht alle sind unten als Artikel aufgeführt)

https://www.wachendorff-prozesstechnik.de/AST-412

Beschreibung

Wir bieten Ihnen mit dem AST-412 den idealen Aufsteck-Stromwandler zur Wandlung Ihrer primären Ströme in einen, für Ihre Anwendung geeigneten, sekundären Strom. Hierbei vereint der AST-412 eine robuste Bauweise in dem derzeit kompaktesten Gehäuse auf dem Markt und ist somit ideal für die Unterbringung in Schaltschränken mit limitiertem Bauraum geeignet.

Produkt-Details

Rundleiteröffnung:	33 mm
Primärschienenöffnung:	40 mm x 12 mm, 2 x 30 mm x 10 mm
Genauigkeitsklasse:	0,5 / 1 / 3
Primärstrom:	von 50 A bis 1000 A
Sekundärstrom:	1 A / 5 A
Abmessungen (B x H x T):	70 mm x 90 mm x 30 mm
Betriebstemperatur:	-40 °C bis 60 °C
Lagertemperaturbereich:	-40 °C bis 60 °C
Einbauort:	Verwendung im Innenbereich
Normative Standards:	IEC 61869 Teil 1 + 2 / DIN EN 42600
Nennfrequenz:	50 bis 60 Hz
Max. zulässige Betriebsspannung:	720 V
Prüfspannung:	3 kV / 1 min
Thermischer Nenndauerstrom:	Icth = 1,2 x Ipr
Thermischer Bemessungs-Kurzzeitstrom:	Ith = 60 x Ipr
Bemessungs-Stoßstrom:	Idyn = 2,5 x Ith
Überstromziffer:	(FS) n < 5
Isolationsklasse:	E nach IEC-85
Gehäusematerial:	Gehäuse aus selbstverlöschendem Polycarbonat V0 nach UL 94
Gewicht:	Ca. 280 bis 350 g
Lieferumfang	Stromwandler, 2 x Sekundärklemmenbedeckungen, 2 x Steckfüße, 1 x Primärschienenklemme
Hersteller	Celsa Messgeräte GmbH

Bestell-Nr. Produkt(e)

70030-1029-0250	Aufsteck-Stromwandler AST-315 200/1A 2.5VA Kl. 1
70030-1089	Aufsteck-Stromwandler AST-412 80/1A 1.25VA Kl. 1
70030-1122	Aufsteck-Stromwandler AST-412 100/5A 2.5VA Kl. 1
70030-1090	Aufsteck-Stromwandler AST-412 100/1A 2.5VA Kl. 1
70030-1124-0250	Aufsteck-Stromwandler AST-412 150/5A 2.5VA Kl. 1
70030-1092-0250	Aufsteck-Stromwandler AST-412 150/1A 2.5VA Kl. 1
70030-2376-0250	Aufsteck-Stromwandler AST-412 200/5A 2.5VA Kl. 1
70030-2373-0250	Aufsteck-Stromwandler AST-412 200/1A 2.5VA Kl. 1

Bestell-Nr. Zubehör

70140-9500	Schnappbefestigung für Tragschienen EN 50022-35

Zeichnungen

Abmessungen (mm)

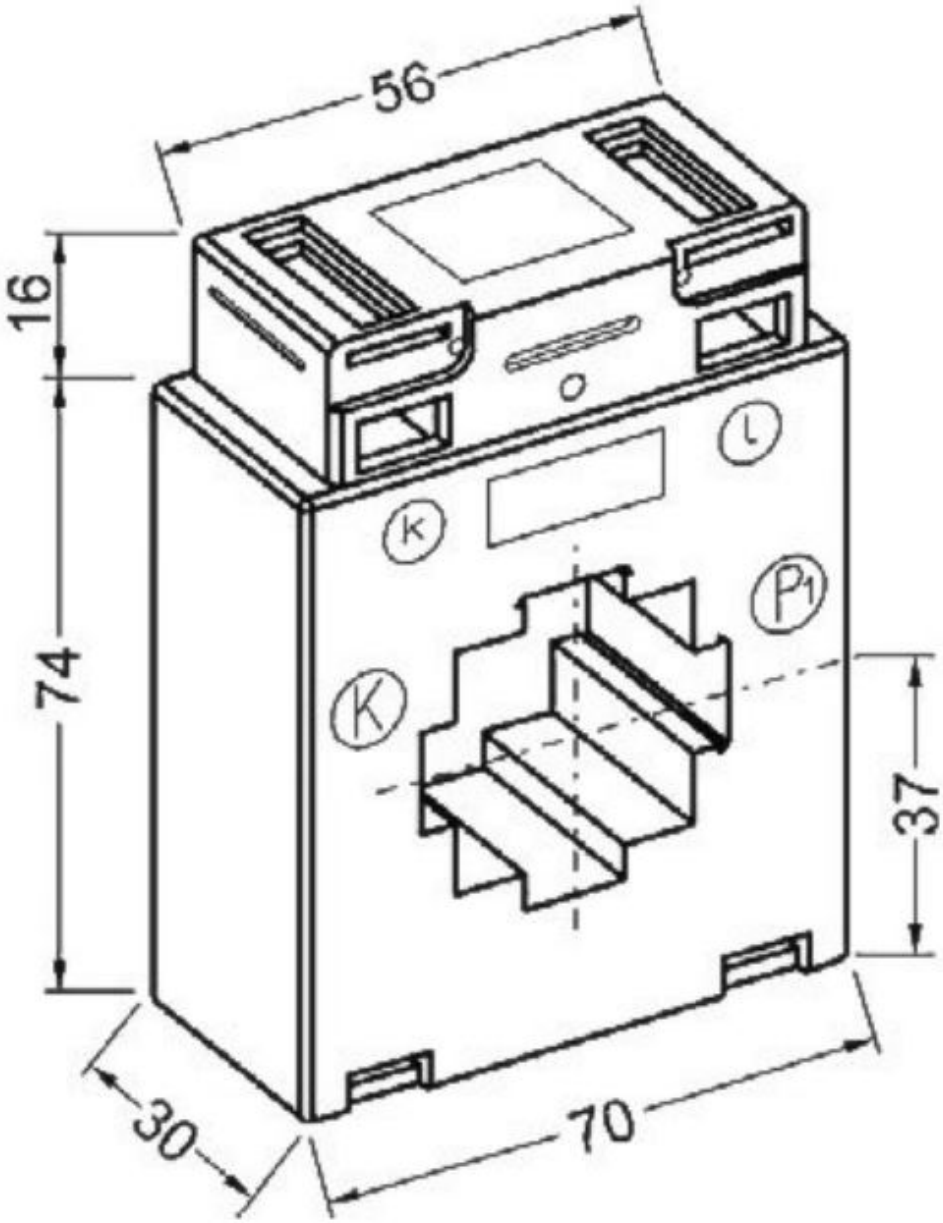

Zeichnungen

Rundleiteröffnung/Primärschienenöffnung (mm)

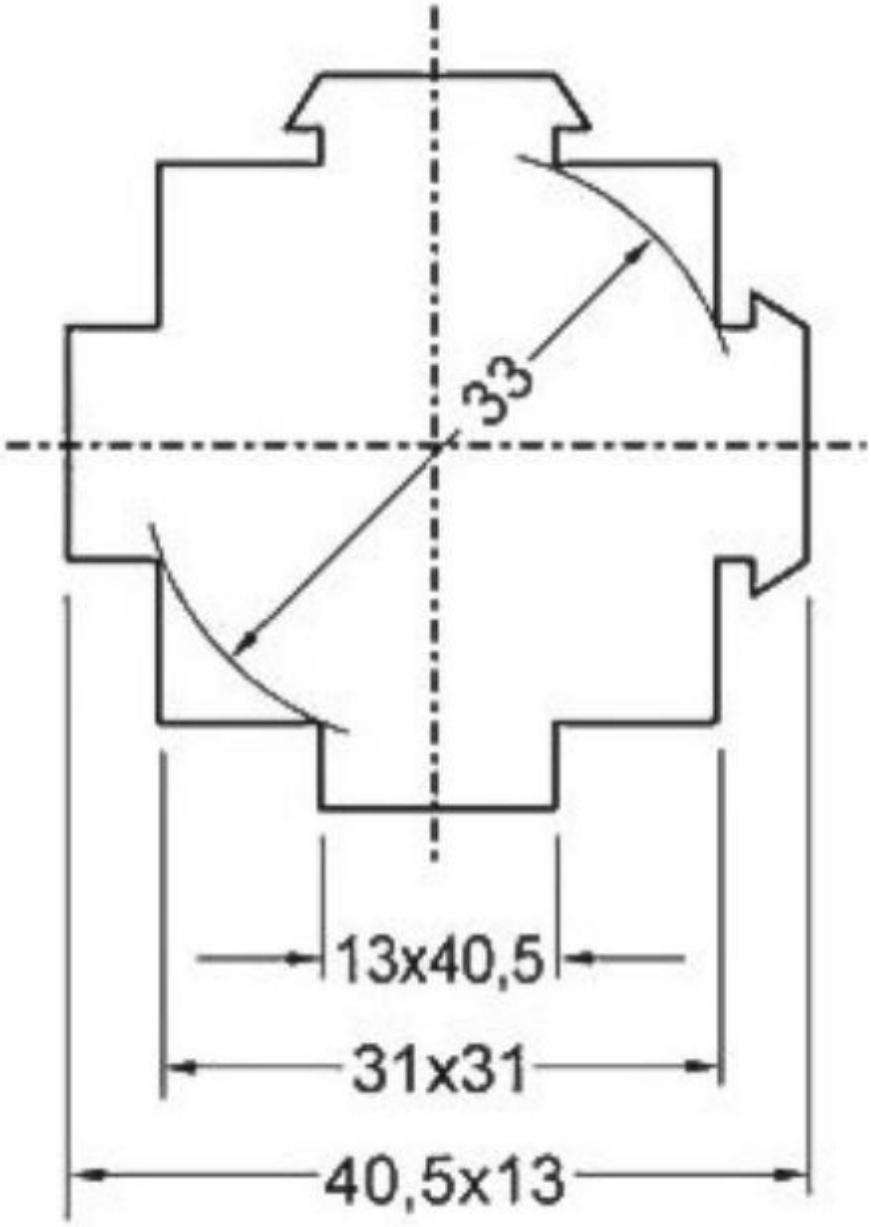

WACHENDORFF
Prozesstechnik GmbH & Co. KG

Wachendorff Prozesstechnik GmbH & Co. KG
Industriestrasse 7 • 65366 Geisenheim
Germany

Tel: +49 (0) 67 22 / 99 65 - 20
E-Mail: wp@wachendorff.de
www.wachendorff-prozesstechnik.de