WACHENDORFF
Prozesstechnik GmbH & Co. KG

Signalwandler für Pt100 mit hoher Genauigkeit WK109PTH

- Wandelt ein Pt100 Signal in ein 0/4 bis 20 mA, 20 bis 0/4 mA, 0 bis 10 VDC, 10 bis 0 VDC oder 0/1 bis 5 VDC Normsignal
- 14 Bit Auflösung
- Versorgung über Eingangsklemmen oder K-Busschiene
- Betriebsspannung 19,2 VDC bis 30 VDC
- Einfache Inbetriebnahme über DIP-Schalter
- Galvanische 3 - Wege Trennung
- Schmale Abmessung mit nur 6,2 mm Breite
- Schnelle Montage durch Federklemme

https://www.wachendorff-prozesstechnik.de/WK109PTH

Beschreibung

Der Signalwandler WK109PTH wandelt Signale eines Pt100 Temperatursensors in ein V oder mA Normsignal. Dabei ist das Ausgangssignal linear proportional zum Eingang. Über DIP-Schalter wird das Gerät vollständig eingestellt und ist sofort betriebsbereit. Zur Montage wird der WK109PTH einfach auf eine Hut-Schiene geschnappt.

Produkt-Details

Eingang:	Pt100 in 2-, 3- und 4-Leiter Technik. Die Bereiche von -200°C bis 160°C sind schrittweise über DIP-Schalter einstellbar.
Ausgang:	0 bis 20 mA, 20 bis 0 mA, 4 bis 20 mA, 20 bis 4 mA, 0 bis 5 VDC, 10 bis 0 VDC, 1 bis 5 VDC, 0 bis 10 VDC über DIP-Schalter einstellbar. Das Ausgangssignal ist linear proportional zum Eingang.
Versorgung:	19,2 bis 30 VDC, max. 24 mA bei 24 VDC. Die Spannungsversorgung erfolgt über die Klemmen oder über den K-Bus.
Genauigkeit:	±0,1 % vom Maximalbereich oder (20 Kelvin / Messtemperatur + 0,05) = ± X% vom Messbereich.
Auflösung:	14 Bit
Temperaturkoeffizient:	100 ppm
Kurzschlussfestigkeit:	1.500 VAC zwischen Eingang, Versorgung und Ausgang in alle Richtungen.
Umgebungsbedingungen:	30 % bis 90 % relative Luftfeuchtigkeit bei 40 °C Temperaturbereich: -20 °C bis +65 °C
Safety:	EN61010-1:2013-10
EMC:	EN61000-6-2:2006-10 EN61000-4-4:2013-01 EN61000-6-4:2007-11 + A1:2013-01 EN61000-4-5:2015-05 EN61000-4-2:2011-04 EN61000-4-6:2014-09 EN61000-4-3:2007-04 + A1:2009-01 + A2:2011-01 EN61000-4-11:2006-02
Anschlussart:	Federklemmen von 0,2 bis 2,5 mm²
Gehäuse:	robustes Kunststoffgehäuse aus PBM.
Schutzart:	IP20
Abmessungen:	B 6,2 mm x H 102,5 mm x T 93,1 mm.
Gewicht:	ca. 50 g.
Lieferumfang:	Gerät, Betriebsanleitung
Hersteller:	Seneca s.r.l. Italien

Bestell-Nr. Produkt(e)

WK109PTH	Signalwandler mit hoher Genauigkeit für Pt100

Bestell-Nr. Zubehör

WKBUS000	Versorgungsklemme für 2 Module
WKSUPPLY	Versorgungsklemme für bis zu 75 Geräte

Zeichnungen

Abmessungen

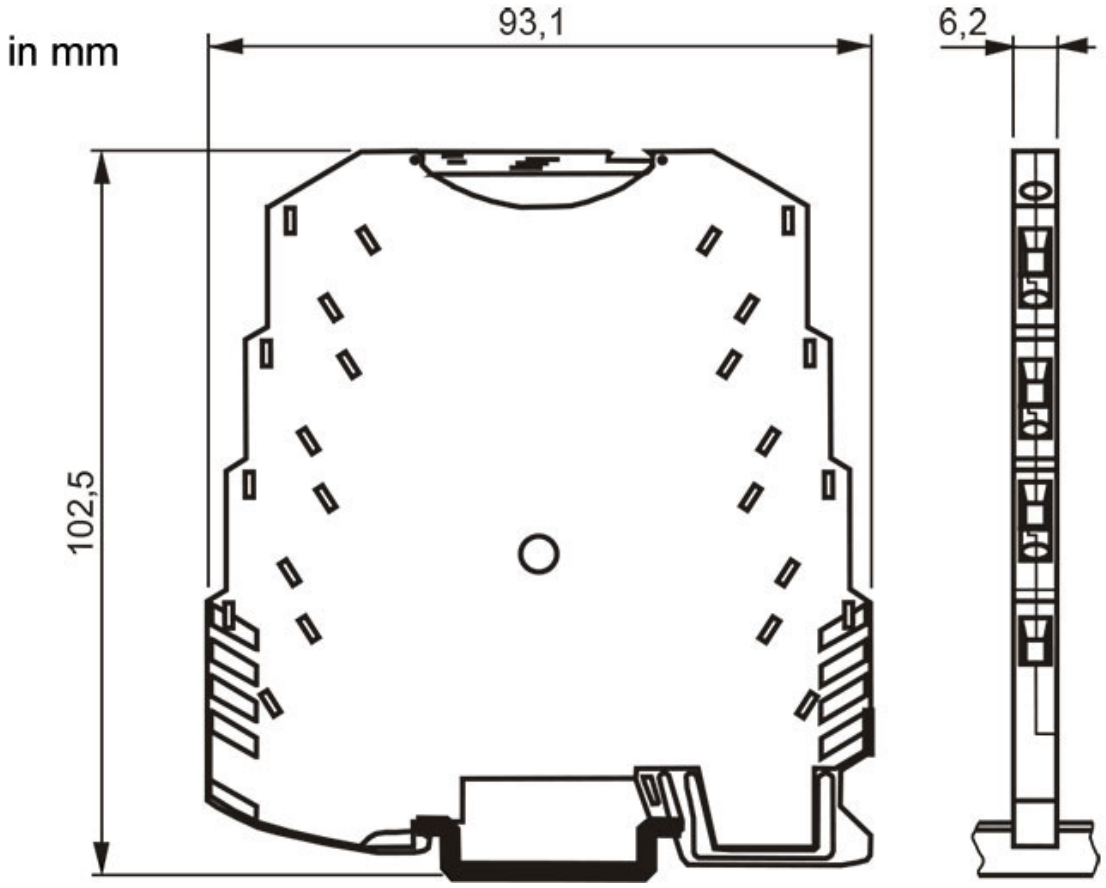

Zeichnungen

Anschlüsse

Anschlüsse:

Klemme 1: Eingang Temperaturwiderstand
Klemme 2: Eingang Temperaturwiderstand
Klemme 3: Eingang Temperaturwiderstand
Klemme 4: Eingang Temperaturwiderstand
Klemme 5: Strom-/Spannungsausgang +
Klemme 6: Strom-/Spannungsausgang -
Klemme 7: Spannungsversorgung +
Klemme 8: Spannungsversorgung -

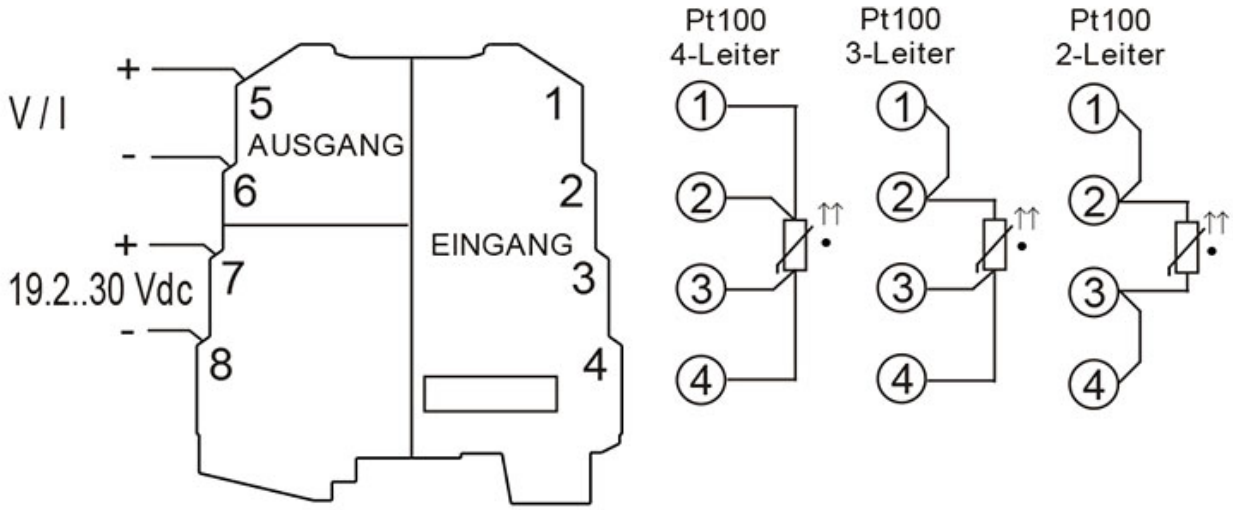

Zeichnungen

Anschluss über Federklemmen

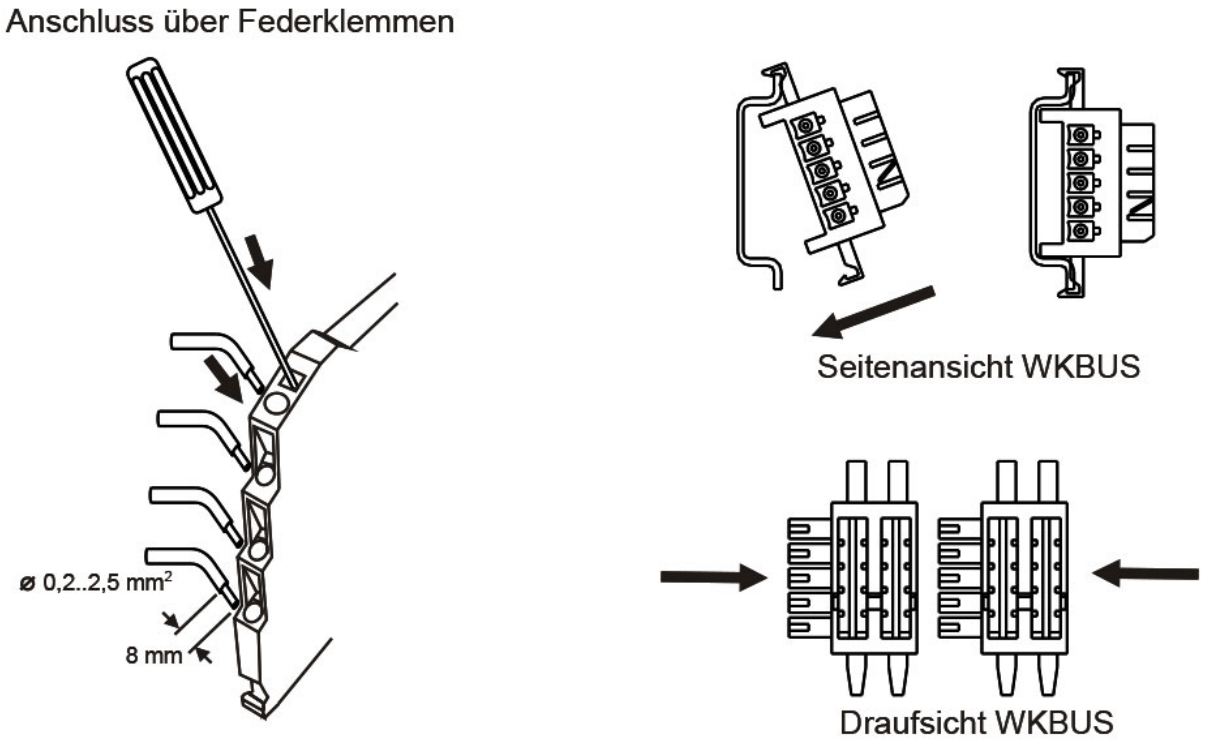

WACHENDORFF
Prozesstechnik GmbH & Co. KG

Wachendorff Prozesstechnik GmbH & Co. KG
Industriestrasse 7 • 65366 Geisenheim
Germany

Tel: +49 (0) 67 22 / 99 65 - 20
E-Mail: wp@wachendorff.de
www.wachendorff-prozesstechnik.de