2-Draht Loop Powered Signalwandler für Pt100/Ni100

- Wandelt ein Pt100 / Ni100 Signal in 4 bis 20 mA, 20 bis 4 mA
- 16 Bit Auflösung (hohe Genauigkeit)
- Versorgung über Ausgangsklemmen 5 bis 30VDC
- Einfache Inbetriebnahme über DIP-Schalter oder Software
- Schmale Abmessung mit nur 6,2mm Breite
- Schnelle Montage durch Federklemmen

https://www.wachendorff-prozesstechnik.de/WK120RTD

Beschreibung

Der Signalwandler WK120RTD wandelt Signale eines Pt100 oder eines Ni100 Temperatursensors in ein mA Normsignal um. Dabei ist das Ausgangssignal linear proportional zum Eingang. Der Signalwandler kann vor der Montage über DIP-Schalter oder über Software vollständig eingestellt werden und ist sofort betriebsbereit. Bei der Programmierung über die Software ist keine Stromversorgung nötig, da diese über den Programmierstecker erfolgt. Zur Montage wird der WK120RTD einfach auf eine Hut-Schiene geschnappt.

Produkt-Details

Eingang:	Pt100 von -200°C bis 650°C oder Ni100 von -60°C bis +250°C in 2-, 3- oder 4-Leiter Technik. Die Bereiche sind schrittweise über DIP-Schalter oder Software einstellbar.
Ausgang:	4 bis 20 mA, 20 bis 4 mA, über DIP-Schalter oder Software einstellbar. Das Ausgangssignal ist linear proportional zum Eingang.
Versorgung:	5 bis 30 VDC aus der Stromschleife.
Genauigkeit:	+/-0,1 % des Messbereichs oder 0,1° C. Hohe 16 Bit Auflösung.
Schutz:	IP20
Umgebungsbedingungen:	30 bis 90% Luftfeuchtigkeit (nicht kondensierend bei 40°C) Betrieb: -20 bis +65°C Lager: -40 bis +85°C
Safety:	EN61010-1:2013-10
EMC:	EN61000-6-2:2006-10 EN61000-4-4:2013-01 EN61000-6-4:2007-11 + A1:2013-01 EN61000-4-5:2015-05 EN61000-4-2:2011-04 EN61000-4-6:2014-09 EN61000-4-3:2007-04 + A1:2009-01 + A2:2011-01 EN61000-4-11:2006-02
Anschlussart:	Federklemmen von 0,2 bis 2,5 mm²
Gehäuse:	Stabiles Kunststoffgehäuse PBT
Abmessungen:	B 6,2 mm x H 102,5 mm x T 93,1 mm
Gewicht:	ca. 50 g
Lieferumfang:	Gerät, Betriebsanleitung
Hersteller:	Seneca s.r.l.

Bestell-Nr. Produkt(e)

WK120RTD	Signalwandler für Thermoelemente

Bestell-Nr. Zubehör

WS117P00	WS117P Software / Kabel Kit

Zeichnungen

Abmessungen

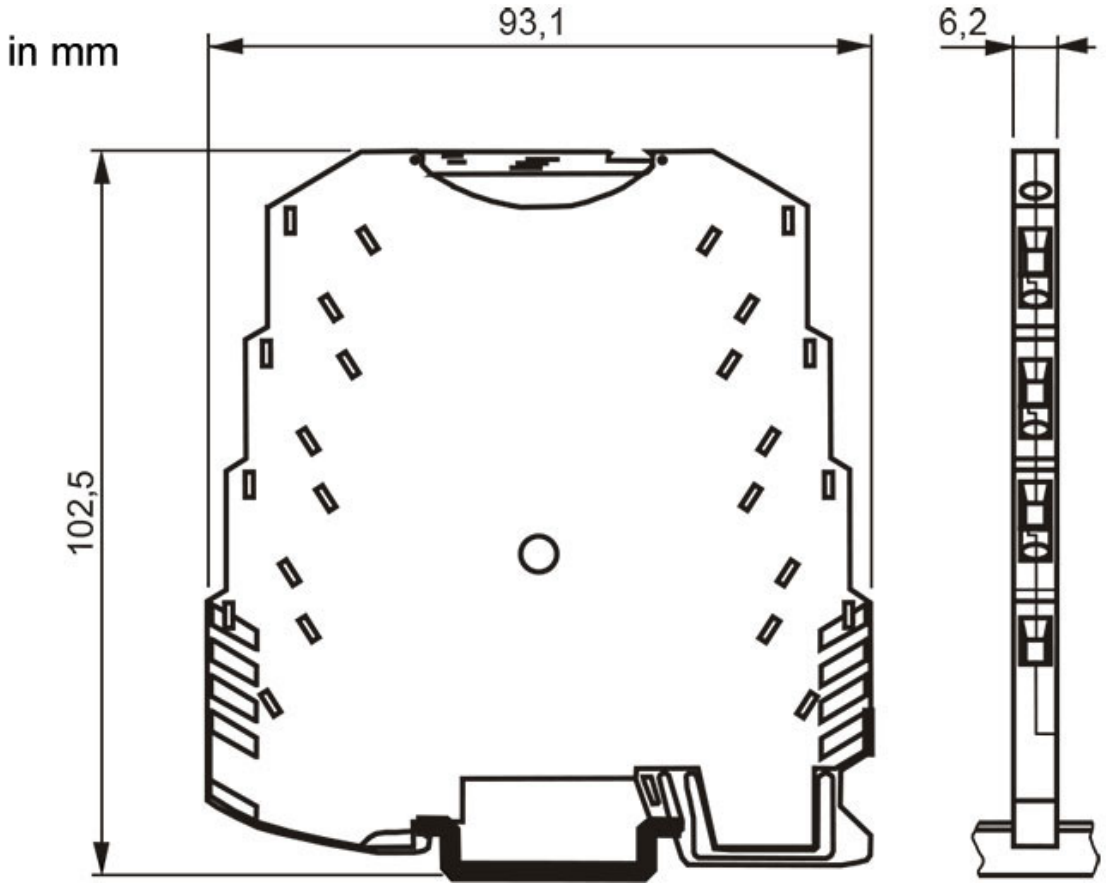

Zeichnungen

Anschlussmöglichkeiten über Federklemmen

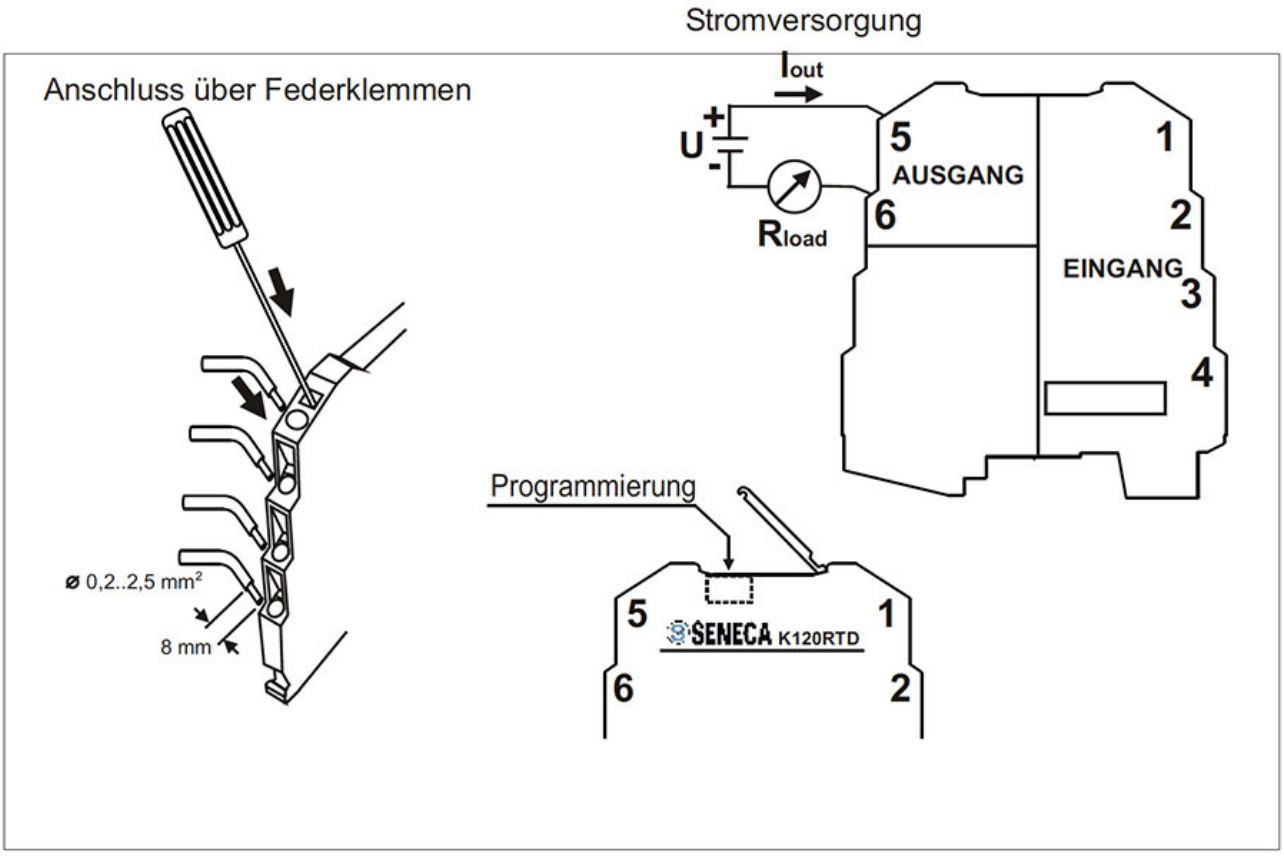

WACHENDORFF
Prozesstechnik GmbH & Co. KG

Wachendorff Prozesstechnik GmbH & Co. KG
Industriestrasse 7 • 65366 Geisenheim
Germany

Tel: +49 (0) 67 22 / 99 65 - 20
E-Mail: wp@wachendorff.de
www.wachendorff-prozesstechnik.de