7 Zoll Display FABS-107G
geeignet zur Lebensmittelproduktion

- 7" TFT-LCD, 800 x 480 Pixel
- ohne Touch-Funktion
- EN 1672-2 Zertifizierung (optional)
- IP66/IP69K-konforme Frontblende
- lüfterloses Kühlsystem
- Ablesewinkel horizontal 140°, vertikal 120°

https://www.wachendorff-prozesstechnik.de/FABS-107G

Beschreibung

Die FABS-1-Serie verfügt über ein, nach EN 1672-2, zertifizierbares Edelstahlgehäuse Gehäuse (nicht zertifizierbar für den resistiven Touch).
Die für die Lebensmittelproduktion geeigneten Industrie-Displays dieser Serie, sind in den Displaygrößen 7“ bis zu 21,5“ verfügbar und wahlweise mit Touch ausgestattet. Das projiziert kapazitive Touch ermöglicht eine Multitouch Bedienung. Das Display ist absolut rahmenbündig mit der Frontblende aus Edelstahl (Typ 304) verbunden. Die Front ist in IP69K (inkl. IP66) ausgeführt. Das lüfterlose thermische Design des robusten Gehäuses ermöglicht eine effektive Temperaturregelung. Die FABS-Displays können optional mit einem High Brightness LCD und/oder Optical Bonding für eine herausragende Darstellung, selbst unter schwierigsten Bedingungen, ausgestattet werden.

Produkt-Details

Spannungsversorgung:	9 VDC bis 36 VDC
Leistungsaufnahme:	max. 25 W
Display:	7” TFT-LCD
Auflösung:	800 x 480 Pixel
Seitenverhältnis:	5:3
Helligkeit:	350 cd/m² 1000 cd/m² (optional High-Brightness-LCD)
Farben:	262 Tsd.
Ablesewinkel:	H: 140° / V: 120° H: 140° / V: 130° (optional High-Brightness-LCD)
Hintergrundbeleuchtung:	30.000 h 50.000 h (optional High-Brightness-LCD)
Touchscreen:	ohne Touch-Funktion
Schnittstellen:	Video: 1 x VGA, 1 x DVI, 1 x DP, 1 x HDMI Audio: 3,5 mm Klinke Eingang Touch: USB-A Spannungsversorgung: steckbare 3-polige Klemmleiste
Gehäuse:	Aluminiumdruckguss Edelstahl Frontblende (Typ 304, optional 316)
Montage:	VESA 75 x 75; Schalttafelmontage
Schutzart:	IP66/IP69K (Front)
Abmessungen (BxHxT):	217 mm x 163 mm x 40 mm
Gewicht:	ca. 1,2 kg

Umgebungsbedingungen:	Betrieb: 0 °C bis +50 °C ; Lagerung: -30 °C bis +70 °C 10% bis 90 %.rF, nicht kondensierend.
Zertifizierungen:	CE/FCC Class A EN 1672-2 Zertifizierung (optional)
Optionen:	Optical Bonding High Brightness Display Erweiterter Temperaturbereich -20° C bis +60°C
Lieferumfang:	Gerät 1 x Befestigungsmaterial 1 x Netzteil
Zolltarifnummer:	85285210
Hersteller:	Aplex Technology Inc.

Bestell-Nr. Produkt(e)

FABS-107G	7" Industrie-Display, Edelstahl-Frontblende, ohne Touch-Funktion

Bestell-Nr. Zubehör

ETHSWG5C	5-fach Ethernet Switch, Gigabit, unmanaged
ETHSWG8C1	8-fach Ethernet Switch, Gigabit, unmanaged
DRS4-24A	Netzgerät für Hutschiene, 85 bis 264 VAC, 24 VDC 4,2 A, Schraubklemme
KABETH10	Patch-Kabel, RJ45 UTP CCA, CAT5e weiß, 0,3 m
KABETH11	Patch-Kabel, RJ45 UTP CCA, CAT5e weiß, 1 m
KABETH12	Patch-Kabel, RJ45 UTP CCA, CAT5e weiß, 2 m

Zeichnungen

Abmessungen (mm):

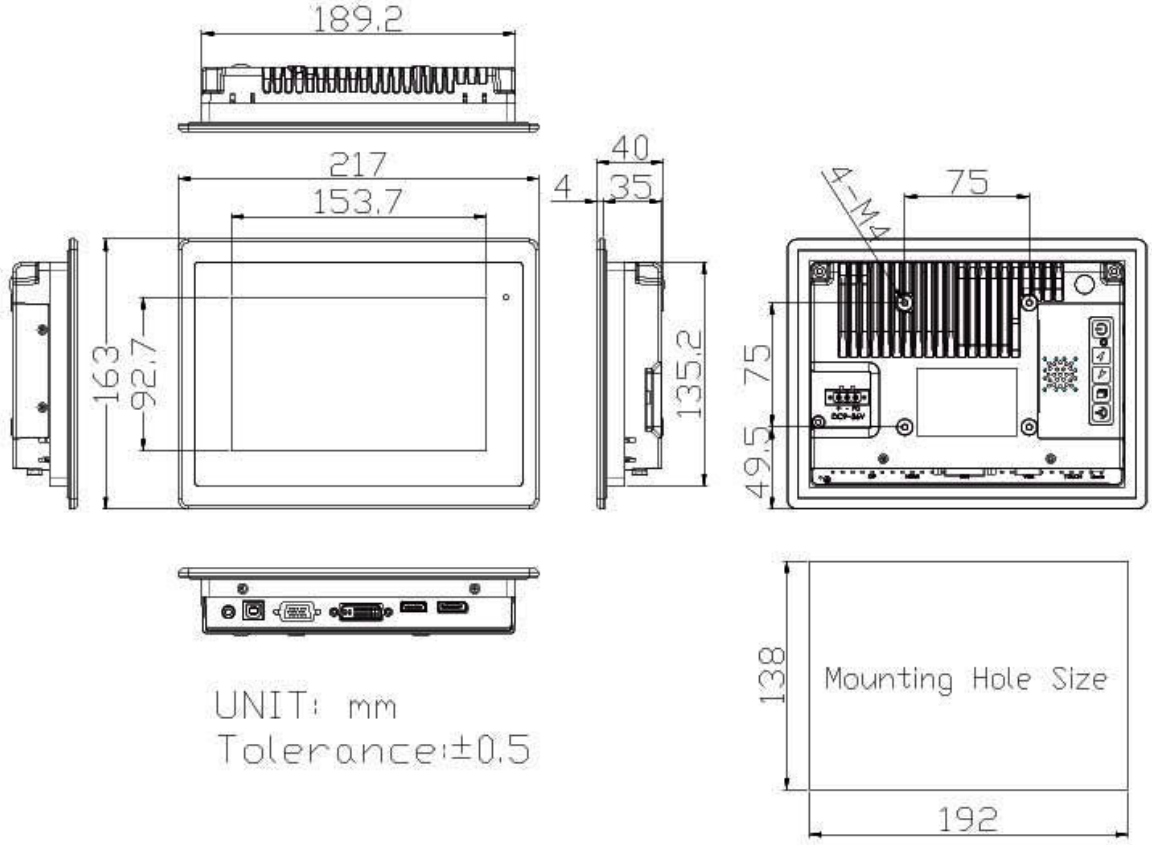

WACHENDORFF
Prozesstechnik GmbH & Co. KG

Wachendorff Prozesstechnik GmbH & Co. KG
Industriestrasse 7 • 65366 Geisenheim
Germany

Tel: +49 (0) 67 22 / 99 65 - 20
E-Mail: wp@wachendorff.de
www.wachendorff-prozesstechnik.de