WACHENDORFF
Prozesstechnik GmbH & Co. KG

# Intelligentes SMS Alarm- / Fernüberwachungsmodul mit DI/DO/AI /

- Audio- / Voicealarm
- Alarm-SMS über Digitaleingänge oder Analoggrenzwerte
- Digital- und Analogeingänge via SMS abfragen
- Digitalausgänge (optional) mit SMS schalten
- Alarm bei Stromausfall dank integrierter Mini-USV
- Konfiguration über PC-Software, Steuerung per SMS
- Integrierter Temperatursensor
- Datenlogging-Funktion

**https://www.wachendorff-prozesstechnik.de/MY2S-X-X-M-G**

## Beschreibung

Mit dem MyAlarm2-Modem bietet Wachendorff ein Alarmmodul / Fernüberwachungsmodul, um dezentrale Systeme oder Anlagen zu überwache und zu steuern. Zusätzlich lassen sich, entsprechend der individuellen Notwendigkeit, Alarme definieren. Das Modem MY2S umfasst einen NTC-Sensor, 4DI, 2AI, 2DO (optional), Datenloggerfunktionen und Audio- / Voicealarmfunktion. Das Gerät kann Befehle per SMS oder Anruf empfangen, Aktions- oder Alarmbenachrichtigungen per SMS oder E-Mail* senden und Protokolle per FTP oder E-Mail* versenden. Ebenso ist mit der MY2S Variante das Versenden vordefinierte Audiomitteilungen möglich. Sie können mit MyAlarm2 auch mit zeitgesteuerten Befehlen über jedes GSM-Telefon/Gerät oder Smartphone interagieren. Für Apple- und Android-Geräte ist die SENECA SMS-App verfügbar. Diese App bietet Schaltflächen, die das Senden von String-Befehlen und deren Anpassung über vordefinierte Vorlagen erleichtern. Das Nutzer-/ Rechtemanagement ermöglicht es Ihnen die Lese- und Schreibrechte an die verschiedenen Nutzer und Bediener anzupassen. Die integrierten umfangreiche Alarm- und Automatisierungsregeln versetzen Sie in die Lage eine, auf Ihre Bedürfnisse, maßgeschneiderte Lösung zu realisieren. Konfigurieren Sie Ihr MyAlarm2-Modem mit der kostenlosen PC-Software EASY MYALARM2.
* => Informationen zu den Kosten für den Versand von SMS und Datenverbindungen vom MY2S-Steuergerät erhalten Sie von Ihrem SIM-Anbieter.

## Produkt-Details

| | |
|---|---|
| Digitale Eingänge: | Anzahl: 4<br>Schalttyp: positiv schaltend (PNP),<br>Max. Frequenz: 30 Hz<br>Schaltwelle OFF: 0 bis 3 VDC, I < 1mA<br>Schaltwelle ON: 6 bis 24 VDC, I > 3mA |
| Digitale Ausgänge (optional): | Nur beim MY2B-**R**-0-M-G:<br>Anzahl: 2<br>Schalttyp: Schließer<br>Belastbarkeit: 3A @ 250V |
| Analog Eingänge: | Anzahl: 2<br>Spannung: 0 bis 30 VDC oder Strom: 0 bis 20 mA<br>Genauigkeit 0,1% |
| SIM-Karten-Slot: | Anzahl: 1<br>Mini-SIM-Karte<br>Einschub befindet sich auf der rechten Seite des Gerätes. |
| MicroSD-Karten-Slot: | Anzahl: 1<br>Für SD-Karten und SD-HD-Karten<br>Max. 32 GByte |
| Versorgung: | 6 VDC bis 15 VDC, max. 500 mA<br>Stromaufnahme: max. 3,5 W |
| Batterie/Akku: | Lithiumionen, 3,7 V - 1.000 mAh, wiederaufladbar<br>nicht auswechselbar |
| Sensorversorgung: | 12 VDC @50 mA |
| Temperatursonde: | interner NTC-Thermistor |
| USB-Port: | 1x Micro-USB-Port für die Konfiguration und Stromversorgung |
| Display: | LCD-Display 128 x 32 Dots mit sichtbarem Bereich von 39 mm x 8,6 mm |
| Anschlüsse: | Federklemmen, Abstand 3,5 mm<br>Micro-USB-Anschluss<br>SMA Buchse für Antennenanschluss |
| CPU: | ARM 32 Bit |
| Interner Speicher: | Flash 1MB (Programm) + 8 MB (Log + Daten) |
| Unterstützte Frequenzbänder: | GSM: Quad-Band: 850, 900, 1800, 1900 MHz |
| LED: | 2 x Signalanzeige für Versorgung und GSM/GPRS Kommunikation |
| Software: | Easy MyAlarm2 zur Parametrierung des Gerätes |
| App: | Seneca SMS<br>für Android- und IOS-Betriebssysteme |
| Umgebungsbedingungen: | Betriebstemperatur:<br>Bei vorhandener Versorgung: -20 °C bis +55 °C<br>Bei Benutzung mit Batterie (Mit Entladung): -20 °C bis +45 °C<br>Das Nachladen ist im folgendem Bereich möglich: 0 °C bis +45 °C<br><br>Lagerungstemperatur:<br>-20 °C bis +20°C < 1 Jahr<br>-20 °C bis +45°C < 3 Monate<br>-20 °C bis +60°C < 1 Monat |
| Luftfeuchtigkeit: | 30% bis 90%, nicht kondensierend |
| Schutzart: | IP20 |
| Gehäuse: | Polykarbonat / ABS<br>Farbe: Grau |

| | |
|---|---|
| Abmessungen (BxHxT): | Ohne Antenne und ohne Hutschienen Clip:<br>80 mm x 108 mm x 32 mm<br><br>Ohne Antenne mit Hutschienen Clip:<br>80 mm x 108 mm x 40 mm |
| Information zur Antenne: | Abmessungen (BxH):<br>Breite unten: 10,4 mm<br>Breite oben: 7,32 mm<br>Höhe: 49 mm<br><br>Steckertyp: SMA-Stecker<br>RoHs Konform<br>Frequenzbereich: 850/ 900 / 1800 / 1900/ 2100 MHz |
| Gewicht: | Gerät ca. 150g<br>Kompletter Lieferumfang ca. 500g |
| Befestigung: | Montage auf der DIN-Hutschiene oder an der Wand in vertikaler Postion.<br>Die Montage des Gerätes im Metallschrank oder über Geräten die Wärme erzeugen, vermeiden. |
| Lieferumfang: | Alarmmodem MY2B<br>Kurzstabantenne<br>Installationsanleitung (englisch)<br>Schnellstart-Anleitung (englisch)<br>CD mit der lizenfreien Konfigurationssoftware und den Handbüchern im PDF-Format<br>Steckernetzteil (230VAC -> 12 VDC) mit offenen Aderenden<br>USB-Kable (USB Typ A auf Micro-USB Type B)<br>Hutschienen- und Wandbefestigung inkl. Schrauben und Dübeln<br>Micro-SD-Karte |
| Hersteller: | SENECA S.r.l. |

| **Bestell-Nr. Produkt(e)** | |
|---|---|
| MY2S-0-0-M-G | Alarmmodem und GSM/GPRS-Datenlogger, ink Audio-Alarm, Farbe Grau |
| MY2S-R-0-M-G | Alarmmodem und GSM/GPRS-Datenlogger, ink Audio-Alarm, inkl. Relaisausgänge, Farbe Grau |

| **Bestell-Nr. Zubehör** | |
|---|---|
| WEW40902K | Rundstrahl-Mobilfunkantenne GSM, 2G/GPRS, 3G/UMTS/HSPA, 4G/LTE mit 5 m Anschlusskabel |
| KABUSBM2 | USB-Programmierkabel, USB 2.0A auf Micro-USB, 2 m Kabel |
| WEW40902H | Rundstrahl-Mobilfunkantenne für GSM, 2G/GPRS, 3G/UMTS/HSPA, 4G/LTE<br>mit 5 m Anschlusskabel |
| WEW40902G | Richtfunkantenne für GSM, 2G/GPRS, 3G/UMTS/HSPA, 4G/LTE schraubbar mit 5 m Kabel |
| ECCAIRC01 | Verlängerungskabel Mobilfunkantenne 1 Meter |
| ECCAIRC03 | Verlängerungskabel Mobilfunkantenne 3 Meter |
| ECCAIRC05 | Verlängerungskabel Mobilfunkantenne 5 Meter |
| DRA10-12 | Netzteil Eing.: 90 bis 264 VAC Aug.: 12 VDC, 0,84 A, Federklemme |
| DRA10-12A | Netzteil Eing.: 90 bis 264 VAC Aug.: 12 VDC, 0,84 A, Schraubklemme |

## Zeichnungen

### Abmessungen

#### ABMESSUNGEN DES GEHÄUSES

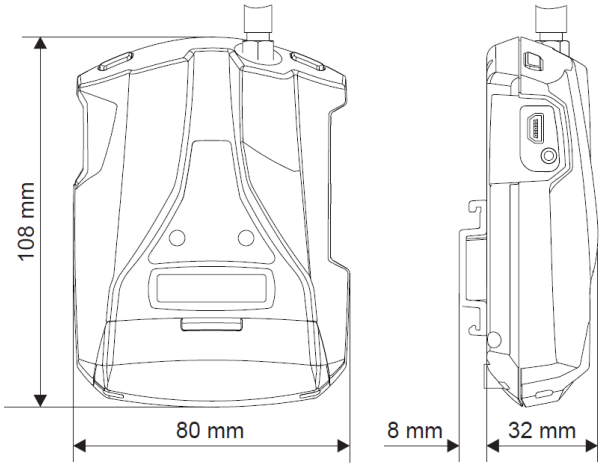


#### SYMBOLE AUF DEM GEHÄUSE

| | |
|---|---|
| | Einschalttaste ON/OFF |
| | GPS-Antenne |
| | Taste für den Zugang zum Menü |
| SIM | Slot für Mini-SIM |
| SD | Slot für MicroSD-Karte |
| | Steckverbindung für Micro-USB |

| | | | |
|---|---|---|---|
| **Gewicht** | 150 g | **Gehäuse** | Material Polykarbonat / ABS |

## Zeichnungen

### Anschlussdarstellung

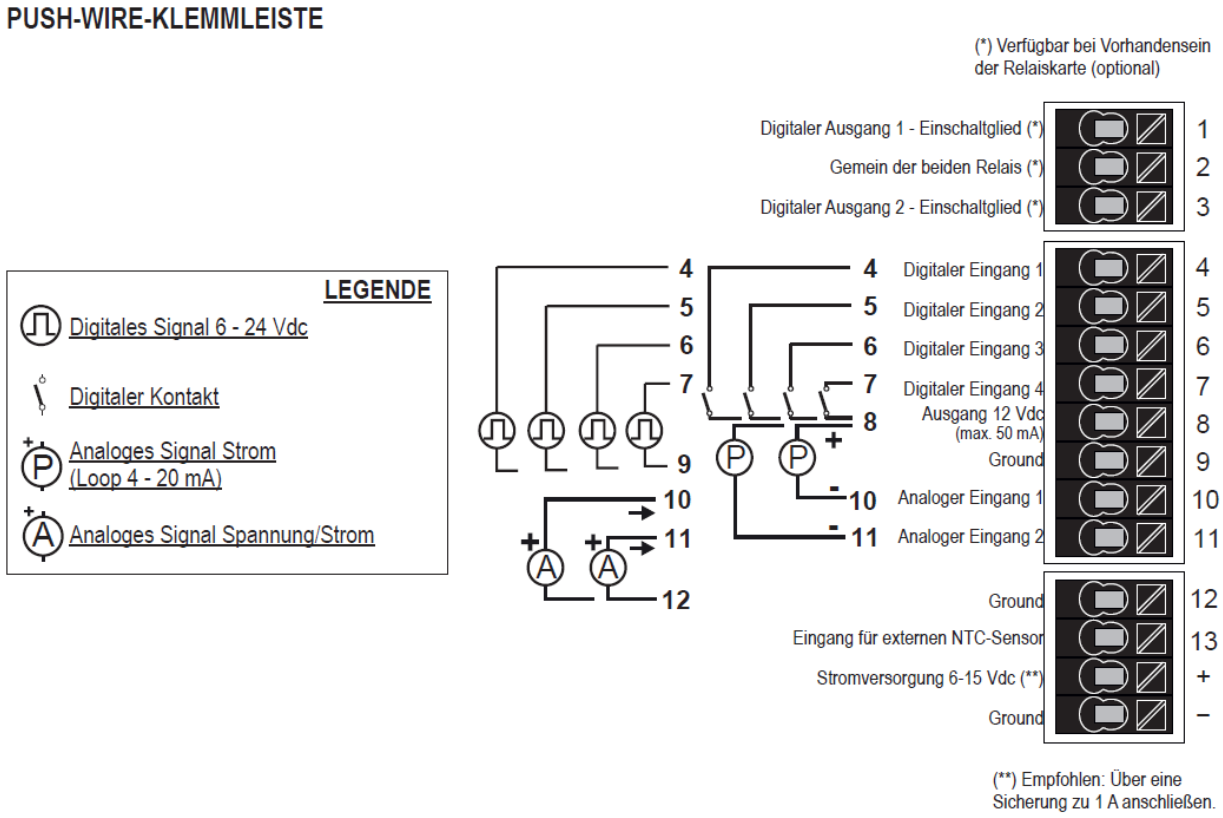


DM00190-0.stp

**Zeichnungen**

**Funktionstasten**

## TASTE EINSCHALTEN/AUSSCHALTEN UND TASTE SCROLL DISPLAY

MyALARM2 weist eine Taste PWR oben links auf (frontale Ansicht). Durch Drücken dieser Taste wird das Modul ein- und ausgeschaltet. Halten Sie die Taste PWR zum Ausschalten einige Sekunden gedrückt.
Außerdem weist das Gerät eine Taste SCR oben rechts auf (frontale Ansicht). Das Drücken dieser Taste gestattet das Scrollen der Parameter auf dem Display.

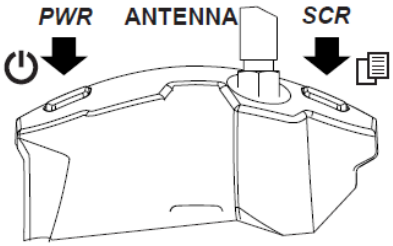


DM00190-0.stp

**Zeichnungen**

**Funktionsweise der Klemmleiste**

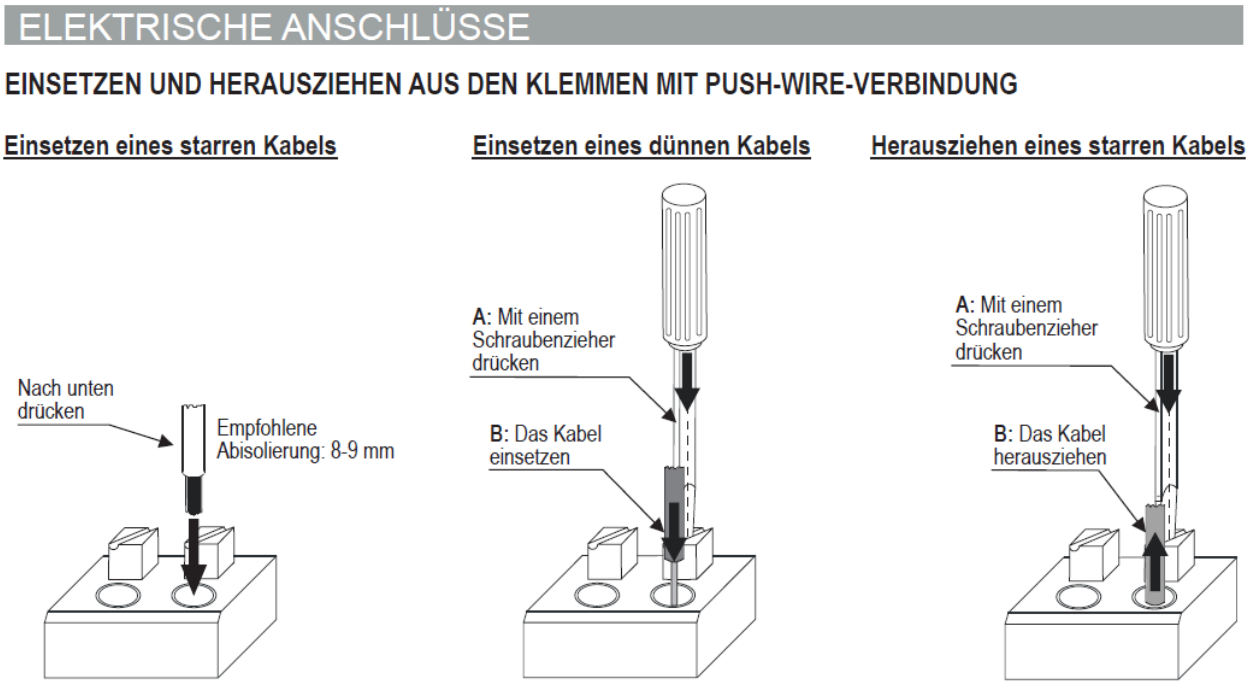


DM00190-0.stp

**Zeichnungen**

**Einsetzen der SIM- und SD-Karte**

# EINSETZEN DER SIM-CARD UND DER SD-CARD

## EINSETZEN DER SIM-CARD

Das Gerät MyAlarm2 weist einen Mini-SIM-Eingang auf der rechten Seite des Gehäuses. Stellen Sie beim Einlegen der Karte in den entsprechenden Sitz sicher, dass die Metallkontakte nach links ausgerichtet sind (wie auf der Abbildung illustriert).

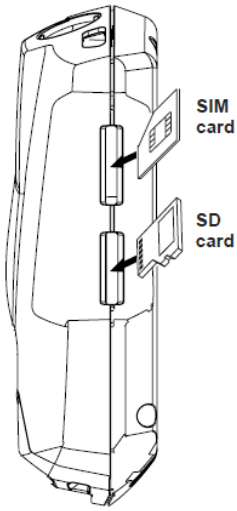


## EINSETZEN DER SD-CARD

Das Gerät MyAlarm2 weist einen SD-Card-Eingang auf, der für die Aktualisierung der Firmware des Gerätes und für die Aktualisierung der Informationen und der Parameter für die Verbindung mit den bekanntesten Providern verwendet werden kann. **Anm.: DEN INHALT DER MITGELIEFERTEN SD-CARD NICHT ENTFERNEN. ANDERENFALLS IST DIE DATENVERBINDUNG MIT DEM DIENST NICHT MÖGLICH.**
**MyAlarm2**. Der Eingang für MicroSD-Karte befindet sich auf der rechten Seite des Gehäuses. Stellen Sie beim Einlegen der SD-Karte in den entsprechenden Sitz sicher, dass die Metallkontakte nach links ausgerichtet sind (wie auf der Abbildung illustriert).

DM00190-0.stp

**Zeichnungen**

**Anschluss Micro-USB**

## MICRO-USB-PORT UND STROMVERSORGUNG

Das Gerät weist einen Micro-USB-Port an der linken Seite des Gehäuses auf, der zur Konfigurierung, zur Aktualisierung der Firmware und zum Nachladen der internen Batterie verwendet werden kann.
Zum Nachladen der internen Batterie verwenden:
- das mitgelieferte Netzteil zu 12 V, indem die Kabel an die Klemmen + und - (GND) angeschlossen werden.
- einen PC über den Micro-USB-Port mit Standardkabel.

Die Stromversorgung über den USB-Port ist nicht geeignet für feste Installationen oder Konfigurierungen, in denen die Relais und/oder die digitalen Eingänge verwendet werden.

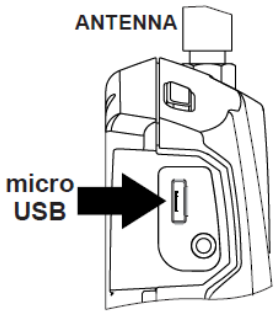


DM00190-0.stp

## Zeichnungen

### Informationen zur Antenne

**Elektrische Spezifikationen @ +25 °C**

| Frequency [MHz] | Max Gain [dBi] | Efficiency [%] / [dB] | Return loss min. [dB] | Impedance [Ω] | Operating Temperature [°C] |
|---|---|---|---|---|---|
| 824 - 960 | 1.0 (peak)<br>-0.5 (min) | 65 / -1.8 (peak)<br>50 / -3.0 (min) | -4 | 50 | -40 to +85 |
| 1710 - 1990 | 2.0 (peak)<br>0.5 (min) | 65 / -1.8 (peak)<br>50 / -3.0 (min) | -6 | | |
| 1920 - 2170 | 2.5 (peak)<br>2.0 (min) | 65 / -1.8 (peak)<br>50 / -3.0 (min) | -6 | | |

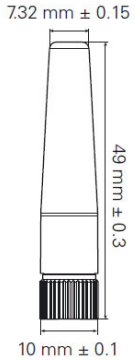


DM00190-0.stp

WACHENDORFF
Prozesstechnik GmbH & Co. KG

Wachendorff Prozesstechnik GmbH & Co. KG
Industriestrasse 7 • 65366 Geisenheim
Germany

Tel: +49 (0) 67 22 / 99 65 - 20
E-Mail: wp@wachendorff.de
www.wachendorff-prozesstechnik.de