WACHENDORFF
Prozesstechnik GmbH & Co. KG

Wachendorff Universalregler UR3274S

- PID-Regler im 32 x 74 mm Format
- Universaleingang für Prozesssignale, Thermoelemente, Pt100
- 3-stellige rote Anzeige
- Einfachste Programmierung über Tastatur oder Software
- Zwei Schaltausgänge als Relais

https://www.wachendorff-prozesstechnik.de/UR3274S

Beschreibung

Dieser kleine Universalregler ist ein kompakter Alleskönner. Mit einem universellen Eingang für fast alle handelsüblichen Temperatursensoren, Potentiometer sowie Prozesssignale und modernen Programmier-, Bedien- und Kontrolltechnologien ist dieser Regler die optimale Lösung für einfache Anwendungen. Neben einem hervorragenden Preis-/Leistungsverhältnis und einer hohen Qualität besticht der Regler durch sein robustes, kompaktes Gehäuse und sein brillantes Display.

Produkt-Details

Anzeige:	3-stellige LED-Anzeige mit 14,2 mm Ziffernhöhe
Tastatur:	4 Tasten zum Programmieren und Einstellen des Sollwertes.
Eingangsbereiche:	Einstellung des Eingangssignals in der Software oder über Tastatur. Thermoelement Typ K,S,R,J; Vergleichsstelle: intern (von 0 °C bis 50 °C; Genauigkeit Vergleichsstelle 0,1 °C/° C) Temperaturfühler: Pt100, Pt500, Pt1000, Ni100, PTC1K, NTC10K Lineare Eingänge: 0 V bis 10 V, 0/4 mA bis 20 mA Potentiometer: 0 bis 150 kOhm
Genauigkeit:	bei 25 °C 0,5 % ± 1 Ziffer für Thermoelemente und Widerstandsthermometer. 0,2%± 1 Ziffer für V und mA.
Relaisausgang:	UR3274S1: 1 x Wechselrelais mit 10 A bei 230 VAC, 1 x Schließer mit 5 A bei 230 VAC UR3274S3: 1 x Wechselrelais mit 8 A bei 230 VAC, 1 x Schließer mit 5 A bei 230 VAC Programmierbar als Regelausgang zum Heizen/Kühlen bzw. Alarm.
SSR-Ausgang:	UR3274S1: 12 VDC bei max. 30 mA bei 12 VDC Versorgung 35 VDC bei max. 30 mA bei 35 VDC Versorgung UR3274S3: 8 VDC bei max. 20 mA Achtung: Masse-/Minusausgang wird geschaltet. Programmierbar als Regelausgang zum Heizen/Kühlen bzw. Alarm.
Spannungsversorgung:	UR3274S1: 12 VAC bis 24 VAC oder 12 VDC bis 35 VDC, ±10 %, 50/60 Hz UR3274S3: 230 VAC ±10 %, 50/60 Hz
Schutzart:	Von vorne strahlwasserfest und staubdicht nach IP65 (mit Dichtung), Rückseite Schutzart IP30, Anschlüsse IP20.
Gehäuse:	Schwarzes, stoßfestes Kunststoffgehäuse.
Umgebungsbedingungen:	Betriebstemperatur: 0 °C bis +45 °C; relative Luftfeuchte 35 % bis 95 %. rF, nicht kondensierend.
Programmierung:	Die Programmierung und Bedienung erfolgt menügeführt über die Fronttasten. Mit dem Programmierkit kann der Regler auch über eine Windows ™ - Software programmiert werden. Diese Software ist Windows 7 und Windows 10 kompatibel. Die Speicherkarte besitzt eine interne Batterie. Dadurch ist eine Programmierung der Geräte ohne Anlegen der Versorgung möglich (bis zu 1000 Programmierungen mit einer Batterie).
Funktionalität:	Regelausgang für Zweipunkt-Regelung (mit Hysterese) mit P, PI, PD und PID-Verhalten. Die Ausgabe erfolgt zeitproportional. Zusätzlich ist eine Taktansteuerung für ein Regelventil programmierbar.
Tuning:	Manuelles oder automatisches Tuning einstellbar.
Alarmbetriebsarten:	Absolut/Schwelle, Band, untere/obere Abweichung, optionale Rückstellung über Tastatur.
Zweiter Regelausgang (Kühlung)	Anstatt des Alarmausgangs programmierbar: Mit P, I, PI, PD und PID-Verhalten. Die Ausgabe erfolgt zeitproportional. Schaltzyklus, Verhältnis zu Heizen, Überlappung oder Totband sind programmierbar.
Sperren:	Sollwertsperre und/oder Programmiersperre
Abtastzeit:	66 ms (15 Hz)
Zykluszeit:	Interne Zykluszeit beträgt 100 ms (nicht veränderbar).

Zertifikate & Zulassungen:	CE, UL
Abmessungen (BxHxT):	74 mm x 32 mm x 53 mm. Schalttafelausschnitt 28,5 mm x 70,5 mm. Befestigung über Montagerahmen mit Klemmbügel aus Kunststoff.
Anschluss:	Über Schraubklemmen.
Lieferumfang:	Gerät, Befestigungsmaterial, Dichtung, Betriebsanleitung.
Gewicht:	100 Gramm
Zertifkate:	CE, RoHS
Zolltarifnummer:	8542 31 90
Hersteller:	Wachendorff Prozesstechnik GmbH & Co. KG

Zeichnungen

Step-Datei:

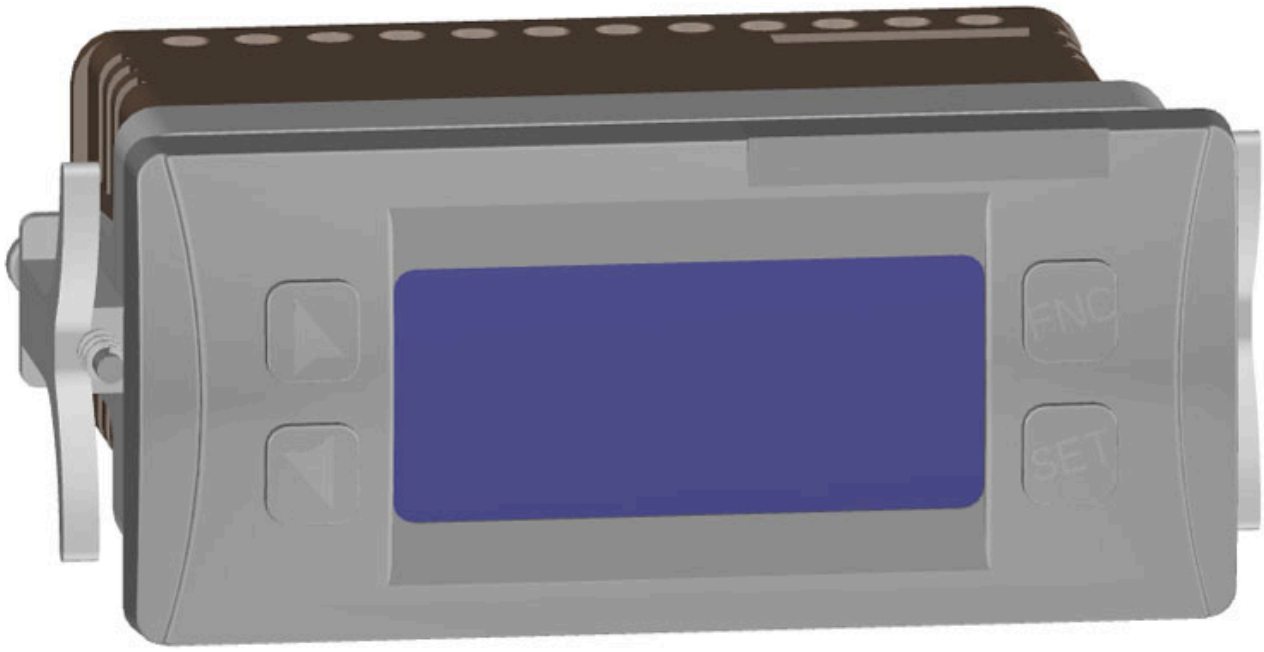

Zeichnungen

Abmessungen:

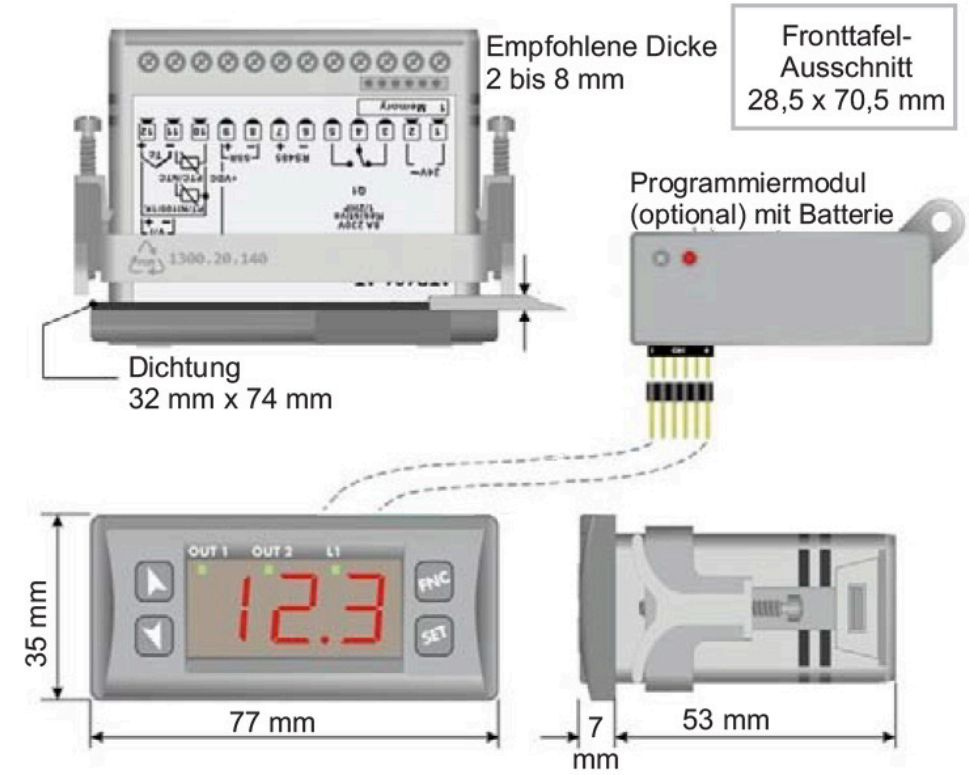

Abmessungen

Anschlüsse:

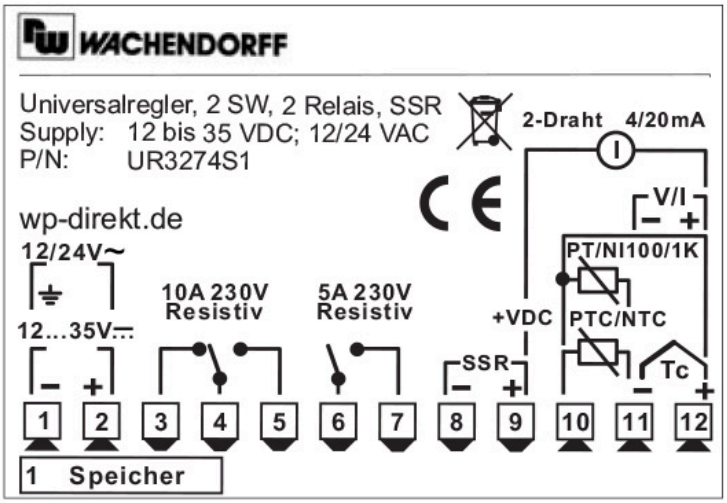

UR3274S1

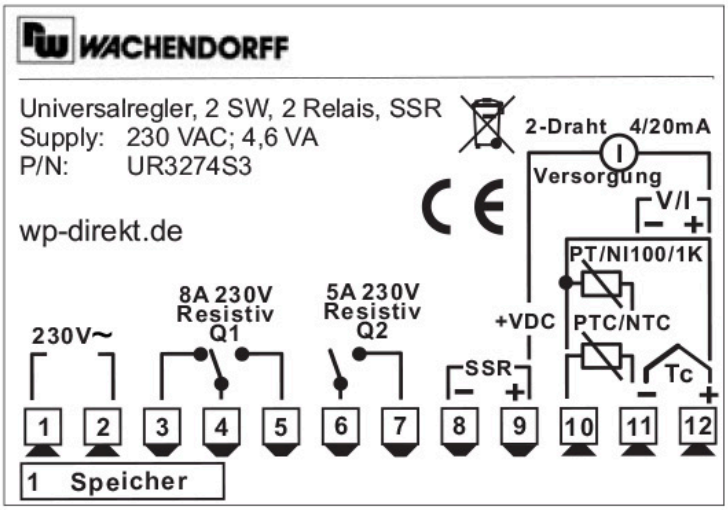

UR3274S3

WACHENDORFF
Prozesstechnik GmbH & Co. KG

Wachendorff Prozesstechnik GmbH & Co. KG
Industriestrasse 7 • 65366 Geisenheim
Germany

Tel: +49 (0) 67 22 / 99 65 - 20
E-Mail: wp@wachendorff.de
www.wachendorff-prozesstechnik.de