Aufputzgehäuse für WebPanel der Serie 1 10,1" bis 21,5"

- Aufputzgehäuse in modernem Design
- Passend für alle Wide-Screen Geräte der Serie 1 von 10,1" bis 21,5"

https://www.wachendorff-prozesstechnik.de/IPC-WPCAUFP-xxx-24

Beschreibung
Die Aufputzgehäuse für die WebPanel sind auf pulverbeschichtetem Stahlblech und genau auf die WebPanel abgestimmt. Dadurch ist ein möglichst geringer Wandaufbau sichergestellt.. Sie sind für eine externe 24 VDC-Versorgung konzipiert. Durch das smarte Design wird eine sehr schnelle Wandmontage ermöglicht. Sie sind geeignet für WebPanel von 10,1" bis 21,5".

Produkt-Details	
Montage:	Aufputzmontage
Material:	Stahlblech pulverbeschichtet RAL 7016 Rückwand Stahlblech verzinkt Eckprofile Aluminium eloxiert
Abmessungen (TxBxH):	IPC-WPCAUFP-101-24: 60x320,4x220,4 mm IPC-WPCAUFP-116-24: 60x355,4x250,4 mm IPC-WPCAUFP-121-24: 60x359,4x257,4 mm IPC-WPCAUFP-133-24: 64x401,4x272,4 mm IPC-WPCAUFP-156-24: 82x446,4x295,4 mm IPC-WPCAUFP-215-24: 70x585,4x373,4 mm
Lieferumfang:	Gehäuse Ethernet-Buchse + Verbindungskabel im Gehäuse von der Buchse zum Webpanel PG-Verschraubung für die 24V Spannungsversorgung
Zolltarifnummer:	84733080

Bestell-Nr. Produkt(e)	
IPC-WPCAUFP-101-24	Gehäuse für 10,1" WebPanel
IPC-WPCAUFP-116-24	Gehäuse für 11,6" WebPanel
IPC-WPCAUFP-121-24	Gehäuse für 12,1" WebPanel
IPC-WPCAUFP-133-24	Gehäuse für 13,3" WebPanel
IPC-WPCAUFP-156-24	Gehäuse für 15,6" WebPanel
IPC-WPCAUFP-215-24	Gehäuse für 21,5" WebPanel

Zeichnungen

Abmessungen 10,1"

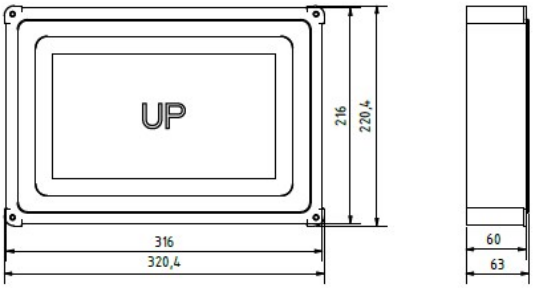

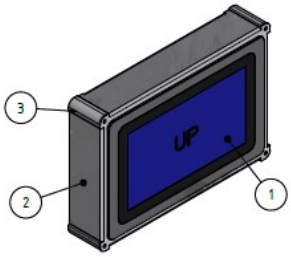

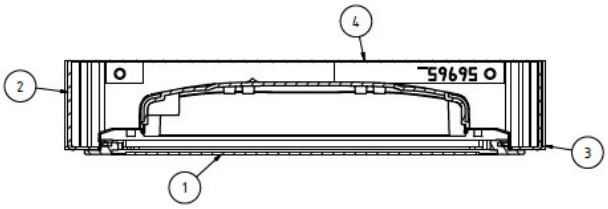

TEILELISTE IPC-WPCAUFP-101-24			
OBJEKT	ANZAHL	BAUTEILNUMMER	BESCHREIBUNG
1	1		Web Panel 10,1"
2	1		Gehäuse-Rahmen
3	4		Eckprofil AL eloxiert
4	1		Montageplatte für WPC002-101

Massstab:	Gewicht: 1,065 kg
Material:	

Gehäuse für Web-Panel
(Montage am Gerät)
Pulverbeschichtet RAL7016

Zeichnungen

Abmessungen 11,6"

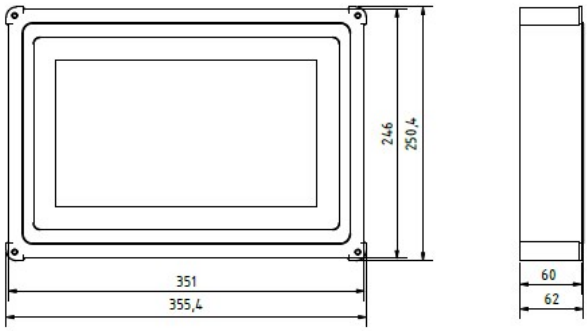

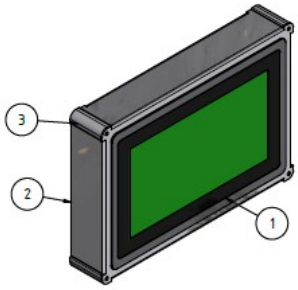

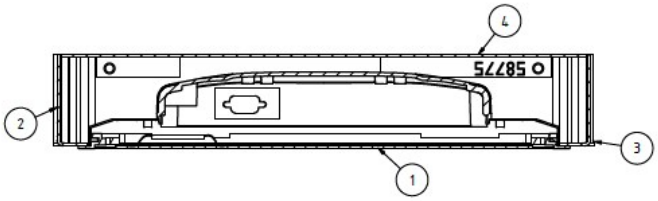

TEILELISTE IPC-WPCAUFP-116-24			
OBJEKT	ANZAHL	BAUTEILNUMMER	BESCHREIBUNG
1	1		Web Panel 11,6"
2	1		Gehäuse-Rahmen
3	4		Eckprofil AL eloxiert
4	1		Montageplatte für WPC002-116

Massstab:	Gewicht: 1,224 kg
Material:	

Gehäuse für Web-Panel WPC002-116
(Montage am Gerät)
Pulverbeschichtet RAL7016

Zeichnungen

Abmessungen 12,1"

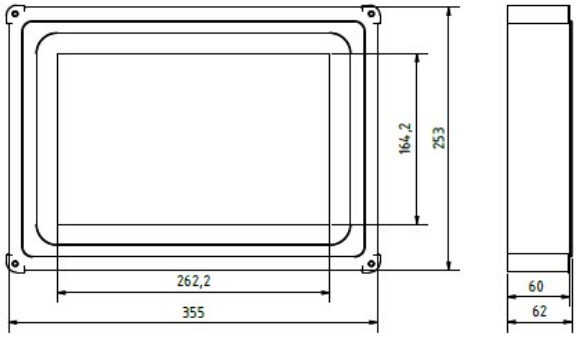

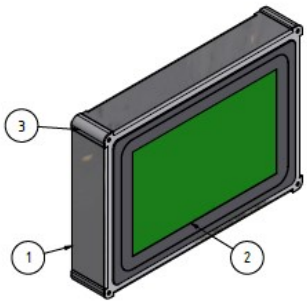

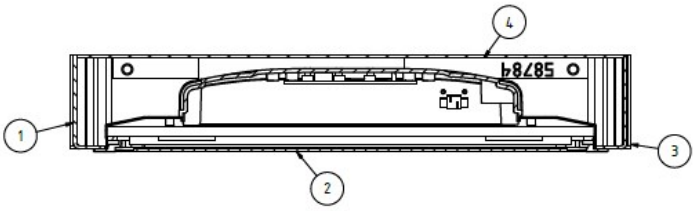

TEILELISTE IPC-WPCAUFP-121-24			
OBJEKT	ANZAHL	BAUTEILNUMMER	BESCHREIBUNG
1	1		Gehäuse-Rahmen
2	1		Web Panel 12,1"
3	4		Eckprofil AL eloxiert
4	1		Montageplatte für WPC002-121

Massstab:	Gewicht: 1,277 kg	
Material:		
		Gehäuse für Web-Panel WPC002-121 (Montage am Gerät) Pulverbeschichtet RAL7016

Zeichnungen

Abmessungen 13,3"

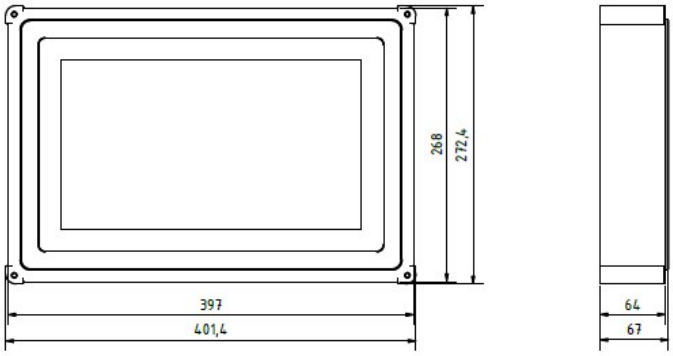

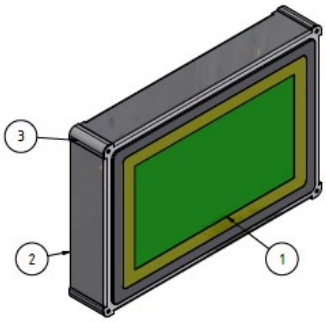

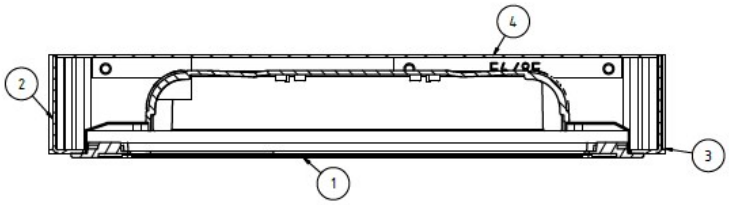

TEILELISTE IPC-WPCAUFP-133-24			
OBJEKT	ANZAHL	BAUTEILNUMMER	BESCHREIBUNG
1	1		Web Panel 13,3"
2	1		Gehäuse-Rahmen
3	4		Eckprofil AL eloxiert
4	1		Montageplatte für WPC002-133

Massstab:	Gewicht: 1,607 kg	
Material:		
		Gehäusefür Web-Panel WPC002-133 (Montage am Gerät) Pulverbeschichtet RAL7016

Zeichnungen

Abmessungen 15,6"

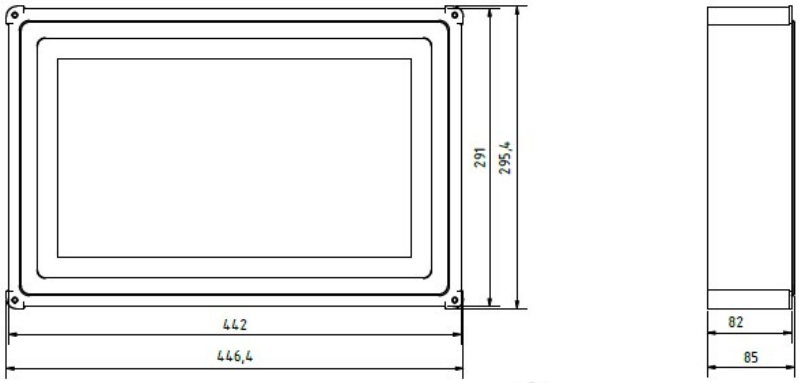

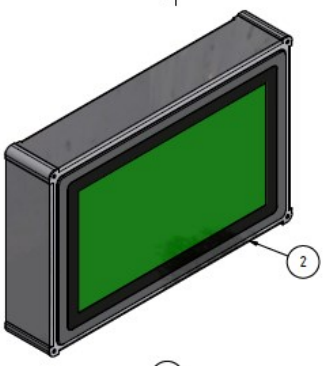

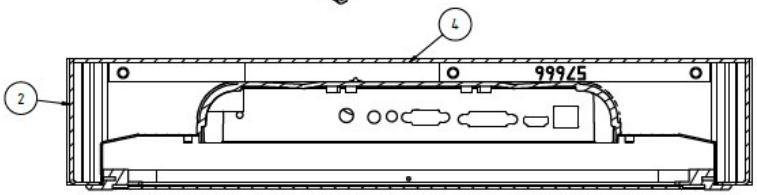

TEILELISTE IPC-WPCAUFP-156-24			
OBJEKT	ANZAHL	BAUTEILNUMMER	BESCHREIBUNG
1	1		Web Panel 15,6"
2	1		Gehäuse-Rahmen
3	4		Eckprofil Al eloxiert
4	1		Montageplatte für WPC002-156

Massstab:	Gewicht:	
Material:		
		Gehäuse für Web-Panel WPC002-156 (Montage am Gerät) Pulverbeschichtet RAL7016

Zeichnungen

Abmessungen 21,5"

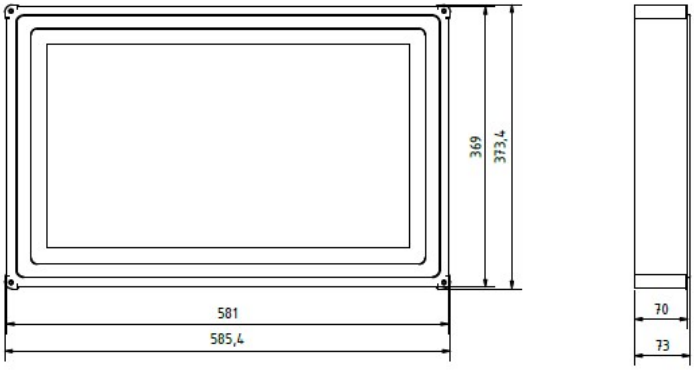

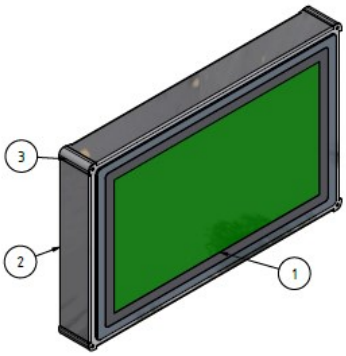

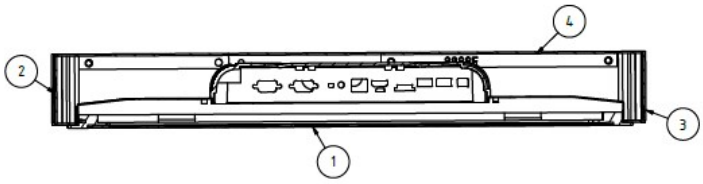

TEILELISTE IPC-WPC002-215-24			
OBJEKT	ANZAHL	BAUTEILNUMMER	BESCHREIBUNG
1	1		Web Panel 21,5"
2	1		Gehäuse-Rahmen
3	4		Eckprofil AL eloxiert
4	1		Montageplatte für WPC002-215

Massstab:	Gewicht: 3,105 kg
Material:	

Gehäuse für Web-Panel WPC002-215
(Montage am Gerät)
Pulverbeschichtet RAL7016

WACHENDORFF
Prozesstechnik GmbH & Co. KG

Wachendorff Prozesstechnik GmbH & Co. KG
Industriestrasse 7 • 65366 Geisenheim
Germany

Tel: +49 (0) 67 22 / 99 65 - 20
E-Mail: wp@wachendorff.de
www.wachendorff-prozesstechnik.de