7 Zoll Panel-PC ARCHMI-807AR

- 7" TFT-LCD, 800 x 480 Pixel
- resistiver Touch
- Prozessor: Intel® Pentium® N4200 (2,5 GHz)
- Lüfterloses Kühlsystem
- Ablesewinkel horizontal 120°, vertikal 140°

https://www.wachendorff-prozesstechnik.de/ARCHMI-807AR

Beschreibung

Die ARCHMI-8A Serie basiert auf einem Intel® Pentium® N4200 Prozessor mit 2,5 GHz.

Die Industrie-Panel-PC dieser Serie sind in den Display-Größen 7“ bis zu 21,5“, wahlweise mit projiziert kapazitiven oder resistiven Touch ausgestattet. Das projiziert kapazitive Touch ermöglicht mit einem entsprechendem Betriebssystem eine Multitouch Bedienung. Bei der Notwendigkeit einer drucksensitiven Bedienung (z.B. mit Handschuhen) ist das resistive Touch die richtige Wahl. Die Frontblenden sind absolut rahmenbündig mit dem Aluminiumdruckguss-Gehäuse verbunden. Das Gehäuse ist in IP66 ausgeführt. Das einzigartige lüfterlose thermische Design des Aluminiumdruckguss-Gehäuses ermöglicht eine effektive Temperaturregelung. Die ARCHMI IPC können optional mit einem High Brightness LCD und/oder Optical Bonding für eine herausragende Darstellung, selbst unter schwierigen Bedingungen, ausgestattet werden. Zusätzlich können Erweiterungskarten für zusätzliche Schnittstellen, WLAN oder auch die Versorgung des Panel-PC via Power over Ethernet (POE) integriert werden. Diese performante und doch sehr energieeffiziente Prozessorfamilie findet Anwendung beispielsweise in der Fabrikautomation, bei der Ferndatenerfassung und in den gängigsten industriellen Anwendungen.

Produkt-Details

Spannungsversorgung:	9 VDC bis 36 VDC
Leistungsaufnahme:	tba
Display:	7” TFT-LCD
Auflösung:	800 x 480 Pixel
Seitenverhältnis:	15:9
Helligkeit:	350 cd/m² 1000 cd/m² (optional High-Brightness-LCD)
Hintergrundbeleuchtung:	50.000 h Laufzeit
Farben:	262 Tsd.
Ablesewinkel:	H: 120° / V: 140° H: 140° / V: 130° (optional High-Brightness-LCD)
Touchscreen:	resistiver Touch
Prozessor:	Intel® Celeron® N3350 (2,4 GHz) (optional) Intel® Pentium® N4200 (2,5 GHz)
RAM:	4 GB / 8 GB DDR3L 1866 MHz onboard
SSD/HDD:	1 x SATA3 2,5"
Schnittstellen:	USB: 2 x USB 3.0 type A Seriell: COM1: RS232 / RS422 / RS485; COM2: RS232 Ethernet: 2x GbE 10/100/1000 Base T (X), RJ45 Audio: 3,5 mm Klinke Spannungsversorgung: steckbare 3-polige Klemmleiste Ein-/Aus-Schalter: optionale steckbare 2-polige Klemmleiste, siehe Zubehör IPC_DIO_2P
Erweiterungssteckplätze	1 x Mini-PCIe volle Bauhöhe (intern) 1 x SIM-Karten- / Micro-SD-Steckplatz
Gehäuse:	Aluminiumdruckguss
Montage:	VESA 75 x 75; Schalttafelmontage
Schutzart:	IP66 frontseitig
Abmessungen (BxHxT):	202 mm x 149 mm x 40 mm
Gewicht:	ca. 2,8 kg
Umgebungsbedingungen:	Betrieb: 0 °C bis +50 °C (optional -20 ° C bis +60 °C) Lagerung: -30 °C bis +70 °C 10% bis 90 %.rF, nicht kondensierend.
Zertifizierungen:	CE/FCC Class A
Betriebssysteme:	Windows® 10 IoT Linux

Optionen:	Erweiterter Temperaturbereich -20 °C bis +60 °C VGA HDMI 4 x USB 2.0 2 x USB 2.0 + 1 x COM (RS-232) 2 x USB 2.0 + 1 x COM (RS-232) + 1 x Power-Taster 2 x USB 2.0 + 1 x COM (RS-232) + 1 x Power-Taster + 1 x Mini-PCIe + 1 x Simkarten-Steckplatz 2 x USB 2.0 + 1 x Mini-PCIe + 1 x Simkarten-Steckplatz 2 x USB 2.0 + 1 x LAN 2 x USB 2.0 + 2 x CAN + 1 x Mini-PCIe + 1 x Simkarten-Steckplatz 2 x COM (RS-232) 2 x COM (RS-232) + 1 x Mini-PCIe + 1 x Simkarten-Steckplatz 2 x COM (RS-232/RS-485, isoliert) WLAN 2,4GHz, BT4 WLAN 2,4GHz, 5GHz, BT4 Optical Bonding High Brightness Display Smart Battery (nur ohne Schnittstellenerweiterung)
Lieferumfang:	Gerät 1 x Netzteil 1 x Befestigungsmaterial
Zolltarifnummer:	84715000
Hersteller:	Aplex Technology Inc.

Bestell-Nr. Produkt(e)	
ARCHMI-807AR	7" Industrie-Panel-PC, resistiver Touch

Bestell-Nr. Zubehör	
ETHSWG5C	5-fach Ethernet Switch, Gigabit, unmanaged
ETHSWG8C1	8-fach Ethernet Switch, Gigabit, unmanaged
KABETH10	Patch-Kabel, RJ45 UTP CCA, CAT5e weiß, 0,3 m
KABETH11	Patch-Kabel, RJ45 UTP CCA, CAT5e weiß, 1 m
KABETH12	Patch-Kabel, RJ45 UTP CCA, CAT5e weiß, 2 m
CKI.68R17.R	Einbautastatur für die rückseitige Montage, 68 Tasten
CKI.85R15.F-TI	Einbautastaturfür den Fronteinbau, 85 Tasten, integrierter Trackball und geprägte Folie
CKI.85R15.R-TI	Einbautastatur für die rückseitige Montage, 85 Tasten, integrierter Trackball
DGI.64Q12.F	Einbautastatur für den Fronteinbau, 64 Tasten
DGI.64Q12.F-TI	Einbautastatur für den Fronteinbau, 64 Tasten, integrierter Edelstahl-Trackball
DGI.81R17.F-TI	Einbautastatur für den Fronteinbau, 81 Tasten, integrierter Trackball
DGI.98R17.F	Einbautastatur für den Fronteinbau, 98 Tasten, Tasten-/Nummernblock mit integriertem Trackball
DGI.98R17.F-TI	Einbautastatur für den Fronteinbau, 98 Tasten, Tasten-/Nummernblock mit integriertem Trackball
FIT.105E16.F-TP	Einbautastatur für den Fronteinbau, 105 Tasten, integriertes Touchpad
FIT.105E16.R-TI	Einbautastatur für die rückseitige Montage, 105 Tasten, integrierter Trackball
FIT.105E16.T-TI	Tischtastatur, 105 Tasten, integrierter Trackball
FIT.68E16.F-TI	Einbautastatur für den Fronteinbau, 68 Tasten, integrierter Trackball
FIT.68E16.R-TI	Einbautastatur für die rückseitige Montage, 68 Tasten, integrierter Trackball
FIT.68E16.T-TI	Kompakttastatur, Tischversion, 68 Tasten, integrierter Trackball
FIT.68E16.T-TP	Tischtastatur, 68 Tasten, integriertes Touchpad
IPC_DIO_2P	Anschlussstecker 2-polig, digitaler Eingang

Zeichnungen

Abmessungen (mm):

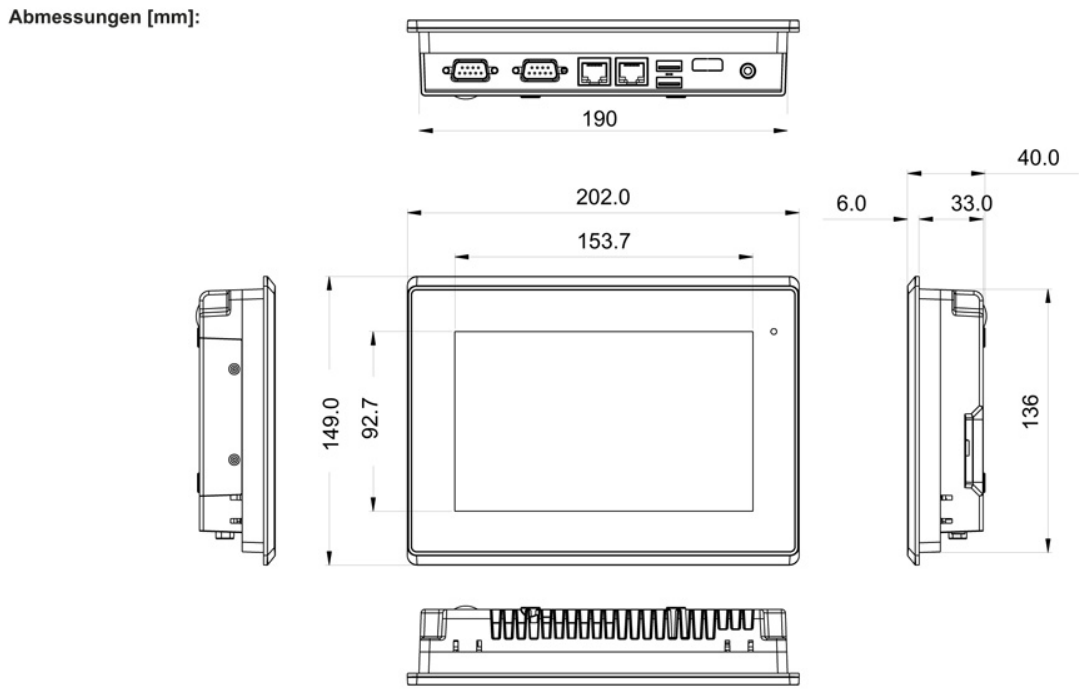

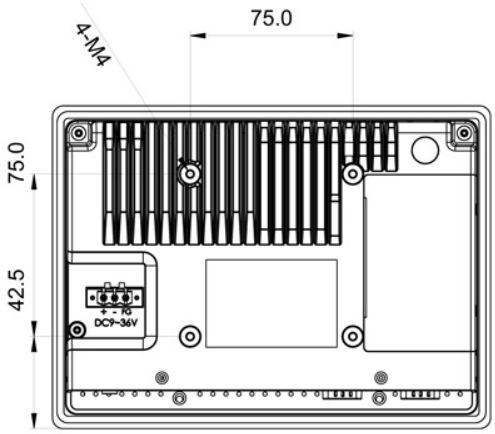

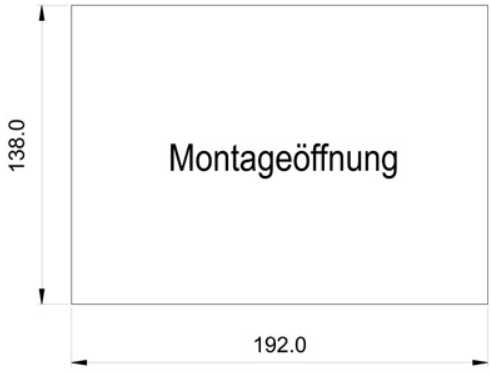

WACHENDORFF
Prozesstechnik GmbH & Co. KG

Wachendorff Prozesstechnik GmbH & Co. KG
Industriestrasse 7 • 65366 Geisenheim
Germany

Tel: +49 (0) 67 22 / 99 65 - 20
E-Mail: wp@wachendorff.de
www.wachendorff-prozesstechnik.de