WACHENDORFF
Prozesstechnik GmbH & Co. KG

17" Industrie-Display ViTAM-117G
Edelstahlgehäuse

- 17" TFT-LCD, 1280 x 1024 Pixel
- ohne Touch-Funktion
- IP66/IP69K Edelstahlgehäuse
- rahmenbündiges Design
- lüfterloses Kühlsystem
- Ablesewinkel horizontal 170°, vertikal 160°

https://www.wachendorff-prozesstechnik.de/ViTAM-117G

Beschreibung

Die ViTAM-Serie bietet extrem robuste industrielle Displays im rahmenbündigen Edelstahlgehäuse mit IP66/IP69K-Zertifizierung.
Die Industrie-Touch-Displays dieser Serie sind in Displaygrößen von 10,1“ bis zu 23,8“, wahlweise mit projiziert-kapazitivem oder resistivem Touch erhältlich. Ergänzt wird die Serie um Displays ohne Touch-Funktionalität. Das projiziert-kapazitive Touch ermöglicht eine Multi-Touch-Bedienung. Bei der Notwendigkeit einer drucksensitiven Bedienung (z.B. mit Handschuhen) ist das resistive Touch die richtige Wahl. Die Frontblenden sind absolut rahmenbündig mit dem Gehäuse aus Edelstahl (Typ 304, optional 316) verbunden. Das robuste Gehäuse ist in IP66/IP69K mit M12-Anschlussmöglichkeiten ausgeführt. Durch das einzigartige lüfterlose Design wird eine effektive Temperaturregelung und der Einsatz auch im Lebensmittelbereich oder Laboratorien ermöglicht. Die Touch-Displays der ViTAM-Serie können optional mit einem High-Brightness-Display und auch Optical Bonding für eine herausragende Darstellung, selbst unter schwierigen Bedingungen, ausgestattet werden.

Produkt-Details

Spannungsversorgung:	9 VDC bis 36 VDC
Leistungsaufnahme:	max. 19 W max. 23 W (optional High-Brightness-LCD)
Display:	17" TFT-LCD
Auflösung:	1280 x 1024 Pixel
Seitenverhältnis:	5:4
Helligkeit:	350 cd/m² 1.000 cd/m² (optional High-Brightness-LCD)
Farben:	16,2 Mio. 16,7 Mio. (optional High-Brightness-LCD)
Ablesewinkel:	H: 170° / V: 170°
Touchscreen:	ohne Touch-Funktion
Schnittstellen:	VGA: 1 x M12 12-Pin mit wasserdichter Abdeckung HDMI: 1x mit wasserdichter Abdeckung OSD: Steuerungsmembrane (rückseitig) Spannungsversorgung: 1 x M12 3-Pin mit wasserdichter Abdeckung
Gehäuse:	Edelstahl (Typ 304, optional 316)
Montage:	VESA 75 x 75; Yoke Mount (schwenkbare Gabel-Halterung)
Schutzart:	IP66/IP69K
Abmessungen (BxHxT):	432 mm x 358 mm x 55.3 mm
Gewicht:	ca. 7,5 kg
Umgebungsbedingungen:	Betrieb: 0 °C bis +50 °C Lagerung: -30 °C bis +70 °C 10 % bis 90 %.rF bei 40 °C, nicht kondensierend
Zertifizierungen:	CE/FCC Class A
Lieferumfang:	Gerät 1 x M12 Netzteil 1 x M12 auf VGA Kabel, 2 m
Zolltarifnummer:	85285210
Hersteller:	Aplex Technology Inc.
Optionen:	IP65 wasserbeständiges Netzteil (24 VDC / 90-305 VAC) Optical Bonding High-Brightness-LCD (1000 cd/m²) Edelstahl (Typ 316) 2 W Lautsprecher (IP65) Auto-Dimming Funktion HDMI Kabel, 2 m

Bestell-Nr. Produkt(e)

ViTAM-117G	17" Industrie-Display, Edelstahl, ohne Touch-Funktion

Bestell-Nr. Zubehör

PPC-W-101	VESA Wandhalterung Edelstahl (Typ 304) 75 x 75 / 100 x 100
PPC-W-101S	VESA Wandmontage-Kit Edelstahl (Typ 316) 75 x 75 / 100 x 100
PPC-Y-117	U-Monitorhalterung aus Edelstahl für ViTAM IPC und Displays
PPC-Y-117S	U-Monitorhalterung aus Edelstahl für ViTAM IPC und Displays
PPC-D-103	VESA Standfuß Edelstahl (Typ 304) 75 x 75 / 100 x 100

Zeichnungen

Abmessungen (mm) 01:

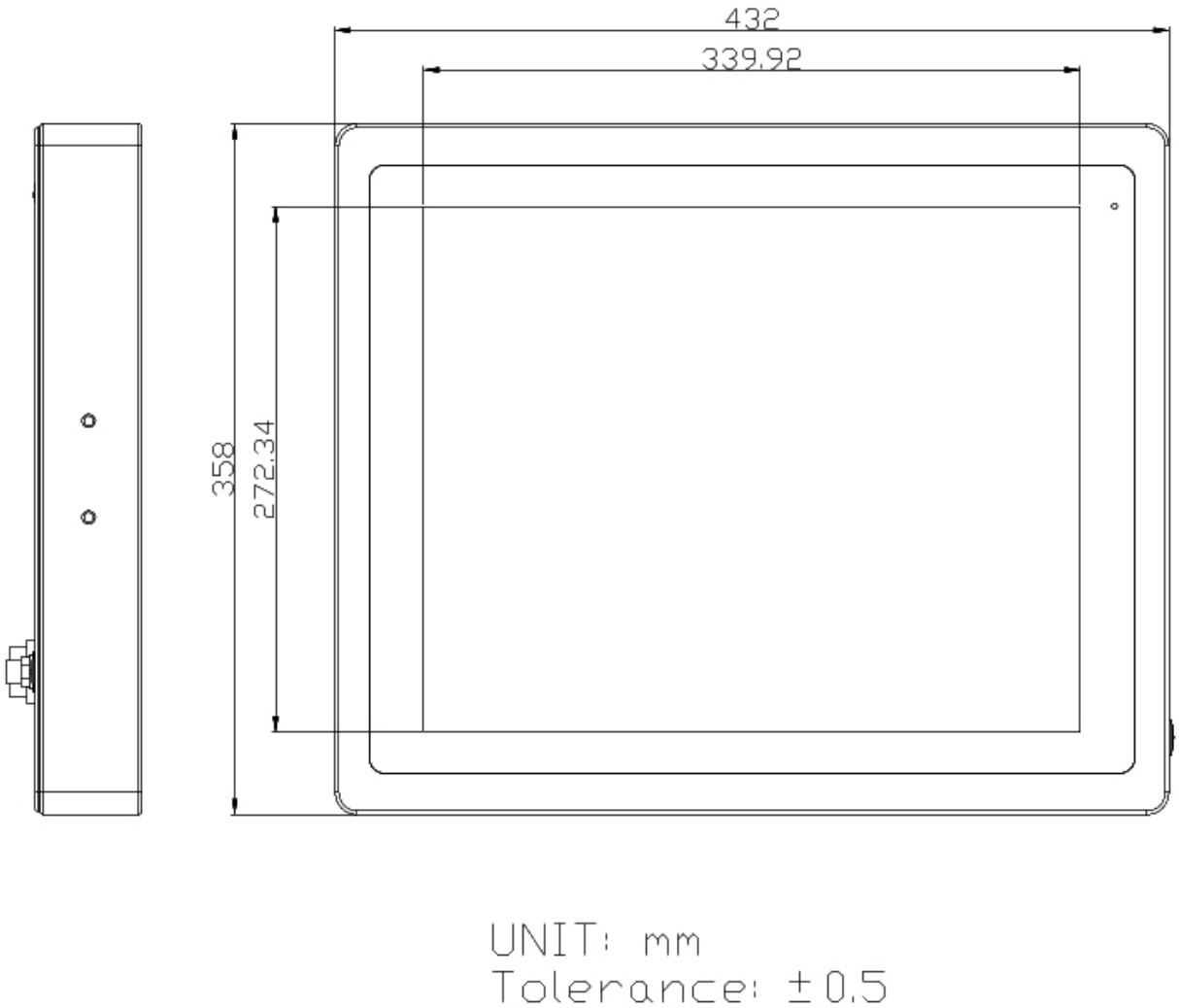

Zeichnungen

Abmessungen (mm) 02 und STL-Datei/Viewer:

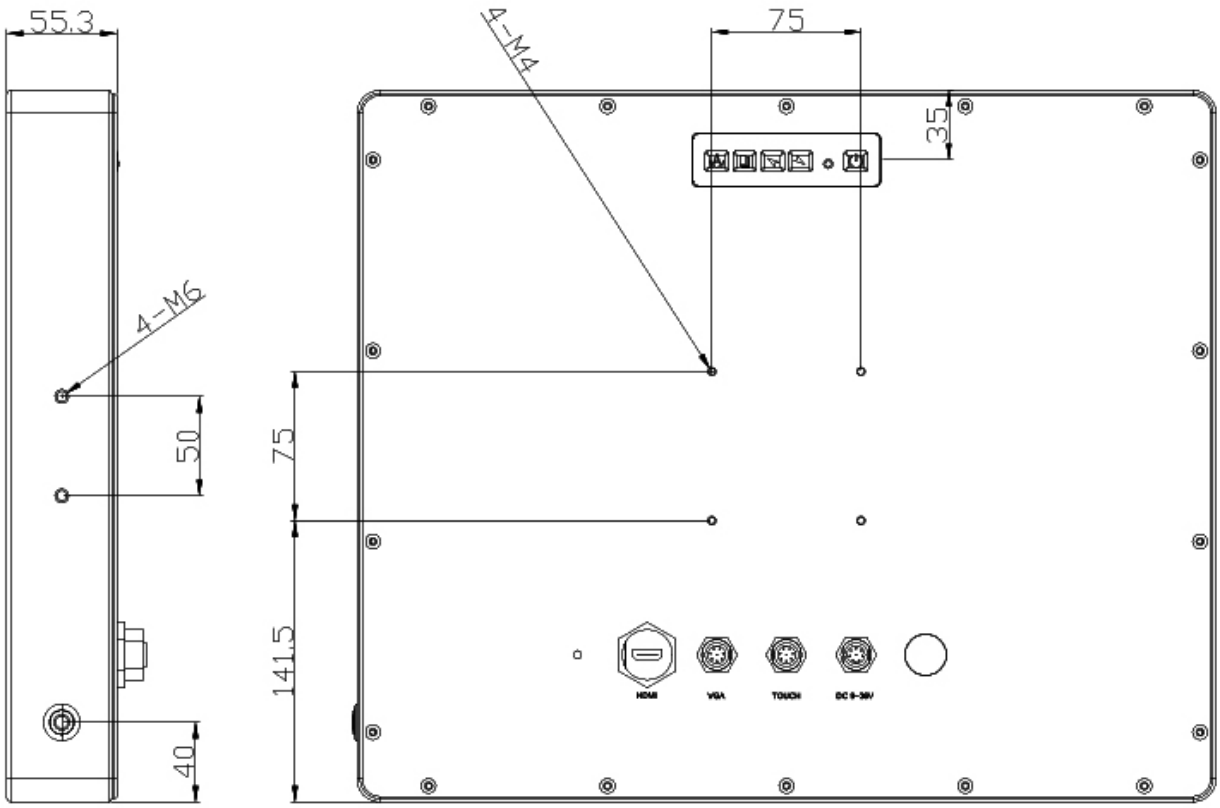

UNIT: mm
Tolerance: ±0.5

Zeichnungen

HDMI-Kabel

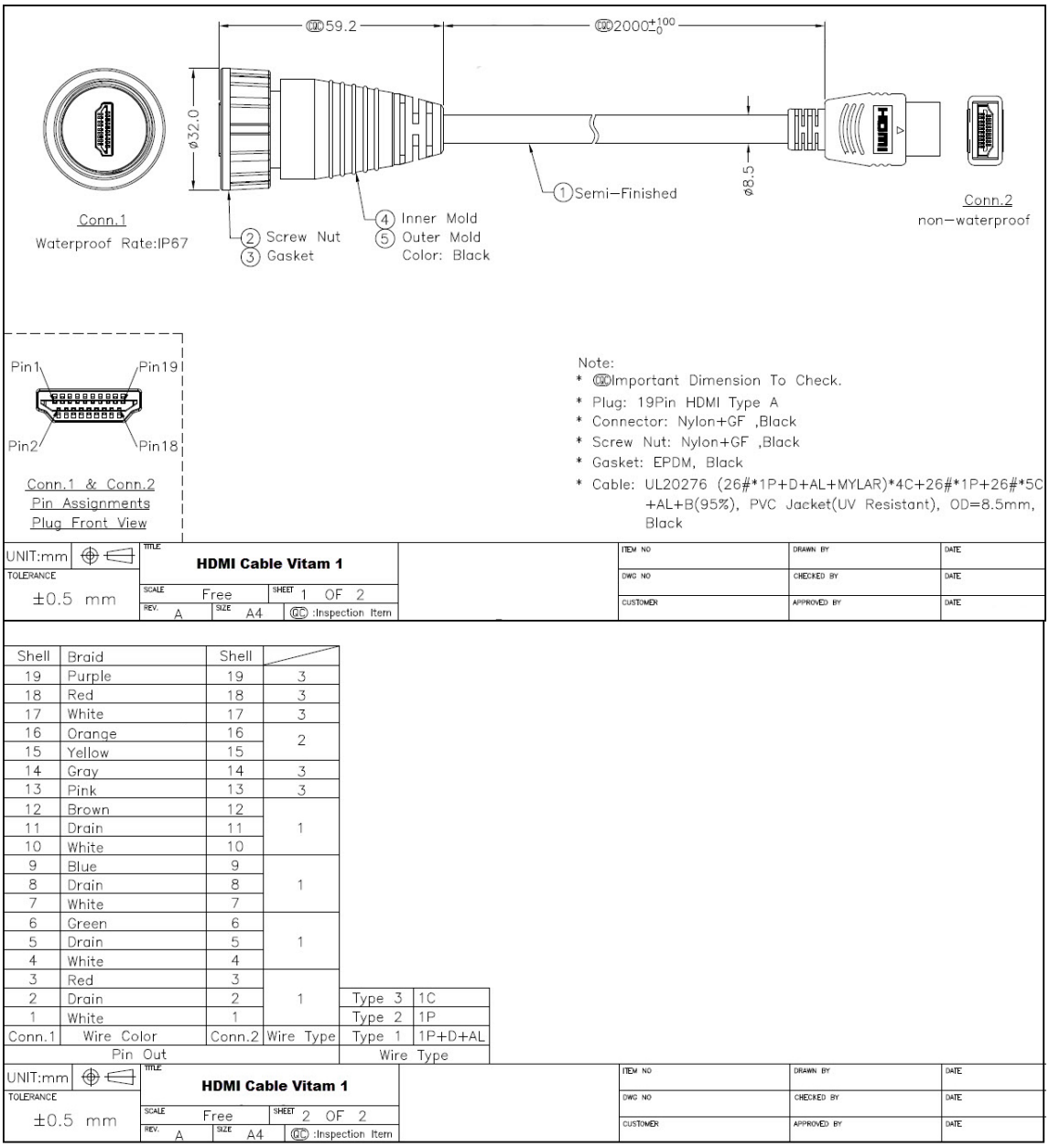

Shell	Braid	Shell			
19	Purple	19	3		
18	Red	18	3		
17	White	17	3		
16	Orange	16	2		
15	Yellow	15			
14	Gray	14	3		
13	Pink	13	3		
12	Brown	12	1		
11	Drain	11			
10	White	10			
9	Blue	9	1		
8	Drain	8			
7	White	7			
6	Green	6	1		
5	Drain	5			
4	White	4			
3	Red	3	1		
2	Drain	2		Type 3	1C
1	White	1		Type 2	1P
Conn.1	Wire Color	Conn.2	Wire Type	Type 1	1P+D+AL
Pin Out				Wire Type	

UNIT:mm
TOLERANCE
±0.5 mm
TITLE
HDMI Cable Vitam 1
SCALE Free
SHEET 2 OF 2
REV. A
SIZE A4
:Inspection Item
ITEM NO
DWG NO
CUSTOMER
DRAWN BY
CHECKED BY
APPROVED BY
DATE

(evtl. nicht im Lieferumfang enthalten)

Zeichnungen

USB-Kabel

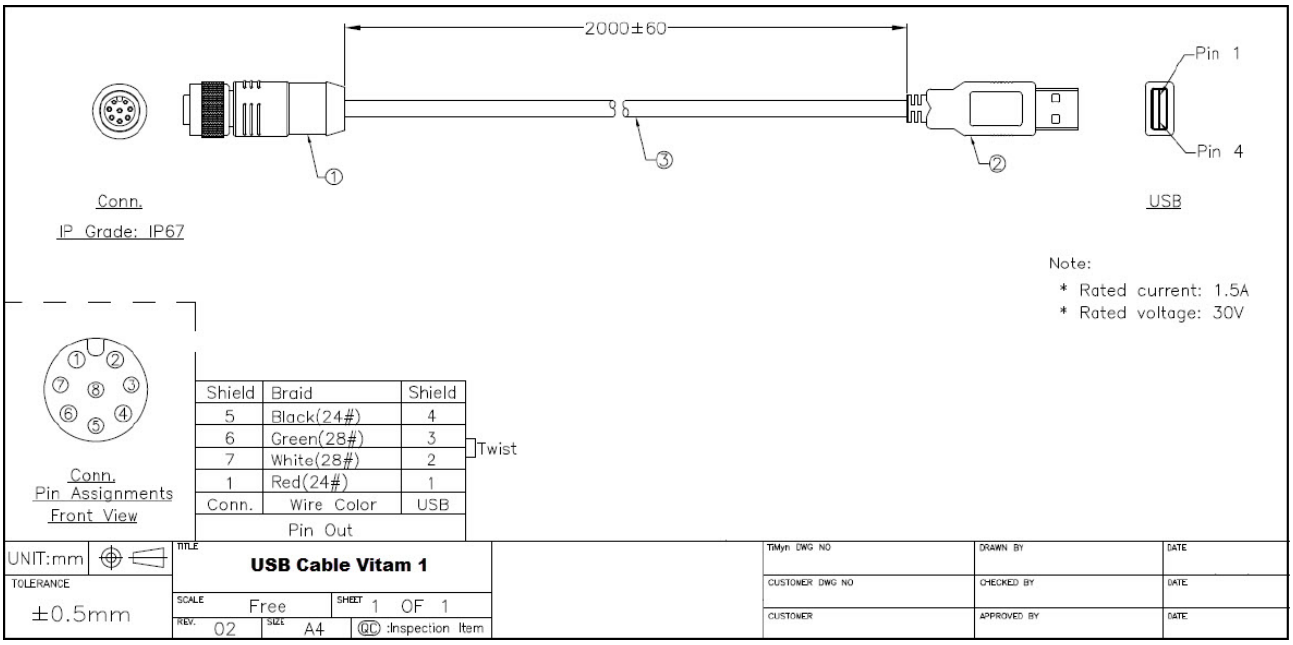

(evtl. nicht im Lieferumfang enthalten)

Zeichnungen

VGA-Kabel

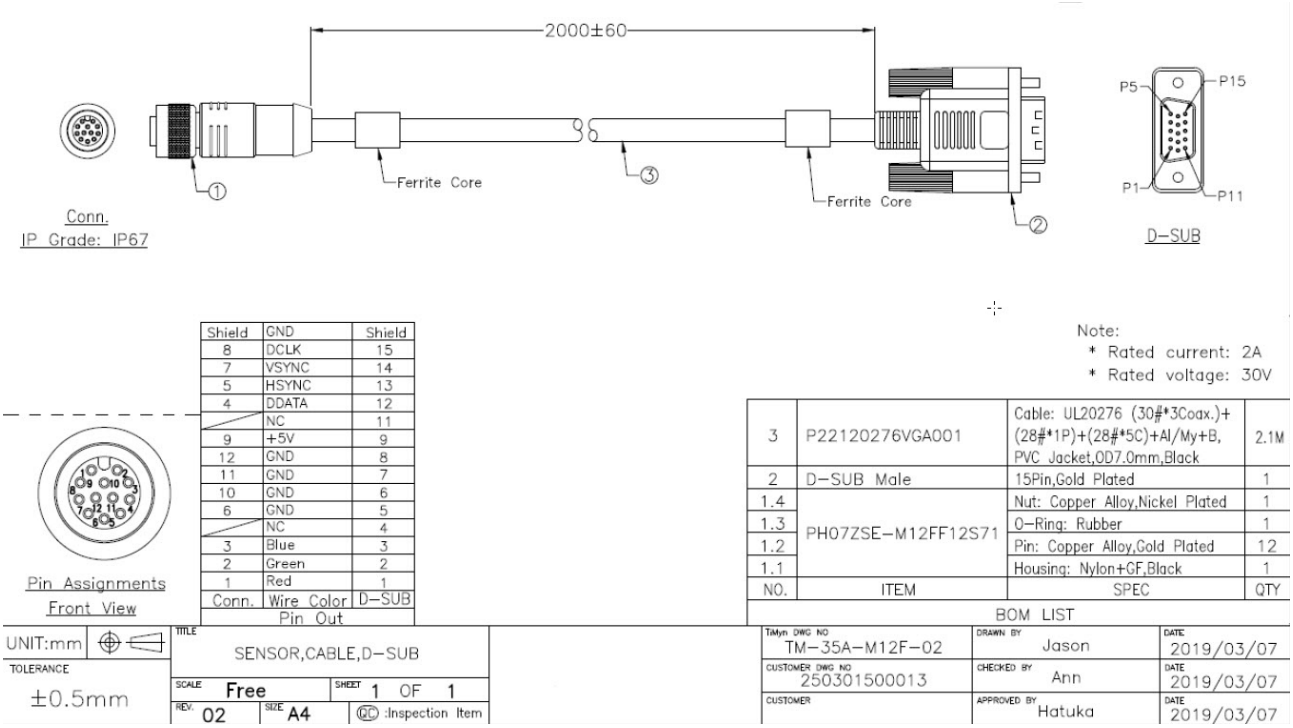

Shield	GND	Shield
8	DCLK	15
7	VSYNC	14
5	HSYNC	13
4	DDATA	12
	NC	11
9	+5V	9
12	GND	8
11	GND	7
10	GND	6
6	GND	5
	NC	4
3	Blue	3
2	Green	2
1	Red	1
Conn.	Wire Color	D-SUB

Pin Out

BOM LIST

NO.	ITEM	SPEC	QTY
3	P22120276VGA001	Cable: UL20276 (30#*3Coax.)+(28#*1P)+(28#*5C)+Al/My+B, PVC Jacket,OD7.0mm,Black	2.1M
2	D-SUB Male	15Pin,Gold Plated	1
1.4	PH07ZSE-M12FF12S71	Nut: Copper Alloy,Nickel Plated	1
1.3		O-Ring: Rubber	1
1.2		Pin: Copper Alloy,Gold Plated	12
1.1		Housing: Nylon+GF,Black	1

(evtl. nicht im Lieferumfang enthalten)

WACHENDORFF
Prozesstechnik GmbH & Co. KG

Wachendorff Prozesstechnik GmbH & Co. KG
Industriestrasse 7 • 65366 Geisenheim
Germany

Tel: +49 (0) 67 22 / 99 65 - 20
E-Mail: wp@wachendorff.de
www.wachendorff-prozesstechnik.de