Relaisausgangsmodul 2x Wechsler

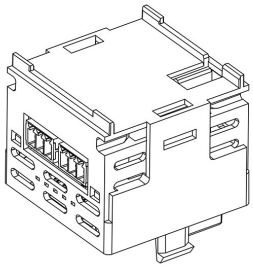

Relaisausgangsmodul für das Basisgerät PM-50

- 2x Wechsler
- 5 A bei 250 VAC oder 30 VDC; ohmsche Last
- Abnehmbare Klemmleiste

https://www.wachendorff-prozesstechnik.de/PMM000I0RL200000

Beschreibung
Das Relaisausgangsmodul erweitert die grafische Anzeige PM-50, schnell und einfach, um weitere Schaltausgänge (2x Wechsler).

Produkt-Details	
Ausgänge:	2x Wechslerrelais (Öffner/Schließer)
Details:	Typ: Form-C-Relais NO-Kontakte: Relais 1 (Klemme 1 und 3) Relais 2 (Klemme 4 und 6) 5 Ampere bei 250 VAC oder 30 VDC; ohmsche Last. NC-Kontakte: Relais 1 (Klemme 2 und 3) Relais 2 (Klemme 5 und 6) 3 Ampere bei 250 VAC oder 30 VDC Gemeinsame Masse Relais 1, ist die Klemme 3. Gemeinsame Masse Relais 2, ist die Klemme 6. Isolierung: 3000 Vrms für 1Min. Wenn alle Relais aktiv sind, beträgt der maximale Strom 4A pro Relais. Anschlussdarstellung finden Sie unter Zeichnungen.
Lebenserwartung:	Mindestens 100.000 Zyklen bei Volllast. Eine externe Schutzbeschaltung mittels RC-Glieder verlängert die Lebensdauer der Relais.
Anschlüsse:	Federkraftklemme bis 16 AWG (1,31 mm²) Länge des Drahtabschnitts: 8 mm bis 9 mm (0,32" bis 0,35")
Spannungsversorgung:	Erfolgt über das Basismodul PM-50 Maximale Leistung 0,6 W
Gewicht:	63,4 g
Betriebstemperatur:	-10 °C bis + 55°C
Relative Luftfeuchtigkeit:	0 % bis 85 %, nicht kondensierend
Schutzart:	IP25
Abmessungen (BxHxT):	44.8 mm x 44.8 mm x 34.1 mm
Hinweis:	**Jedes Erweiterungsmodul (RS232, Ethernet, Analogausgang, Relais, AC Vorsorgung) kann jeweils nur einmal gesteckt / installiert werden.**
Hersteller:	Red Lion

Bestell-Nr. Produkt(e)	
PMM000I0RL200000	Relaisausgangsmodul für PM-50; 2x Wechsler

Zeichnungen

Abmessungen in Inch (mm)

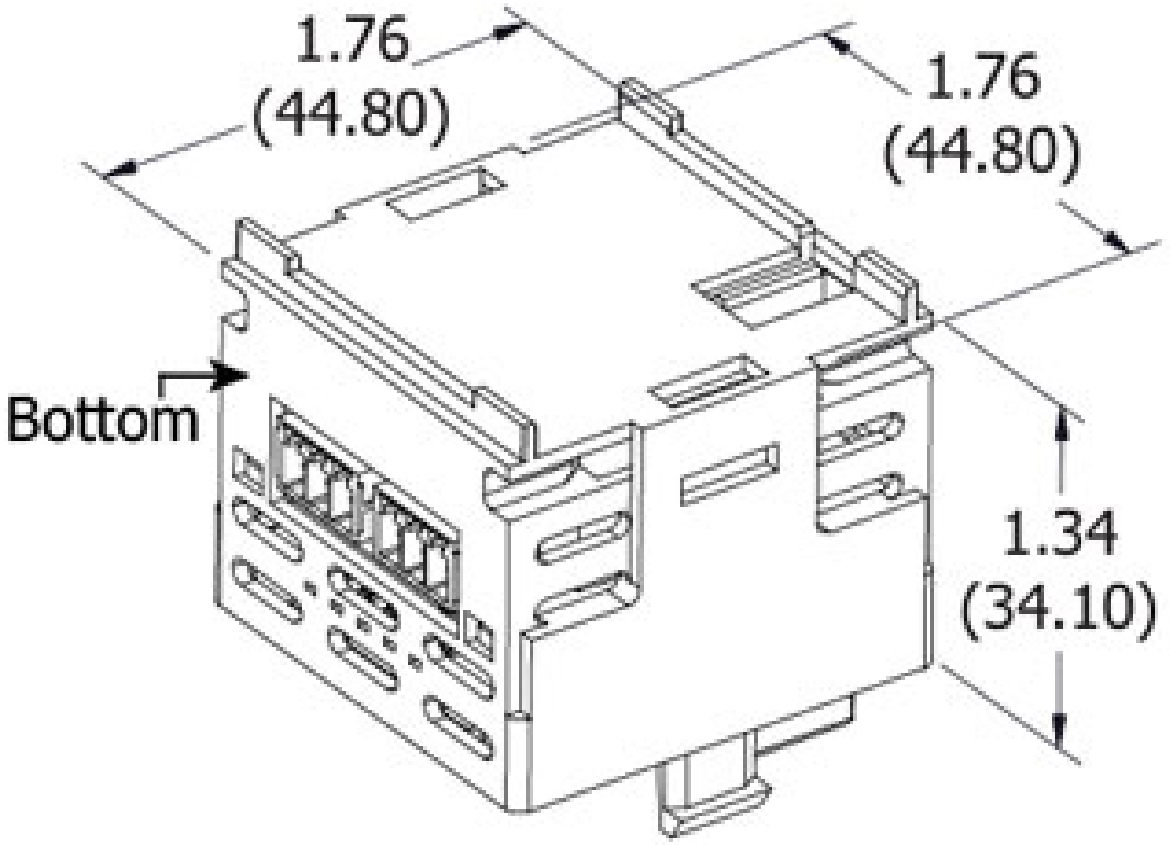

Zeichnungen

Klemmen- und LED-Bedeutung

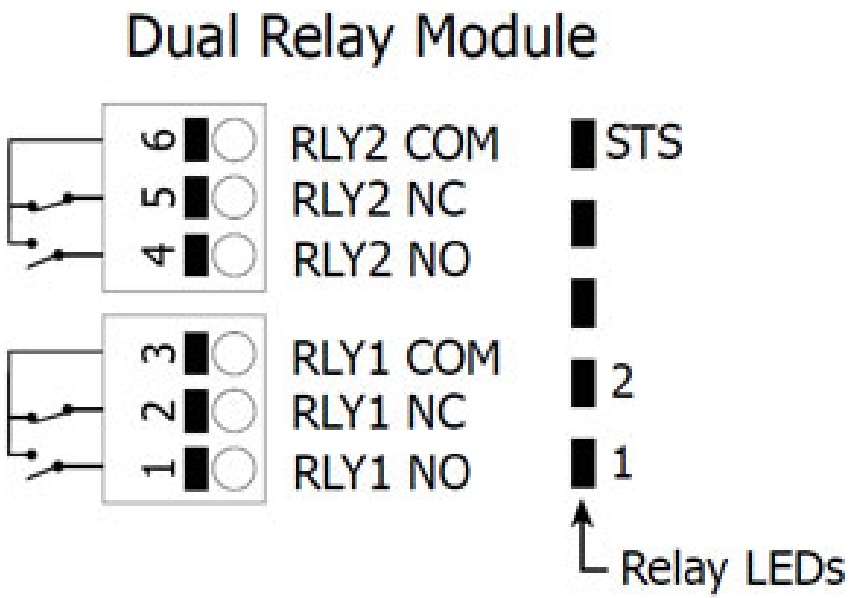

Module Status (STS) LED

LED/STATE	MEANING
Fast blink	Module is initializing.
Solid	Module is running normally.

Relay LEDs

LED/STATE	MEANING
Solid	Relay is active.
OFF	Relay is inactive.

Relaisausgangsmodul_2xWechsler.dwg

WACHENDORFF
Prozesstechnik GmbH & Co. KG

Wachendorff Prozesstechnik GmbH & Co. KG
Industriestrasse 7 • 65366 Geisenheim
Germany

Tel: +49 (0) 67 22 / 99 65 - 20
E-Mail: wp@wachendorff.de
www.wachendorff-prozesstechnik.de