WACHENDORFF

Schaltnetzteil für Gebäude-automation AMR2

AMR2-24

24 : Ausgangsspannung
- 05 .... 05 V Ausgang
- 12 .... 12 V Ausgang
- 15 .... 15 V Ausgang
- 24 .... 24 V Ausgang

Technische Daten
Installation und Betrieb

Bild 1: Einbausituation

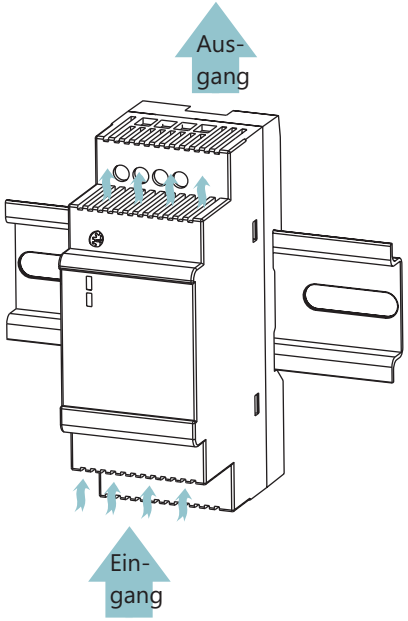

Bild 2: Montage

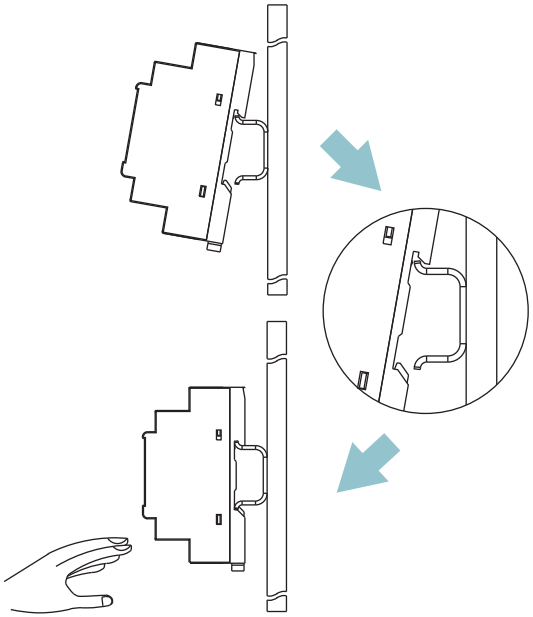

Bild: 3 Anschlussklemme

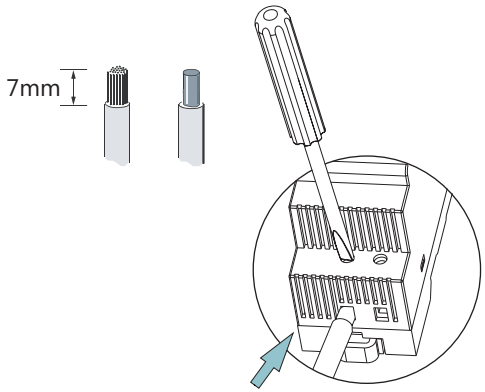

Kabeldurchmesser
* AWG24 - 12
- Schrauben des Steckers mit maximal 0,68 Newton-Meter anziehen.

Nur Kupferleitungen verwenden, 60/75 °C
Max. Umgebungstemperatur von 50 °C für UI508
Vout mit max. 0,019 Newton-Meter drehen

Bild 4: Demontage

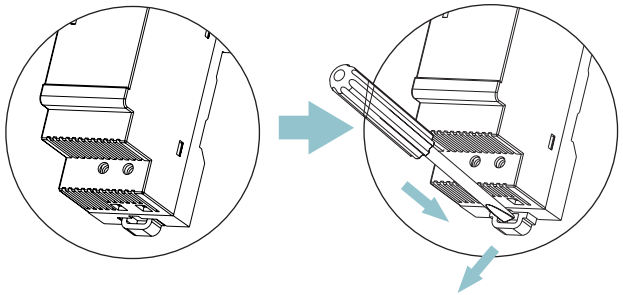

WACHENDORFF

⚠ Sicherheitshinweise

Gefahr!
Tod oder Personenschaden möglich! Bei Nichtbeachtung der folgenden Hinweise kann mit hoher Wahrscheinlichkeit ein Personenschaden oder der Tod eintreten. Lesen und beachten Sie die Anleitung zuerst!

Vor der Installation beachten!
Vor Beginn der Installations- oder Instandhaltungsarbeiten ist der Hauptschalter der Anlage auszuschalten und gegen Wiedereinschalten zu sichern!

⚠ Warnung: Hochspannung! Gespeicherte Spannung!
Das Gerät beinhaltet ungeschützte Bauteile, die gefährliche Hochspannung führen, bzw. Bauteile, die diese Hochspannung speichern.
- Das Gerät darf nur von qualifiziertem Fachpersonal geöffnet werden!
- Stecken Sie keine Gegenstände in das Gerät!
- Halten Sie das Gerät von Feuer und Wasser fern!

⚠ Warnung! Während Installation/Betrieb beachten!
Unsachgemäße/r Installation/Betrieb beeinträchtigen die Sicherheit und führen zu Fehlfunktionen oder Geräteausfall.
Das Gerät darf nur von qualifiziertem Fachpersonal installiert werden! Führen Sie die Montage und Installation den gültigen Vorschriften entsprechend und EMV-gerecht durch.

Vor der Inbetriebnahme müssen folgende Bedingungen erfüllt sein, insbesondere:
- Der Anschluss an die Versorgungsspannung muss gemäß VDE0100 ausgeführt werden.
- Bei Anschluss mit flexiblen Kabeln: alle Litzen müssen ordnungsgemäß im Anschlussblock eingeklemmt sein (Kurzschlussgefahr).
- Alle angeschlossenen Leitungen müssen dem Strombereich des Netzteils entsprechen. Auf korrekte Polung ist zu achten!
- Für ausreichende Kühlung muss gesorgt werden. Die Öffnungen für die Kühlung dürfen nicht verdeckt werden.
- Angeschlossene Kabel müssen gesichert sein; falls erforderlich, muss ein manueller Schalter für die Trennung von der Netzspannung installiert werden.
- Schützen Sie das Gerät ausreichend gegen Staub, Schmutz, Feuchtigkeit und andere Umwelteinflüsse.
- Auch gegen energiereiche Strahlung, Risiken mechanischer Beschädigung, unbefugter Veränderung und zufälliger Berührung müssen Vorkehrungen getroffen werden.
- Der Betrieb des Gerätes ist nur für die vorgesehene Nennspannung erlaubt.
- Das Gerät ist nur für die Verwendung in Class I, Division 2, Group A, B, C und D oder nicht explosiven Umgebungen vorgesehen.

Installation

EINBAUSITUATION UND MONTAGE (siehe Bild 1 und 2)

Es wird empfohlen, auf allen Seiten einen Abstand von 25 mm für Ventilation/Kühlung einzuhalten. Zur Montage kippen Sie das Gerät leicht nach hinten und haken es in den oberen Bereich der Schiene ein. Drücken Sie unten auf das Gerät bis es einrastet. (Bild 2)

ENTFERNEN VON DER HUTSCHIENE (siehe Bild 4)

Vor der Demontage : Schalten Sie die Netzspannung ab und entfernen Sie Ihr System vom Versorgungsnetzwerk. Schieben Sie die Verriegelung nach unten (siehe Bild 4). Heben Sie dann die untere Frontseite leicht an und entfernen das Gerät von der Hutschiene.

Anschluss (Siehe Bild 3)

Die technischen Daten für die Kabelspezifikation und Abisolierung entnehmen Sie der Rückseite. Verwenden Sie nur zugelassene Kabel, die den angegebenen Spannungen und Strömen entsprechen! Auf korrekte Polung ist zu achten!

INTERNE SICHERUNG

Die interne Sicherung dient zum Schutz des Gerätes und muss nicht durch den Benutzer ausgetauscht werden. Im Falle einer defekten Sicherung ist das Gerät aus Sicherheitsgründen an Wachendorff zurück zu senden!

Beschreibung	Modell			
	5 VDC	12 VDC	15 VDC	24 VDC
Eingang				
Eingang interne Sicherung	T2A / 250 VAC			
Nennspannung	100 VAC bis 240 VAC			
AC Spannungsbereich	90 VAC bis 264 VAC			
DC Spannungsbereich	120 VDC bis 375 VDC			
Frequenz	47 bis 63 Hz			
Eingangsnennstrom (max.)	400 mA	600 mA		
Einschaltstrom (115 VAC/230 VAC)	< 20 A / <40 A			
Effizienz (Typ)	82 %	84 %	84 %	85 %
Korrektur Leistungsfaktor	Entspricht EN61000-3-2 Class A			
Ausgang				
Einschaltzeit	<1.000 ms nachdem AC am Eingang bei voller resistiver Last angelegt ist			
Einschaltzeit mit kapazitiver Last	<1.500 ms @ 3.500 µF			
Anlaufzeit	<150 ms bei voller resistiver Last			
Anlaufzeit-mit kapazitiver Last	<500 ms @ 3.500 µF			
Überspannungsschutz	5,75 bis 6,5 VDC	15 bis 16,5 VDC	18 bis 20 VDC	30 bis 33 VDC
Trimmbereich Spannung	5 bis 5,5 VDC	12 bis 14 VDC	13,5 bis 16,5 VDC	24 bis 28 VDC
Leitungsregelung	± 1.0 %			
Belastungsregelung	± 1.0 %			
Temperaturkoeffizient	± 0,03 % / °C			
Initiale Spannungseinstellung	5 V + 1 %	12 V + 1 %	15 V + 1 %	24 V + 1 %
DC ON Indikator (Grüne LED)	3,5 bis 4,5 VDC	9 bis 10,8 VDC	11 bis 13,5 VDC	19,2 bis 21,6 VDC
DC LOW Indikator (Rote LED)	3,5 bis 4,5 VDC	9 bis 10,8 VDC	11 bis 13,5 VDC	19,2 bis 21,6 VDC
	<50mVp-p			
Nominaler Strom	3 A	2 A	1,6 A	1 A
Festgelegter Überlastschutz	120 % bis 165 %			
Ausgang Kurzschluss	Hiccup Modus			
Verweilzeit (230 VAC)	> 80 ms			
Abfallzeit	<150 ms von 95 % auf 10 % der Nennspannung @ voller Last			
Schutzart	IP20			
Allgemein				
Isolation	3.000 VAC / 4.242 VDC			
Isolationswiderstand	100 MΩ			
Kühlung	Konvektionskühlung			
Temperaturbereich	Lager : -40 bis + 85 °C , Betrieb : -40 bis + 71 °C			
Leistungs-Derating	2.5 % / °C von 61°C bis 71°C			
Relative Feuchte	20 bis 95% RH			
Gehäusematerial	Kunststoff			
Max. erforderlicher freier Platz	25 mm auf allen Seiten			
Abmessungen (H x B x T)	91 35 56,5 [mm]			
Gewicht	130 g			
max. Höhe bei Betrieb	4.850 m			
Zulassungen gemäß				
UL / cUL	UL 508 Listed, UL 1310 Class 2 power, UL 60950-1 Recognized, ISA 12.12.01			
TUV	EN 60950-1			
CE	EN 61000-6-3 ,EN 55032 Class B, EN 61000-3-2, EN 61000-3-3			
	EN 61000-6-2, EN 55024 , EN 61000-4-2, -3, -4, -5, -6, -8 , -11, EN 61204-3, ENV 50204			

Copyright by Wachendorff Prozesstechnik GmbH & Co. KG, Industriestraße 7, D-65366 Geisenheim, Tel.: 06722/9965-20, Fax: -78, Stand: 12.09.2017.

Alle Angaben ohne Gewähr, Irrtümer und Änderungen vorbehalten.