Wachendorff Prozesstechnik GmbH & Co. KG
Industriestrasse 7
D-65366 Geisenheim
Tel.: +49 (0) 67 22 / 99 65 - 20
Fax: +49 (0) 67 22 / 99 65 - 78
www.wachendorff-prozesstechnik.de

Leistungsmodul, 8-Kanäle, 24 VDC, ST7118

- Das Leistungsmodul ermöglicht den mehrfachen Abgriff der Versorgungsspannung von 24 VDC.
- Die 24 VDC-Versorgung wird an allen acht Anschlusspins für die Feldebene zur Verfügung gestellt.
- Das 0 VDC-Potential wird ohne eigene Verwendung weitergereicht.

ST7118

Verdrahtungsdiagramm

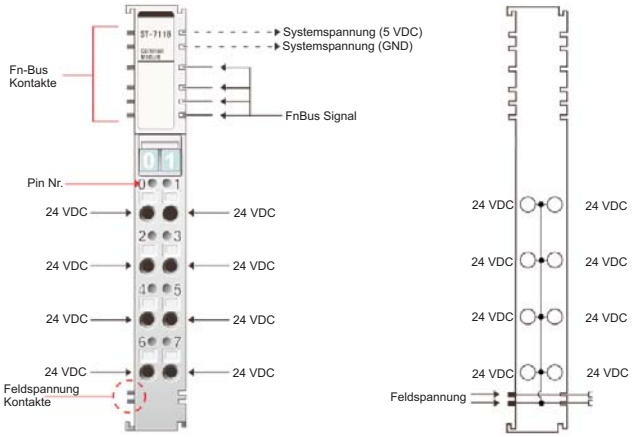

Beispiel:

Falls Sie eine Anwendung haben, bei der das externe Gerät (z.B. ein Sensor) in der Nähe des Moduls 24 VDC benötigt, können Sie das ST-7118 als Versorgungsmodul für die Sensorik benutzen.
Das ST-7118 liefert eine Spannung von 24 VDC.

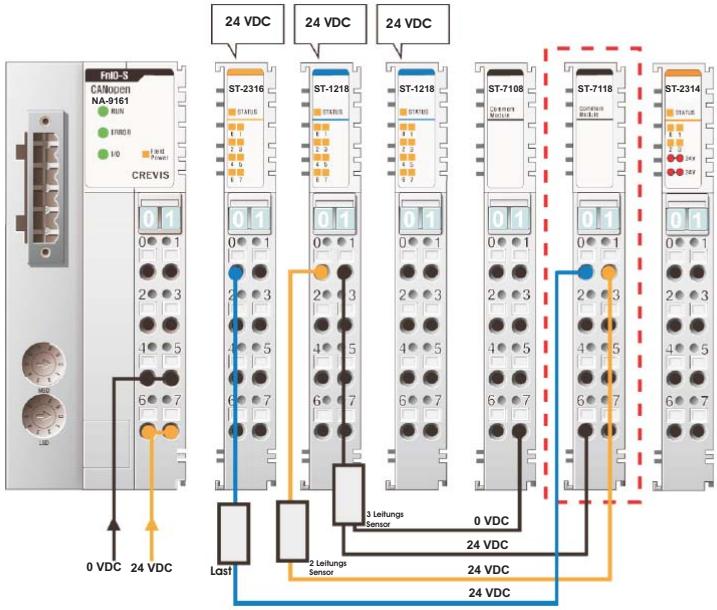

Eingangsspezifikationen

Feldspannung: 24 VDC

Strom über Kontakte: max. 10 A

Indikatoren: Keine

Betriebstemperatur: -20 °C bis +60 °C

Lagertemperatur: -45 °C bis +85 °C

Ausgangsspezifikationen

Verdrahtung: I/O-Kabel max. 2,0 mm²

Gewicht: 65 g

Abmessungen (BxHxL): 12 mm x 99 mm x 70 mm

Pin Belegung

Pin-Nr.	Beschreibung	PinNr.	Beschreibung
0	24 VDC	1	24 VDC
2	24 VDC	3	24 VDC
4	24 VDC	5	24 VDC
6	24 VDC	7	24 VDC

Bestellhinweise

Typ	Bestell-Nr.
Leistungsmodul 8-Kanäle, 24 VDC	ST7118
Zubehör	
Abnehmbare Klemmblöcke, 9 Stück	ST8241
Endkappen, 7 Stück	ST8121
Klemmenbeschriftungen, 0 bis 9, weiß, 100 Stück	ST8371
Neutrale Klemmenbeschriftungen, 100 Stück	ST8372

Copyright by Wachendorff Prozesstechnik GmbH & Co. KG. Alle Angaben ohne Gewähr, Irrtümer und Änderungen vorbehalten.
Der Inhalt des Dokuments ist Inhalt einer wiederkehrenden Revision; die jeweils aktuelle Version finden Sie auf unserer Homepage. Datum: 14.05.2013