Wachendorff Prozesstechnik GmbH & Co. KG
Industriestrasse 7
D-65366 Geisenheim
Tel.: +49 (0) 67 22 / 99 65 - 20
Fax: +49 (0) 67 22 / 99 65 - 78
www.wachendorff-prozesstechnik.de

2-Kanal PWM-Ausgangsmodul, ST5422

- Das 2-Kanal PWM-Ausgangsmodul moduliert ihre 24 V-Ausgänge in Frequenz und Pulsweite unabhängig voneinander nach Prozessdatenvorgaben.
- Das PWM-Ausgangsmodul arbeitet als ungeregelter Steller nach vorgegebenem Tastverhältnis.

ST5422

Allgemeine Spezifikationen

Stromaufnahme: max. 150 mA bei 5 VDC

Isolation: I/O zu Logik: Optokoppler,
I/O zu Feldspannung: Nicht isoliert

Feldspannung: Nennspannung: 24 VDC typisch
Spannungsbereich: 18 VDC bis 28,8 VDC
Verlustleistung: Max. 50 mA bei 24 VDC

Querschnitte: I/O-Kabel max. 2 mm²

Anschlusstechnik: Abnehmbare Anschlussebene (Klemmblöcke)

Abmessungen (LxHxB): 12 mm x 99 mm x 70 mm

Gewicht: 70 g

Betriebstemperatur: -20 °C bis 55 °C

Lagertemperatur: -40 °C bis 85 °C

Relative Luftfeuchte: 5 % bis 95 % nicht kondensierend

Betriebshöhe: max. 2.000 m

Montage: DIN-Hutschiene

Erschütterung im Betrieb: max. 10 g

Erschütterung bei Lagerung: max. 30 g

Vibration: 2 g bei 57 bis 500 Hz

Ausgangsspezifikation

Anzahl der Ausgänge: 2 Kanäle

Anzeigen: 1 x FnBus-Statusanzeige, grün/rot, 2 x LED zur Kanalüberwachung

Ausgangsstromstärke: 1,5 A / Kanal, 3 A gesamt, Kurzschlussschutz

Einschaltstrom pro Ausgang: Max. 2 A, 100 ms / Kanal

PWM-Frequenz: 1 Hz bis 2500 Hz ±0,5 %

PWM-Tastverhältnis: 0,0 % bis 100,0 % ±1,0 % (0,1 % / 1 LSB),
T on > 5 µs, T off > 5 µs

Diagnose: Kurzschlussschutz

Gemeinsames Bezugspotential: Feldspannung 0 VDC (Pin 4 und 5)

Anschlussbelegung Modul

PinNr.	Beschreibung	PinNr.	Beschreibung
0	PWM-Ausgang Kanal #0:	1	PWM-Ausgang Kanal #1:
2	/	3	/
4	Feldspannung (0 V)	5	Feldspannung (0 V)
6	Feldspannung 24 V	7	Feldspannung 24 V

Verdrahtungsdiagramm

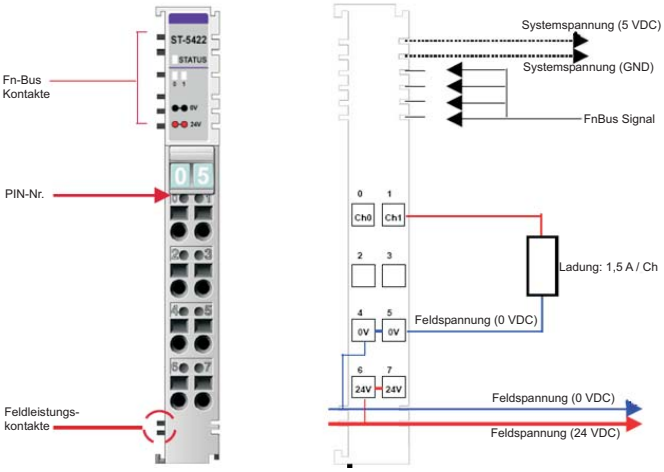

Eingangsabbilddaten - 2 Byte

Byte	Bit 7	Bit 6	Bit 5	Bit 4	Bit 3	Bit 2	Bit 1	Bit 0
0	Reserviert							
1	Reserviert							

Ausgangsabbilddaten - 6 Byte

Byte	Bit 7	Bit 6	Bit 5	Bit 4	Bit 3	Bit 2	Bit 1	Bit 0
0	Frequenz Kanal #0,1 Unteres Byte							
1	Frequenz Kanal #0,1 Oberes Byte							
2	Tastverhältnis Kanal #0 Unteres Byte							
3	Tastverhältnis Kanal #0 Oberes Byte							
4	Tastverhältnis Kanal #1 Unteres Byte							
5	Tastverhältnis Kanal #1 Oberes Byte							

- Kanäle 0 und 1 nutzen dieselbe Frequenz
- die Bandbreite jeder Abtastung liegt zwischen 0 (0,0 %) bis 1000 (100,0 %). Bei einem Tastwert von 250 beträgt das Tastverhältnis 25%

Konfigurationsparameterdaten

Byte	Bit 7	Bit 6	Bit 5	Bit 4	Bit 3	Bit 2	Bit 1	Bit 0
0	Reserviert							
1	Reserviert							

Bestellhinweise

Typ	Bestell-Nr.
2-Kanal-PWM Ausgangsmodul	ST5422
Zubehör	
Abnehmbare Klemmenblöcke, 9 Stück	ST8241
Endkappen, 7 Stück	ST8121
Klemmenbeschriftung, 0 bis 9, weiß, 100 Stück	ST8371
Neutrale Klemmenbeschriftung, 100 Stück	St8372

Copyright by Wachendorff Prozesstechnik GmbH & Co. KG. Alle Angaben ohne Gewähr, Irrtümer und Änderungen vorbehalten.
Der Inhalt des Dokuments ist Inhalt einer wiederkehrenden Revision; die jeweils aktuelle Version finden Sie auf unserer Homepage. Datum: 16.04.2013