Wachendorff Prozesstechnik GmbH & Co. KG
Industriestrasse 7
D-65366 Geisenheim
Tel.: +49 (0) 67 22 / 99 65 - 20
Fax: +49 (0) 67 22 / 99 65 - 78
www.wachendorff-prozesstechnik.de

4-Kanal-Digital-Ausgangsmodul, positive Logik, 24 VDC/2 A, ST2624

- Das Digital-Ausgangsmodul verfügt über 4 Kanäle.
- Es erfasst binäre Steuersignale und gibt Steuersignale aus dem Automatisierungsgerät an die angeschlossenen Aktoren aus.
- Die Signalzustände der Kanäle werden mit jeweils einer grünen Status-LED pro Kanal angezeigt.
- Die Feld- und Systemebene sind galvanisch voneinander getrennt.

ST2624

Allgemeine Spezifikation

Spannungsversorgung: über Systemspannung 5 VDC

Stromaufnahme: max. 45 mA bei 5 VDC

Isolation: I/O und Logik: Optokoppler

Spannung über Feldleistungskontakte: 24 VDC (Spannungsbereich: 11 VDC bis 28,8 VDC)

Stromaufnahme über Feldleistungskontakte: 5 mA bei 28,8 VDC pro Kanal

Querschnitte: I/O-Kabel max. 2 mm²

Anschlusstechnik: abnehmbare Anschlussebene (Klemmblöcke)

Gewicht: 70 g

Abmessungen (BxHxL): 12 mm x 99 mm x 70 mm

Betriebstemperatur: -20 °C bis 60 °C

Lagertemperatur: -40 °C bis 85 °C

Relative Luftfeuchte: 5 % bis 90 % nicht kondensierend

Betriebshöhe: max. 2.000 m

Montage: DIN-Hutschiene

Ausgangsspezifikation

Anzahl der Ausgänge: 4 Kanäle positive Logik (positivschaltend)

Indikatoren: 4 x grün für Status, 1 x grün/rot für FnBus-Status

Ausgangsspannungsbereich: 24 VDC typisch, 11 VDC bis 28,8 VDC

Spannungsabfall im geschaltetem Zustand: max. 1 VDC bei 25 °C, alle Kanäle max. Last (8,0 A)

Minimaler Strom im geschalteten Zustand: 1 mA/Kanal

Kriechstrom im nicht geschalteten Zustand: max. 150 µA

Reaktionszeit Eingangssignal: max. 0,3 ms

Ausgangsstrom: max. 2,0 A/Kanal, max. 8,0 A gesammt

Ausgangsschutz: über Temperaturabschaltung: bei 150 °C, über Strombegrenzung, Kurzschlussschutz, ESD-Schutz: 5,0 kV

Erdungstyp: 4-Kanal/4 COM (Single Common)

PinNr.	Beschreibung	PinNr.	Beschreibung
0	Eingangskanal 0	1	Eingangskanal 1
2	Eingangskanal 2	3	Eingangskanal 3
4	Feldspannung 0 VDC	5	Feldspannung 0 VDC
6	Feldspannung 0 VDC	7	Feldspannung 0 VDC

Verdrahtungsdiagramm

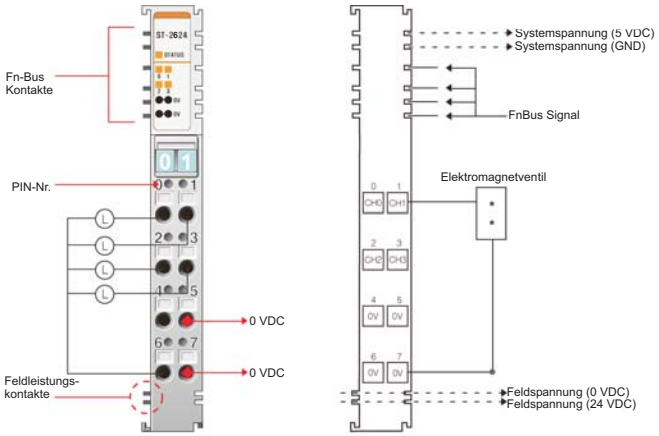

Ausgangsabbildwert

BitNr.	Bit 7	Bit 6	Bit 5	Bit 4	Bit 3	Bit 2	Bit 1	Bit 0
Byte 0	Reserve				D3	D2	D1	D0

Ausgangsmoduldaten

D3	D2	D1	D0

Copyright by Wachendorff Prozesstechnik GmbH & Co. KG. Alle Angaben ohne Gewähr, Irrtümer und Änderungen vorbehalten.
Der Inhalt des Dokuments ist Inhalt einer wiederkehrenden Revision; die jeweils aktuelle Version finden Sie auf unserer Homepage. Datum: 20.08.2012

Wachendorff Prozesstechnik GmbH & Co. KG
Industriestrasse 7
D-65366 Geisenheim
Tel.: +49 (0) 67 22 / 99 65 - 20
Fax: +49 (0) 67 22 / 99 65 - 78
www.wachendorff-prozesstechnik.de

Erweiterungsmodul Status-LED:

Status	LED	zeigt an:
Kein Strom Keine Initialisierung	aus	Gerät hat kein Erweiterungsmodul oder wird nicht mit Strom versorgt. Die Parameter wurden nicht initialisiert.
FnBus-Verbindung tauscht I/O-Daten aus	grün	Erweiterungsslot ist angeschlossen und tauscht I/O-Daten aus.
FnBus-Verbindung tauscht keine I/O-Daten aus	blinkt grün	FnBus ist online, tauscht jedoch keine I/O-Daten aus.
FnBus-Fehler	blinkt rot	FnBus Time Out. FnBus fehlerhafte Kommunikation.
Gerätefehler	rot	Gerätefehler

Kanalstatus-LED:

Status	LED	zeigt an:
Kein Signal	aus	Status ist 0
Signal	grün	Normalbetrieb

Bestellhinweise

Typ	Bestell-Nr.
4-Kanal-Digital-Ausgangsmodul, positive Logik, 24 VDC/2 A	ST2624
Zubehör	
Abnehmbare Klemmblöcke, 7 Stück	ST8241
Endkappen, 7 Stück	ST8121
Klemmenbeschriftungen, 0 bis 9, weiß, 100 Stück	ST8371
Neutrale Klemmenbeschriftungen, 100 Stück	ST8372

Copyright by Wachendorff Prozesstechnik GmbH & Co. KG. Alle Angaben ohne Gewähr, Irrtümer und Änderungen vorbehalten.
Der Inhalt des Dokuments ist Inhalt einer wiederkehrenden Revision; die jeweils aktuelle Version finden Sie auf unserer Homepage. Datum: 20.08.2012