**Wachendorff Prozesstechnik GmbH & Co. KG**
Industriestrasse 7
D-65366 Geisenheim
Tel.: +49 (0) 67 22 / 99 65 - 20
Fax: +49 (0) 67 22 / 99 65 - 78
www.wachendorff-prozesstechnik.de

# 8-Kanal-Digital-Ausgangsmodul, positive Logik, 24 VDC/0,5 A, ST2328

- Das Digital-Ausgangsmodul verfügt über 4 Kanäle.
- Es erfasst binäre Steuersignale und gibt Steuersignale aus dem Automatisierungsgerät an die angeschlossenen Aktoren aus.
- Die Signalzustände der Kanäle werden mit jeweils einer grünen Status-LED pro Kanal angezeigt.
- Die Feld- und Systemebene sind galvanisch voneinander getrennt.
-

ST2328

## Allgemeine Spezifikation

**Spannungsversorgung:** über Systemspannung 5 VDC

**Stromaufnahme:** max. 60 mA bei 5 VDC

**Isolation:** I/O und Logik: Optokoppler

**Spannung über Feldleistungskontakte:** 24 VDC (Spannungsbereich: 11 VDC bis 28,8 VDC)

**Stromaufnahme über Feldleistungskontakte:** 5 mA bei 28,8 VDC pro Kanal

**Querschnitte:** I/O-Kabel max. 2 mm²

**Anschlusstechnik:** abnehmbare Anschlussebene (Klemmblöcke)

**Gewicht:** 70 g

**Abmessungen (BxHxL):** 12 mm x 99 mm x 70 mm

**Betriebstemperatur:** -20 °C bis 60 °C

**Lagertemperatur:** -40 °C bis 85 °C

**Relative Luftfeuchte:** 5 % bis 90 % nicht kondensierend

**Betriebshöhe:** max. 2.000 m

**Montage:** DIN-Hutschiene

## Ausgangsspezifikation

**Anzahl der Eingänge:** 8 Kanäle positive Logik (positivschaltend)

**Indikatoren:** 8x grün für Status, 1 x grün/rot für FnBus-Status

**Ausgangsspannungsbereich:** 24 VDC typisch, 11 VDC bis 28,8 VDC

**Spannungsabfall im durchgeschalteten Zustand:** Max. 0,3 VDC bei 25 °C

**Minimaler Strom im durchgeschalteten Zustand:** 1 mA/Kanal

**Kriechstrom im nicht geschaltetem Zustand:** max. 50 µA

**Reaktionszeit Eingangssignal:** max. 0,3 ms

**Ausgangsstrom:** max. 0,5 A/Kanal, max. 4,0 A gesamt

**Ausgangsschutz:** über Temperaturabschaltung: bei 150 °C, über Strombegrenzung, Kurzschlussschutz, ESD-Schutz: 5,0 kV

**Erdungstyp:** 8-Kanal/externe Erdung

| PinNr. | Beschreibung | PinNr. | Beschreibung |
|---|---|---|---|
| 0 | Ausgangskanal 0 | 1 | Ausgangskanal 1 |
| 2 | Ausgangskanal 2 | 3 | Ausgangskanal 3 |
| 4 | Ausgangskanal 4 | 5 | Ausgangskanal 5 |
| 6 | Ausgangskanal 6 | 7 | Ausgangskanal 7 |

### Verdrahtungsdiagramm

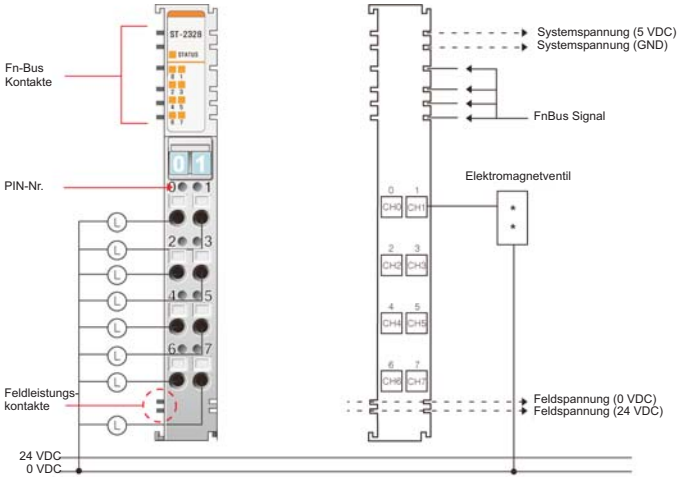


### Ausgangsabbildwert

| BitNr. | Bit 7 | Bit 6 | Bit 5 | Bit 4 | Bit 3 | Bit 2 | Bit 1 | Bit 0 |
|---|---|---|---|---|---|---|---|---|
| Byte 0 | D7 | D6 | D5 | D4 | D3 | D2 | D1 | D0 |

### Ausgangsmoduldaten

| | | | | | | | |
|---|---|---|---|---|---|---|---|
| D7 | D6 | D5 | D4 | D3 | D2 | D1 | D0 |

Copyright by Wachendorff Prozesstechnik GmbH & Co. KG. Alle Angaben ohne Gewähr, Irrtümer und Änderungen vorbehalten.
Der Inhalt des Dokuments ist Inhalt einer wiederkehrenden Revision; die jeweils aktuelle Version finden Sie auf unserer Homepage. Datum: 20.08.2012

**Wachendorff Prozesstechnik GmbH & Co. KG**
Industriestrasse 7
D-65366 Geisenheim
Tel.: +49 (0) 67 22 / 99 65 - 20
Fax: +49 (0) 67 22 / 99 65 - 78
www.wachendorff-prozesstechnik.de

## Erweiterungsmodul Status-LED:

| Status | LED | zeigt an: |
|---|---|---|
| Kein Strom<br>Keine Initialisierung | aus | Gerät hat kein Erweiterungsmodul oder wird nicht mit Strom versorgt.<br>Die Parameter wurden nicht initialisiert. |
| FnBus-Verbindung tauscht I/O-Daten aus | grün | Erweiterungsslot ist angeschlossen und tauscht I/O-Daten aus. |
| FnBus-Verbindung tauscht keine I/O-Daten aus | blinkt grün | FnBus ist online, tauscht jedoch keine I/O-Daten aus. |
| FnBus-Fehler | blinkt rot | FnBus Time Out.<br>FnBus fehlerhafte Kommunikation. |
| Gerätefehler | rot | Gerätefehler |

## Kanalstatus-LED:

| Status | LED | zeigt an: |
|---|---|---|
| Kein Signal | aus | Status ist 0 |
| Signal | grün | Status ist 1 |

**Bestellhinweise**

| Typ | Bestell-Nr. |
|---|---|
| 8-Kanal-Digital-Ausgangsmodul, positive Logik, 24 VDC/0,5 A | ST2328 |
| **Zubehör** | |
| Abnehmbare Klemmblöcke, 7 Stück | ST8241 |
| Endkappen, 7 Stück | ST8121 |
| Klemmenbeschriftungen, 0 bis 9, weiß, 100 Stück | ST8371 |
| Neutrale Klemmenbeschriftungen, 100 Stück | ST8372 |

Copyright by Wachendorff Prozesstechnik GmbH & Co. KG. Alle Angaben ohne Gewähr, Irrtümer und Änderungen vorbehalten.
Der Inhalt des Dokuments ist Inhalt einer wiederkehrenden Revision; die jeweils aktuelle Version finden Sie auf unserer Homepage. Datum: 20.08.2012