Wachendorff Prozesstechnik GmbH & Co. KG
Industriestrasse 7
D-65366 Geisenheim
Tel.: +49 (0) 67 22 / 99 65 - 20
Fax: +49 (0) 67 22 / 99 65 - 78
www.wachendorff-prozesstechnik.de

8-Kanal-Digital-Eingangsmodul, positive Logik, 12/24 VDC, ST1218

- Das Digital-Eingangsmodul verfügt über 8 Kanäle in 2- und 3-Leiter-Anschlusstechnik.
- Es erfasst binäre Steuersignale.
- Den Eingangskanälen ist zur Störungsunterdrückung ein Filter mit einer Zeitkonstanten von 1,5 ms vorgeschaltet.
- Die Signalzustände der Kanäle werden mit jeweils einer grünen Status-LED pro Kanal angezeigt.

ST1218

Allgemeine Spezifikation

Spannungsversorgung: über Systemspannung 5 VDC

Stromaufnahme: max. 35 mA bei 5 VDC

Isolation: I/O und Logik: Optokoppler

Spannung über Feldleistungskontakte: 24 VDC
(Spannungsbereich: 11 VDC bis 28,8 VDC)

Querschnitte: I/O-Kabel max. 2 mm²

Anschlusstechnik: abnehmbare Anschlussebene (Klemmblöcke)

Gewicht: 70 g

Abmessungen (BxHxL): 12 mm x 99 mm x 70 mm

Betriebstemperatur: -20 °C bis 60 °C

Lagertemperatur: -40 °C bis 85 °C

Relative Luftfeuchte: 5 % bis 90 % nicht kondensierend

Betriebshöhe: max. 2.000 m

Montage: DIN-Hutschiene

Eingangsspezifikation

Anzahl der Eingänge: 8 Kanäle positive Logik (positivschaltend)

Indikatoren: 8 x grün für Status, 1 x grün/rot für FnBus-Status

Signalspannung (0): max. 5 VDC

Signalspannung (1): 24 VDC typisch
min. 10,2 VDC bis max. 28,8 VDC

Eingangsstrom (1): max. 6 mA/Kanal bei 28,8 VDC

Reaktionszeit Eingangssignal: max. 3 ms

Eingangsimpedanz: 5,1 kΩ

Zeitkonstante des Eingangsfilters: 1,5 ms

Erdungstyp: 8-Kanal extern gemeinsame Erdung

PinNr.	Beschreibung	PinNr.	Beschreibung
0	Eingangskanal 0	1	Eingangskanal 1
2	Eingangskanal 2	3	Eingangskanal 3
4	Eingangskanal 4	5	Eingangskanal 5
6	Eingangskanal 6	7	Eingangskanal 7

Verdrahtungsdiagramm

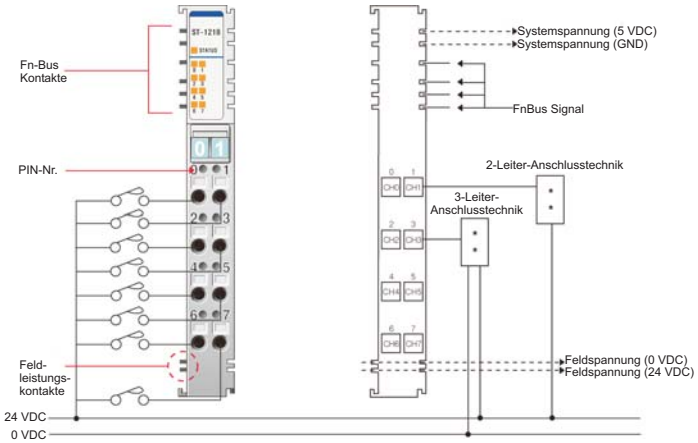

Eingangsmoduldaten

D7	D6	D5	D4	D3	D2	D1	D0

Eingangsabbildwert

BitNr.	Bit 7	Bit 6	Bit 5	Bit 4	Bit 3	Bit 2	Bit 1	Bit 0
Byte 0	D7	D6	D5	D4	D3	D2	D1	D0

Copyright by Wachendorff Prozesstechnik GmbH & Co. KG. Alle Angaben ohne Gewähr, Irrtümer und Änderungen vorbehalten.
Der Inhalt des Dokuments ist Inhalt einer wiederkehrenden Revision; die jeweils aktuelle Version finden Sie auf unserer Homepage. Datum: 17.08.2012

Wachendorff Prozesstechnik GmbH & Co. KG
Industriestrasse 7
D-65366 Geisenheim
Tel.: +49 (0) 67 22 / 99 65 - 20
Fax: +49 (0) 67 22 / 99 65 - 78
www.wachendorff-prozesstechnik.de

Erweiterungsmodul Status-LED:

Status	LED	zeigt an:
Kein Strom Keine Initialisierung	aus	Gerät hat kein Erweiterungsmodul oder wird nicht mit Strom versorgt. Die Parameter wurden nicht initialisiert.
FnBus-Verbindung tauscht I/O-Daten aus	grün	Erweiterungsslot ist angeschlossen und tauscht I/O-Daten aus.
FnBus-Verbindung tauscht keine I/O-Daten aus	blinkt grün	FnBus ist online, tauscht jedoch keine I/O-Daten aus.
FnBus-Fehler	blinkt rot	FnBus Time Out. FnBus fehlerhafte Kommunikation.
Gerätefehler	rot	Gerätefehler

Kanalstatus-LED:

Status	LED	zeigt an:
Kein Signal	aus	Status ist 0
Signal	grün	Status ist 1

Bestellhinweise

Typ	Bestell-Nr.
8-Kanal-Digital-Eingangsmodul, positive Logik, 12VDC/24 VDC	ST1218
Zubehör	
Abnehmbare Klemmblöcke, 7 Stück	ST8241
Endkappen, 7 Stück	ST8121
Klemmenbeschriftungen, 0 bis 9, weiß, 100 Stück	ST8371
Neutrale Klemmenbeschriftungen, 100 Stück	ST8372

Copyright by Wachendorff Prozesstechnik GmbH & Co. KG. Alle Angaben ohne Gewähr, Irrtümer und Änderungen vorbehalten.
Der Inhalt des Dokuments ist Inhalt einer wiederkehrenden Revision; die jeweils aktuelle Version finden Sie auf unserer Homepage. Datum: 17.08.2012