# Headless HMI cMT-SVRX-822



- Unterstützt cMT Viewer
- Unterstützt OPC UA Server
- COM-Anschlüsse, Ethernet-Anschlüsse, 1 USB-Host-Anschluss, 1 microSD-Steckplatz
- Integrierter 4-GB-Flash-Speicher und 1 GB RAM
- Lüfterloses Kühlsystem
- Integrierte EasyAccess 2.0-Lizenz

**https://www.wachendorff-prozesstechnik.de/cmt-svrx-822**

## Beschreibung

Der cMT-SVRX-822 von Weintek ist ein Headless HMI Server ohne eigenes Display für zentrale Prozessvisualisierung und Datenintegration. Mit quad-core RISC-CPU, 4 GB Flash-Speicher und 1 GB RAM gewährleistet er stabile Performance für Web- und Datenbankanwendungen. Das Gerät bietet Schnittstellen wie 2× Ethernet, USB-Host, Micro-SD-Slot und serielle COM-Ports (RS-232/RS-485) zur Verbindung mit Netzwerken und Geräten. Die Montage erfolgt über 35-mm-DIN-Schiene, und EasyAccess 2.0 ist bereits integriert, sodass Fernzugriff und Cloud-Anbindung direkt genutzt werden können.

## Produkt-Details

| | |
|---|---|
| Speicher: | Flash: 4 GB<br>RAM: 1 GB |
| Prozessor: | Quad-Core RISC |
| Schnittstellen: | SD-Kartensteckplatz: 1 x Micro SD<br>USB-Host: 1 x USB 2.0<br>USB-Client: Nein<br>Ethernet: LAN 1: 1 x 10/100/1000 Base-T, LAN 2: 1 x 10/100 Base-T<br>COM-Anschluss: COM1: RS-232 2-Draht, COM2: RS-485 2-/4-Draht, COM3: RS-485 2-Draht<br>RS485 Isolation: Nein<br>CAN Bus: Nein<br>HDMI-Ausgang: Nein<br>Audioausgang: Nein |
| Spannungsversorgung: | Eingangsspannung: 24 VDC ± 20 %<br>Spannungsisolation: integriert<br>Stromaufnahme: 850 mA bei 24 VDC<br>Spannungsfestigkeit: 500 VAC (1 min)<br>Isolationsfestigkeit: größer 50MOhm bei 500 VDC |
| Spezifikationen: | PCB Leiterplattenbeschichtung: Ja<br>Gehäuse: Kunststoff<br>Abmessungen (BxHxT): 29,8 x 130 x 115 mm<br>Gewicht: ca. 0,24 kg<br>Montage: 35 mm DIN-Schienenmontage |
| Umgebungsbedingungen: | Betriebstemperatur: 0°C bis 50°C<br>Lagertemperatur: -20 °C bis +60 °C<br>Relative Feuchte: 10% bis 90% (nicht kondensierend)<br>Vibrationsfestigkeit: 10 bis 25 Hz (X-, Y-, Z-Richtung, 2g für 30 min.) |
| Schutzart: | IP20 |
| Zertifikate: | CE<br>cULus gelistet |

| | |
|---|---|
| Software: | EasyBuilderPro ab V6.09.02<br>EasyAccess 2.0 Lizenz (integriert)<br>Dashboard (Optional)<br>CODESYS® (Optional) |
| Zolltarifnummer: | 85371098 |
| Hersteller: | Weintek Labs., Inc |

## Bestell-Nr. Produkt(e)

## Bestell-Nr. Zubehör

| | |
|---|---|
| WBGKAB002 | Kabel 2 m, HDMI zu DVI |
| DRS4-24A | Netzgerät für Hutschiene, 85 bis 264 VAC, 24 VDC 4,2 A, Schraubklemme |
| USBHUB07 | 7-fach USB-Hub |
| ETHSWG8C1 | 8-fach Ethernet Switch, Gigabit, unmanaged |

## Zeichnungen

**Abmessungen (mm):**

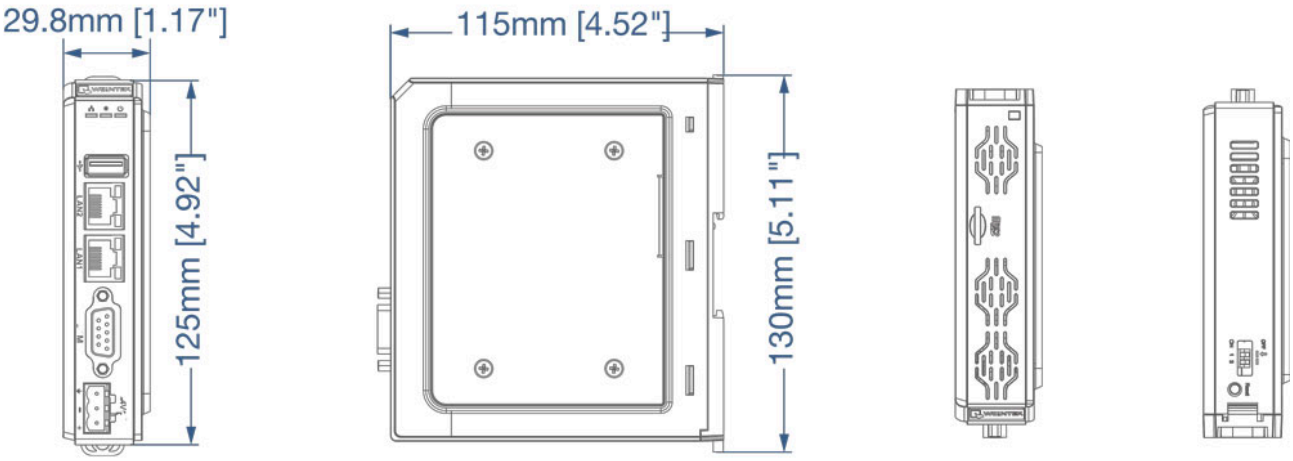

WACHENDORFF
Prozesstechnik GmbH & Co. KG

Wachendorff Prozesstechnik GmbH & Co. KG
Industriestrasse 7 • 65366 Geisenheim
Germany

Tel: +49 (0) 67 22 / 99 65 - 20
E-Mail: wp@wachendorff.de
www.wachendorff-prozesstechnik.de