Advanced HMI 9,7" TFT Touch cMT3092X

- Kunststoffgehäuse
- 9,7” WVA LCD Grafik-Anzeige 1024 x 768 Pixel
- Lüfterloses Kühlsystem
- Integrierte 4 GB Flash-Speicher und RTC
- SD-Slot für SD-/SDHC-Karten
- COM2 / COM3 RS485 2-Draht unterstützt MPI 187,5 K
- MQTT
- OPC UA (Client/Server)
- IP65 frontseitig, NEMA4 konform
- EasyAccess 2.0 Lizenz optional
- CODESYS V3 SPS optional

https://www.wachendorff-prozesstechnik.de/cMT3092X

Beschreibung

Das Advanced HMI cMT3092X von Weintek mit seinem Quad-Core Prozessor, ermöglicht eine hohe Performance bei der Visualisierung von Daten. Zudem ist es möglich, über die cMT Viewer APP auf einem Panel PC oder einer Anzeige, zusätzlich das cMT3092X zu Überwachen und zu Steuern.
Die IIoT Standard-Protokolle OPC UA und MQTT ermöglichen die Kommunikation zwischen Ihren Maschinen / Anlagen bis hin zu den übergeordneten Leit-/Managementsystemen. Hierdurch wird die gleichzeitige Überwachung und Kontrolle der Übertragungsdaten gewährleistet. Optional kann dieses HMI mit einer Soft-SPS ausgestattet werden.

Produkt-Details

Anzeige:	Größe: 9,7” WVA Auflösung: 1024 x 768 Pixel Helligkeit: 350 cd/m² Kontrast: 900 : 1 Hintergrundbeleuchtung: LED Lebensdauer Hintergrundbeleuchtung: >30.000 Std. Farben: 16.2M LCD Blickwinkel (oben/unten/links/rechts): 89/89/89/89
Touch Display:	Typ: 4-Draht analog resistiv. Genauigkeit: Aktiver Bereich Länge (X) ±2 %, Breite (Y) ±2 %
Speicher:	Flash: 4 GB RAM: 1 GB
Prozessor:	32 Bit RISC Cortex-A17 1,6 GHz Quad-Core
Schnittstellen:	USB Host: 1x USB 2.0 Ethernet: LAN1: 10/100/1000 Base-T x2 LAN2: 10/100 Base-T x2 COM Port: Con A: COM2 RS485 2-/4-Draht, COM3 RS485, CAN Bus Con B: COM1/COM3 RS232 (nur Tx & RX (nicht RTS/CTS) für COM1 RS232 verwenden, wenn gleichzeitig COM3 RS232 genutzt wird) RS485 Isolation: Nein HDMI: Nein Audio Output: Eingebauter Mono Lautsprecher Video Input: Nein
Echtzeituhr:	Integrierte Echtzeituhr RTC
Spannungsversorgung:	Eingangsspannung: 24 VDC ±20 % Galvanische Trennung (Eingangs- von Systemspannung): integriert Stromaufnahme: 1 A bei 24 VDC Spannungsfestigkeit: 500 VAC (1 Min.) Isolationsfestigkeit: >50 MOhm bei 500 VDC Schockfestigkeit: 10 Hz bis 25 Hz (X, Y,Z Richtung 2 G 30 Minuten)
Leiterplattenbeschichtung:	Ja, PCB
Gehäuse:	Kunststoffgehäuse
Abmessungen (BxHxT):	260,6 mm x 203,1 mm x 44,5 mm Tafelausschnitt: 250 mm x 192 mm
Gewicht:	ca. 1,0 kg
Befestigung:	Panel Befestigung, VESA 75 mm x 75 mm
Schutzart:	UL Typ 4X (nur für den Innenbereich) / NEMA4 / Frontseite IP65
Umgebungstemperatur:	Betrieb: 0 °C bis +50 °C. Lager: -20 °C bis +60 °C. Relative Luftfeuchte: 10 % bis 90 % (nicht kondensierend)
Zertifikate:	CE cULus
Software:	EasyBuilder Pro ab V6.4 EasyAccess 2.0 Lizenz optional
Zolltarifnummer:	85371098
Hersteller:	Weintek Labs., Inc

Bestell-Nr. Produkt(e)

cMT3092X	Advanced HMI, 9,7", 1024 x 768, CAN, OPC UA
cMT3092X-CD	Advanced HMI, 9,7", 1024 x 768, CAN, OPC UA inkl. Codesys

Bestell-Nr. Zubehör

DRS4-24A	Netzgerät für Hutschiene, 85 bis 264 VAC, 24 VDC 4,2 A, Schraubklemme
KABETH12	Patch-Kabel, RJ45 UTP CCA, CAT5e weiß, 2 m
KABUSB11	USB-Programmierkabel, 1,5 m

Zeichnungen

Abmessungen

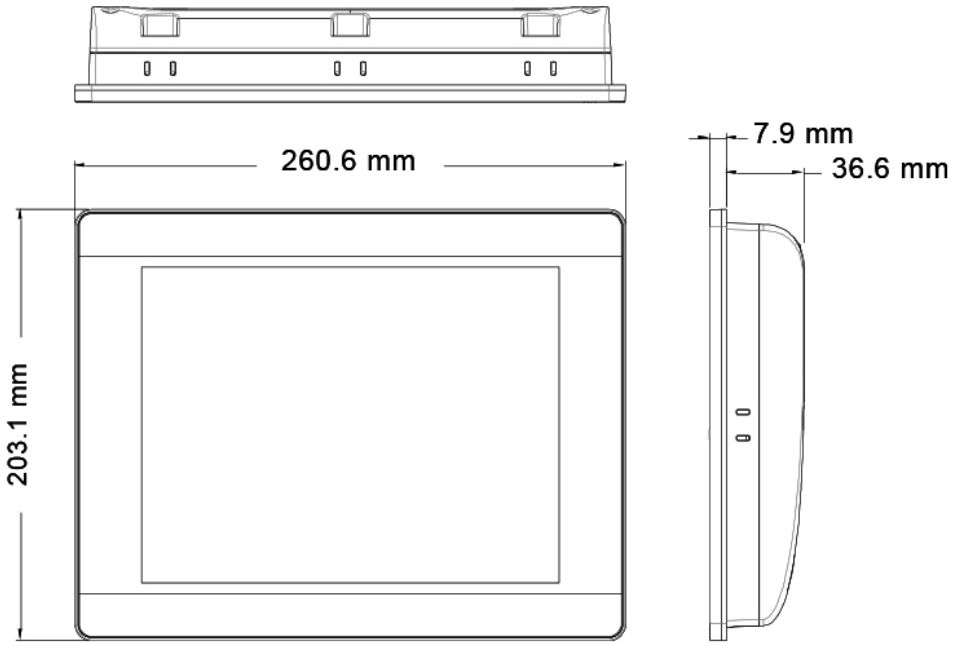

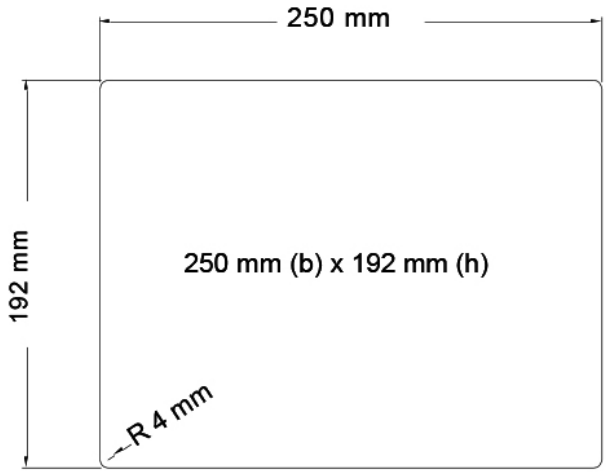

Ausschnitt

Zeichnungen

Anschlüsse

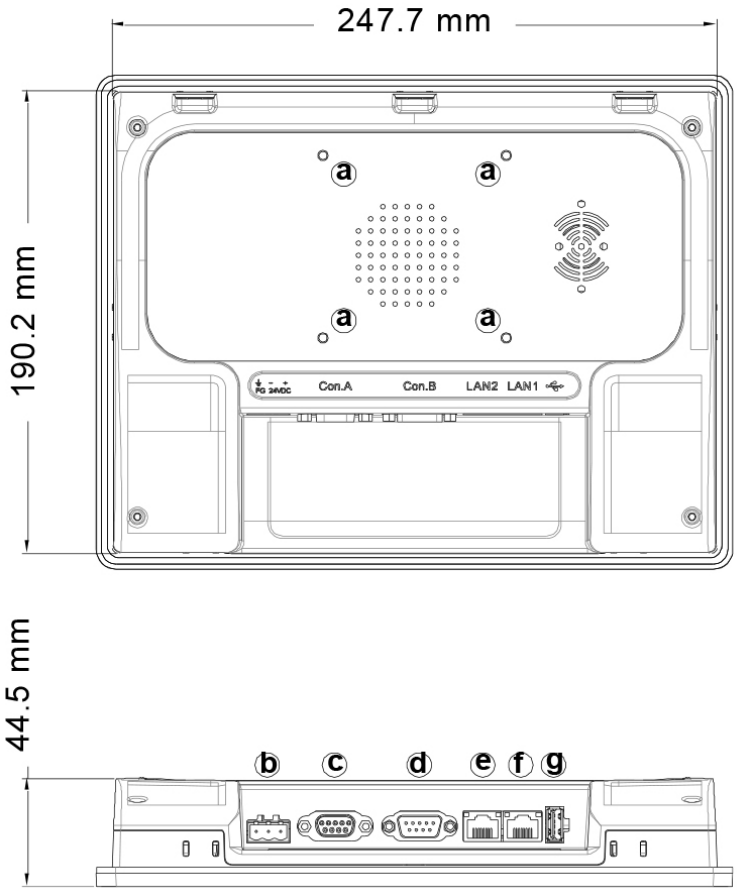

a	VESA 75 mm Screw Holes	e	LAN 2
b	Power Connector	f	LAN 1
c	COM2 RS-485, COM3 RS-485, CAN Bus (Con.A)	g	USB Host
d	COM1 RS-232, COM3 RS-232 (Con.B)		

Zeichnungen

PIN

Pin Assignment:

Con.B: COM1 / COM3 [RS232], 9 Pin, Male, D-sub

PIN#	COM1 [RS232]4W	COM3 [RS232]2W
1		
2	RxD	
3	TxD	
4		
5	GND	
6		
7	RTS	TxD
8	CTS	RxD
9		

Con.A: COM2 / COM3 [RS485]/ CAN Bus, 9 Pin, Female, D-sub

PIN#	COM2 [RS485]2W	COM2 [RS485]4W	COM3 [RS485]2W	CAN Bus
1	Data-	Rx-		
2	Data+	Rx+		
3		Tx-		
4		Tx+		
5	GND			
6			Data-	
7				CAN_L
8				CAN_H
9			Data+	

Zeichnungen

Step-Datei

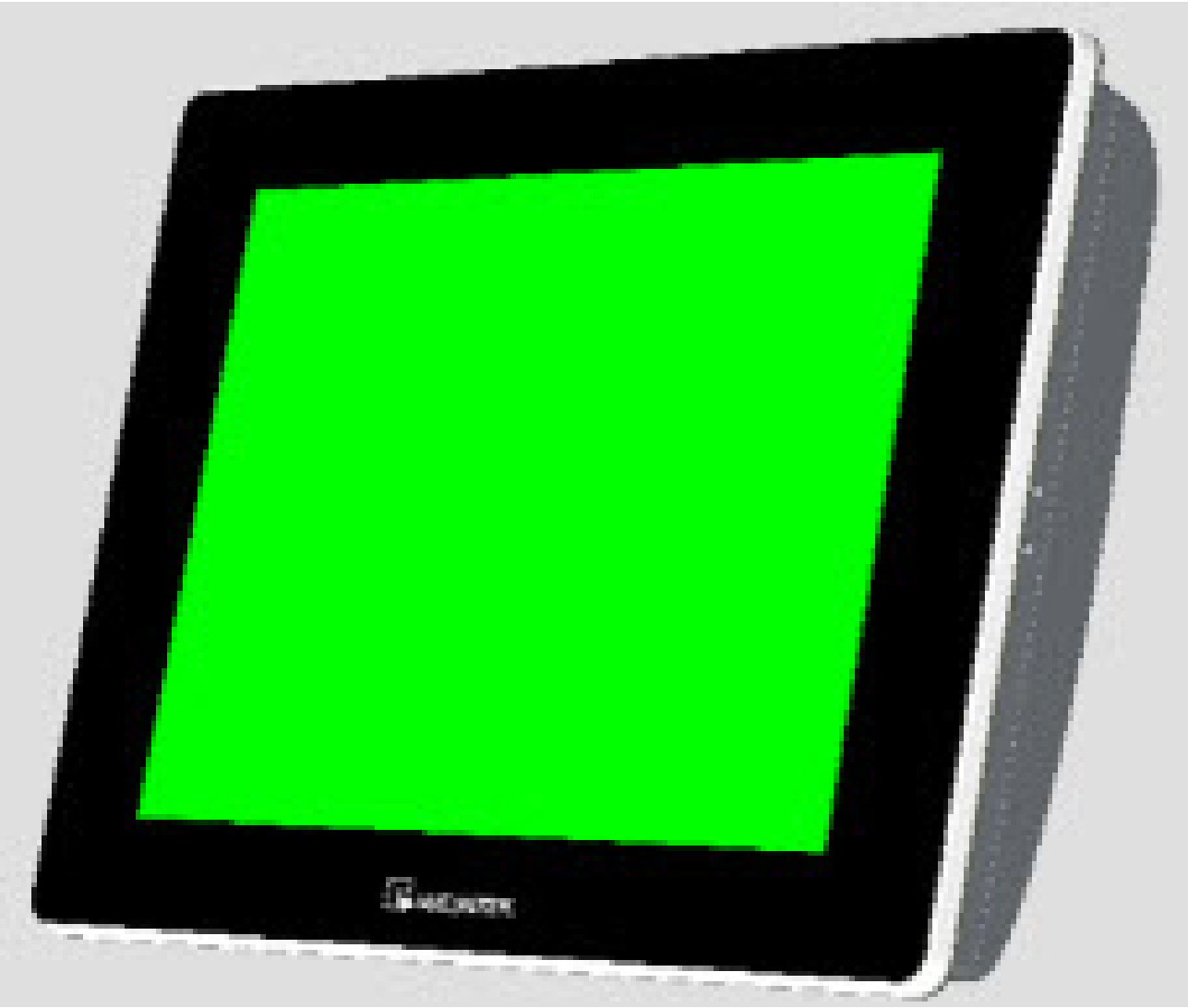

Step-Datei als .rar
cMT3092X.rar

WACHENDORFF
Prozesstechnik GmbH & Co. KG

Wachendorff Prozesstechnik GmbH & Co. KG
Industriestrasse 7 • 65366 Geisenheim
Germany

Tel: +49 (0) 67 22 / 99 65 - 20
E-Mail: wp@wachendorff.de
www.wachendorff-prozesstechnik.de