FnIO-Modul - Leistungsmodul, 1-Kanal-Feldverteiler, ST7641

Beschreibung

Mit dem 1-Kanal-Feldverteiler lassen sich zur Versorgung der Busklemmen sowohl Gleichspannung (5 VDC, 12 VDC, 24 VDC oder 48 VDC) als auch Wechselspannung (115 VAC oder 230 VAC) einspeisen. Dies bietet die Möglichkeit in einem System, Bereiche mit unterschiedlichen Versorgungspotenzialen zu realisieren.

Produkt-Details

Feldspannung:	5 VDC, 12 VDC, 24 VDC, 48 VDC, 115 VAC, 230 VAC
Strom über Kontakte:	max. 10 A
Indikatoren:	1x grün / rot LED für Modul-Status
Stromaufnahme:	18 mA bei 5 VDC
Verdrahtung:	I/O-Kabel max. 2,0 mm²
Gewicht:	70 g
Betriebstemperatur:	-20 °C bis 60 °C
Lagertemperatur:	-45 °C bis 85 °C
Relative Luftfeuchte:	5 % bis 90 % nicht kondensierend
Abmessungen (BxHxL):	12 mm x 99 mm x 70 mm
Anschlusstechnik:	abnehmbare Anschlussebene (Klemmblöcke)
Erschütterung im Betrieb:	10 g
Erschütterung bei Lagerung:	30 g
Vibration / Schockfestigkeit:	GetesteteAchsen: X, Y, Z Verschiebung: 0,012 Inch p-p von 10 Hz bis 57 Hz Beschleunigung: 2G´s von 57 Hz bis 500 Hz Sweep Rate: 1 Oktave / Minute Frequenz Sweeps pro Achse: 10
EMV:	EN 61000-6-2 Störfestigkeit, EN 61000-6-4 Störaussendung
Zertifikate:	CE, UL/cUL, LR

Zeichnungen

Abmessungen I/O-Modul

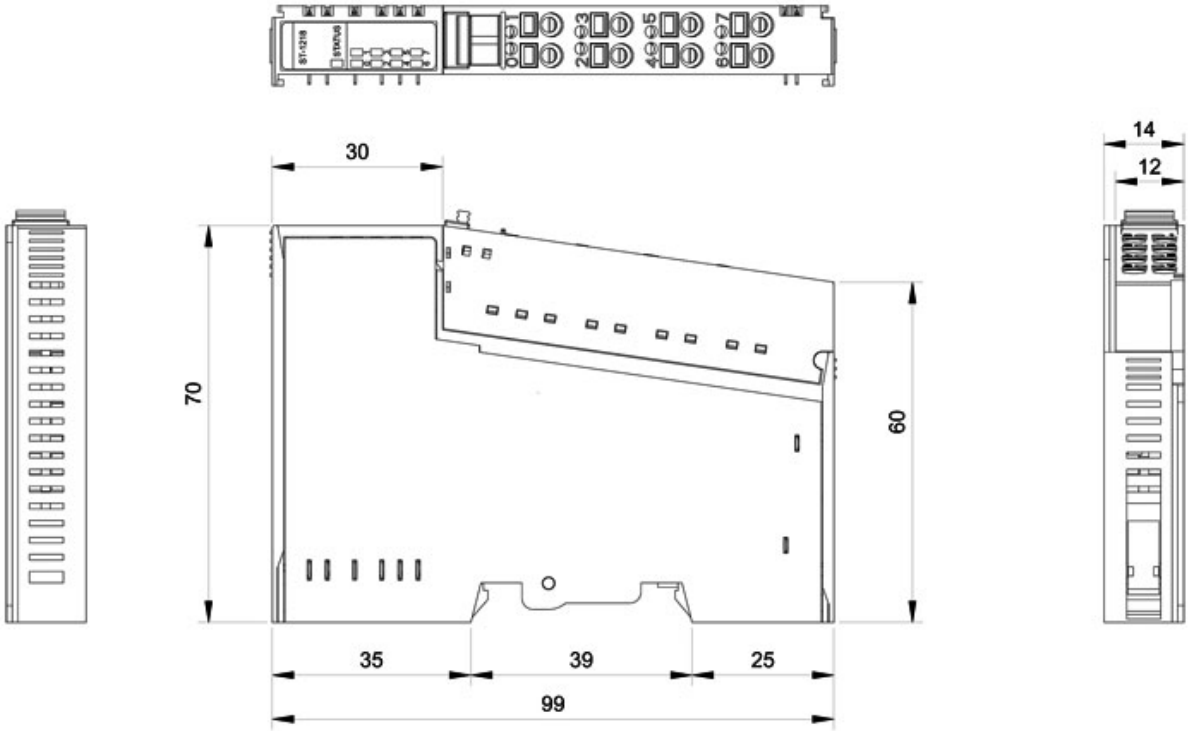

Downloads / FAQ

Folgende Datei(en) können Sie auf unserer Homepage direkt bei diesem Produkt unter dem Reiter „Zeichnungen“ herunterladen:

2D/3D-Dateien ST7641:

ST-XXXX_T8_IO-stp.zip

Zeichnungen

Abmessungen Endkappe

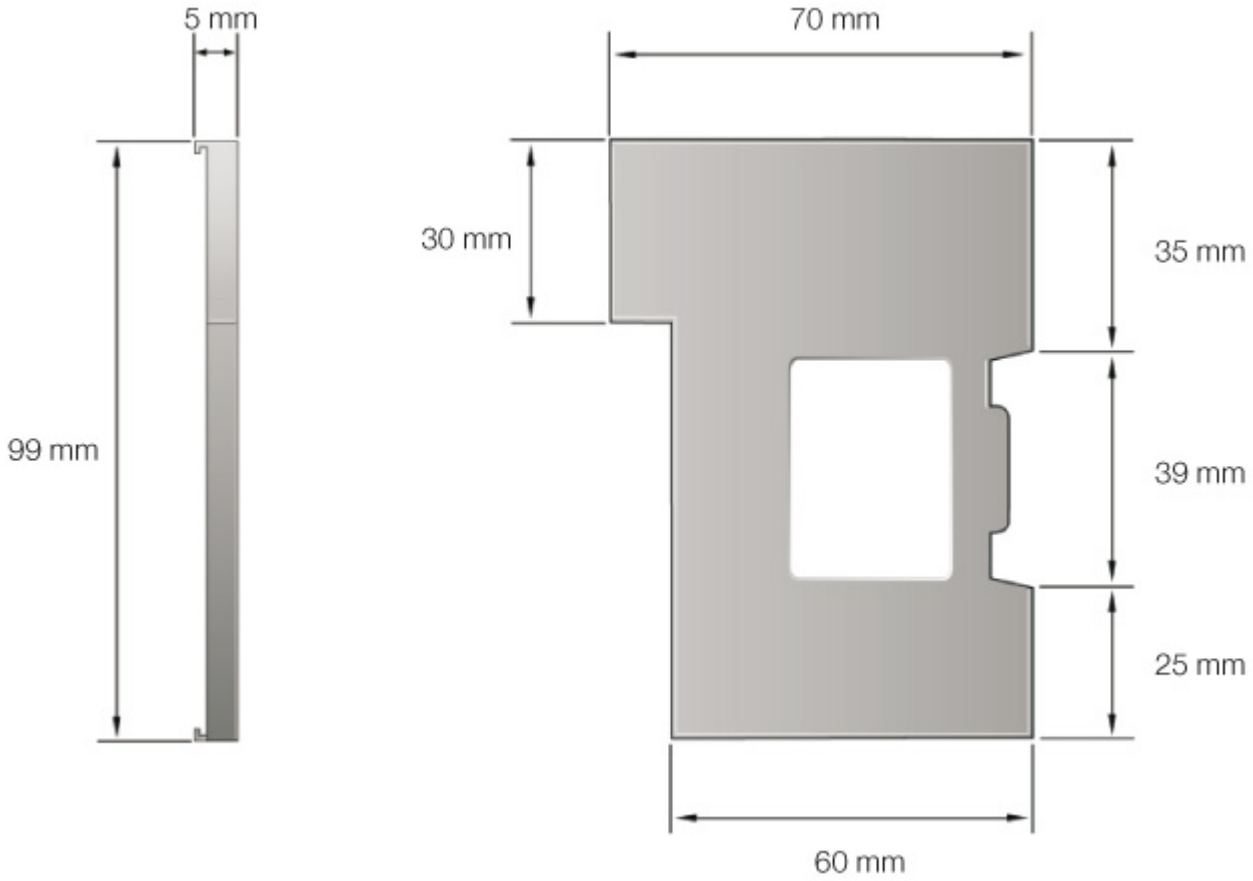

ST-XXXX_T8_IO-stp.zip

Zeichnungen

Beispielapplikation

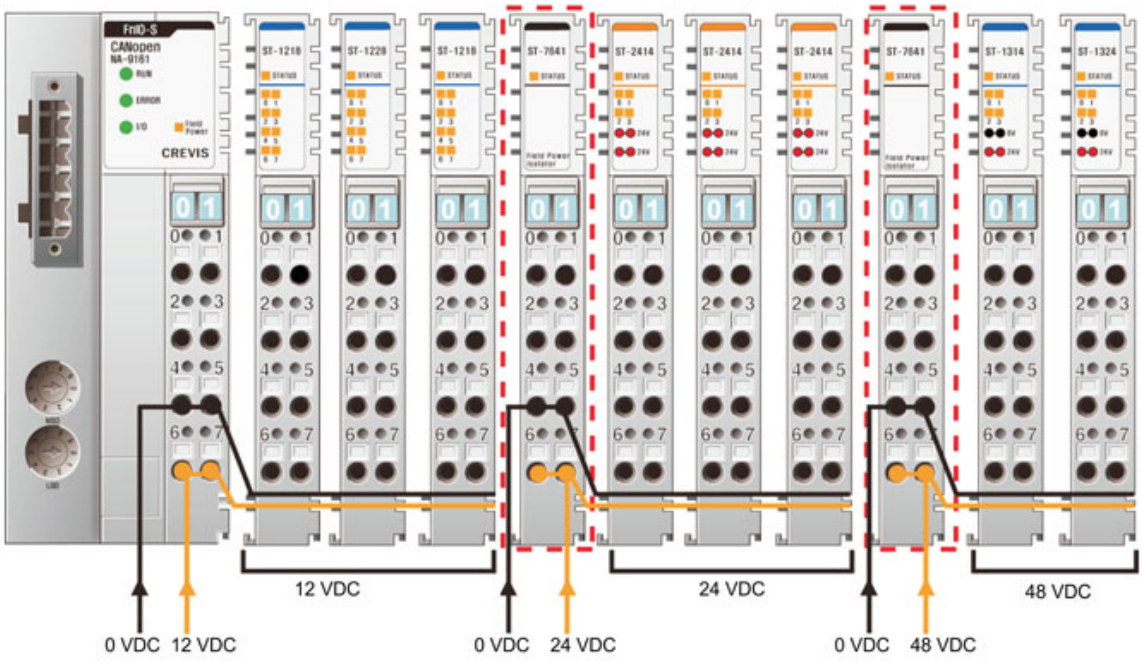

ST-XXXX_T8_IO-stp.zip

Zeichnungen

LED-Display

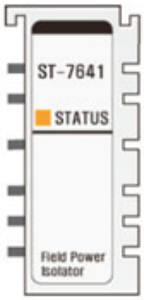

Status:	LED:	Zeigt an:
Keine Stromversorgung Keine Initialisierung	aus	Es sind keine Erweiterungsmodule angeschlossen oder nicht bestromt. Die Parameter wurden noch nicht initialisiert.
FnBus-Verbindung	grün	FnBus ist im Normalbetrieb
FnBus bereit	blinkt grün	FnBus ist bereit
FnBus-Fehler	blinkt rot	FnBus Kommunikationsfehler
Gerätefehler	rot	Gerätefehler

ST-XXXX_T8_IO-stp.zip

Zeichnungen

PIN-Belegung

Pin-Nr.	Beschreibung	PinNr.	Beschreibung
0	Nicht belegt	1	Nicht belegt
2	Feld GND	3	Feld GND
4	Feldspannung (N)	5	Feldspannung (N)
6	Feldspannung (P)	7	Feldspannung (P)

ST-XXXX_T8_IO-stp.zip

Zeichnungen

Sicherheitshinweis

Um ein unbeabsichtigtes Berühren der Feldspannungskontakte zu verhindern, und somit vor lebensgefährlichen Spannungen zu schützen, ist es erforderlich die Modulreihe mit einem weiteren Einspeisemodul am Ende abzuschließen. Dies minimiert nicht nur das Risiko einer Verletzung bis hin zum Tode sondern auch Sachschäden, z.B. durch das Einspeisen einer zu hohen Spannung an nachfolgenden Modulen.

Zusätzlich zum Schutz einer unbeabsichtigten Berührung der Buskontakte sollte eine Endkappe (ST8121) angebracht werden.

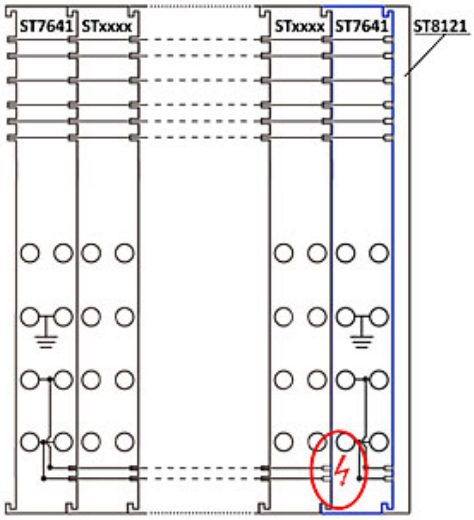

ST-XXXX_T8_IO-stp.zip

Zeichnungen

Verdrahtungsdiagramm

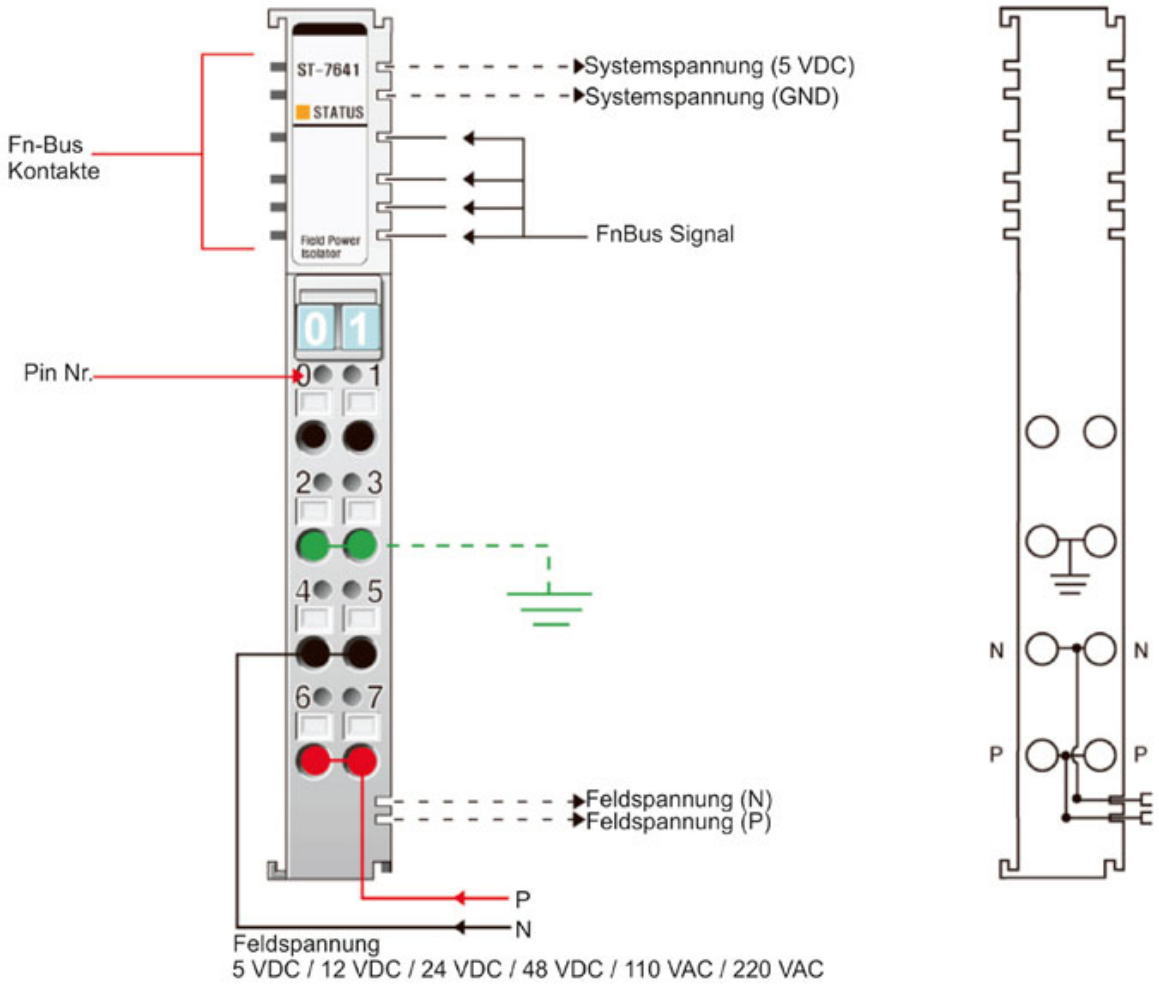

ST-XXXX_T8_IO-stp.zip

WACHENDORFF
Prozesstechnik GmbH & Co. KG

Wachendorff Prozesstechnik GmbH & Co. KG
Industriestrasse 7 • 65366 Geisenheim
Germany

Tel: +49 (0) 67 22 / 99 65 - 20
E-Mail: wp@wachendorff.de
www.wachendorff-prozesstechnik.de