WACHENDORFF
Prozesstechnik GmbH & Co. KG

7 Zoll Panel-PC ARCHMI-707(P)

- 7" WVGA TFT LCD Grafik-Anzeige 800 x 480 Pixel
- Prozessor: Intel® Atom™ N2600 (1,6GHz)
- Aluminium Druckgussgehäuse
- Rahmenbündiges Design, IP66 frontseitig
- Lüfterloses Kühlsystem
- Ablesewinkel horizontal 140°, vertikal 110°

https://www.wachendorff-prozesstechnik.de/archmi-707x

Beschreibung

Die ARCHMI-7 Serie basiert auf einem Intel Atom N2600 1,6 GHz oder D2550 1,86 GHz Prozessor.

Die Industrie-Panel-PC dieser Serie sind in den Display-Größen 7“ bis zu 21,5“, wahlweise mit projiziert kapazitiven oder resistiven Touch ausgestattet. Das projiziert kapazitive Touch ermöglicht mit einem entsprechendem Betriebssystem eine Multitouch Bedienung. Bei der Notwendigkeit einer drucksensitiven Bedienung (z.B. mit Handschuhen) ist das resistive Touch die richtige Wahl. Die Frontblenden sind absolut rahmenbündig mit dem Aluminiumdruckguss-Gehäuse verbunden. Das Gehäuse ist in IP66 ausgeführt. Das einzigartige lüfterlose thermische Design des Aluminiumdruckguss-Gehäuses ermöglicht eine effektive Temperaturregelung. Die ARCHMI IPC können optional mit einem High Brightness LCD und/oder Optical Bonding für eine herausragende Darstellung, selbst unter schwierigen Bedingungen, ausgestattet werden. Zusätzlich können Erweiterungskarten für zusätzliche Schnittstellen oder WLAN integriert werden. Gerade wenn es darum geht, einfache HMI-Anwendungen (z.B. Browser-Darstellung) zu implementieren oder den Einsatz eines Industrial Thin Clients zu gewährleisten bietet sich diese Serie an.

Produkt-Details

Spannungsversorgung:	9 VDC bis 36 VDC
Leistungsaufnahme:	max. 12,8 W (ARCHMI-707) max. 13 W (ARCHMI-707P)
Display:	7” TFT-LCD
Auflösung:	800 x 480 Pixel
Seitenverhältnis:	5:3
Helligkeit:	350 cd/m²
Farben:	16,2 M
Ablesewinkel:	H: 140° / V: 125°
Touchscreen:	analog resistiv oder projiziert kapazitiv
Prozessor:	Intel® Atom™ N2600, 1,6 Ghz
RAM:	2 GB DDR3 800 MHz onboard
SSD/HDD:	1x 1,8" SATA 2 (MO-297)
Schnittstellen:	USB: 2 x USB 2.0 type A Seriell: COM1: RS232 / RS422 / RS485; COM2: RS232 Ethernet: 2 x GbE 10/100/1000 Base T(X), RJ45 Spannungsversorgung: steckbare 3-polige Klemmleiste Ein-/Aus-Schalter: optionale steckbare 2-polige Klemmleiste, siehe Zubehör IPC_DIO_2P
Erweiterungssteckplätze:	1 x Mini-PCIe halbe Bauhöhe (intern) Audio: 3,5 mm Klinke
Gehäuse:	Aluminiumdruckguss
Montage:	VESA 75 x 75; Schalttafelmontage
Schutzart:	IP66 frontseitig
Gewicht:	ca. 2,3 kg
Umgebungsbedingungen:	Betrieb: 0 °C bis +50 °C ; Lagerung: -20 °C bis +60 °C 10% bis 90 %.rF, nicht kondensierend.
Zertifizierungen:	CE/FCC Class A, CB, UL
Betriebssysteme:	Windows 7 Professional for Embedded Systems (FES) 32 Bit Windows 7 Ultimate for Embedded Systems (FES) 32 Bit Windows Embedded Standard 7 (P) 32Bit
Optionen:	HDMI WLAN 2,4GHz ,BT4 WLAN 2,4GHz, 5GHz, BT4 Optical Bonding High Brightness Display Erweiterter Temperaturbereich WT1 -20°C bis +60°C Erweiterter Temperaturbereich WT2 -20°C bis +70°C
Lieferumfang:	Gerät 1 x Befestigungsmaterial 1 x Steckernetzteil
Hersteller:	Aplex Technology Inc.

Bestell-Nr. Zubehör

IPC_DIO_2P	Anschlussstecker 2-polig, digitaler Eingang

Zeichnungen

Abmessungen (mm):

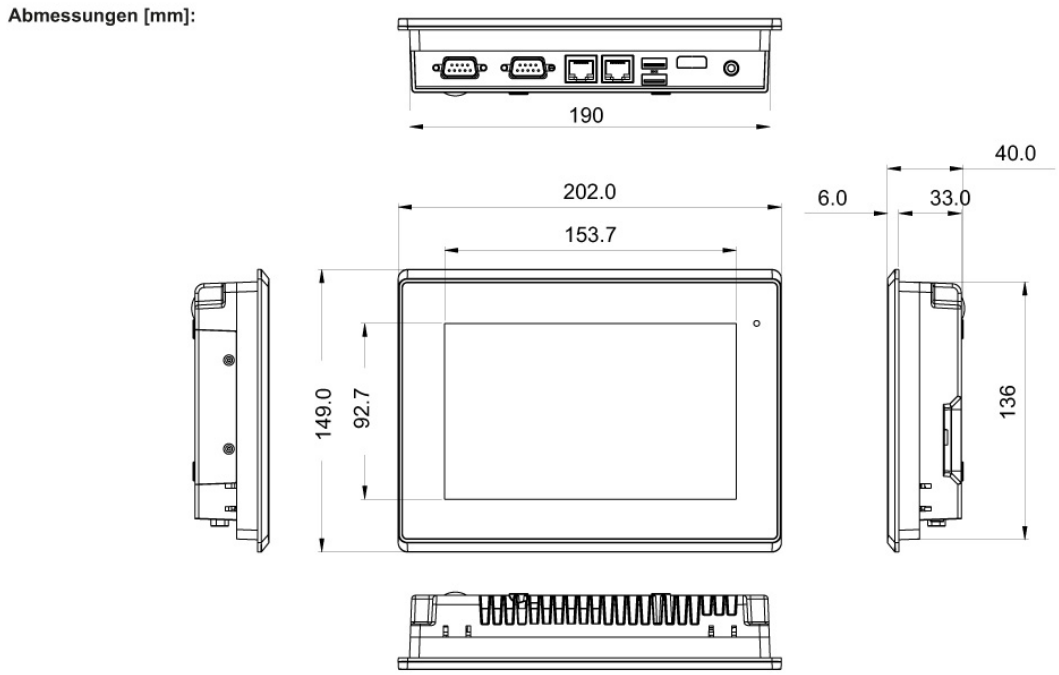

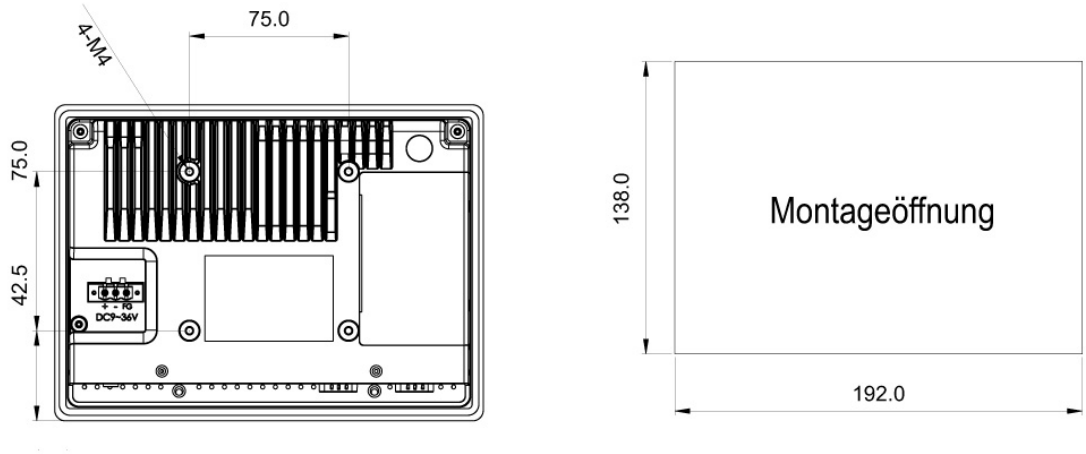

Downloads / FAQ

Folgende Datei(en) können Sie auf unserer Homepage direkt bei diesem Produkt unter dem Reiter „Zeichnungen“ herunterladen:

2D Zeichnung Panel-PC ARCHMI-707

Panel-PC-ARCHMI_X07.DWG

WACHENDORFF
Prozesstechnik GmbH & Co. KG

Wachendorff Prozesstechnik GmbH & Co. KG
Industriestrasse 7 • 65366 Geisenheim
Germany

Tel: +49 (0) 67 22 / 99 65 - 20
E-Mail: wp@wachendorff.de
www.wachendorff-prozesstechnik.de