WACHENDORFF
Prozesstechnik GmbH & Co. KG

Lüfterloser Box-PC ACS-2320, Intel® Core™ i3-4010U / i5-4300U

- Mittlere bis höhere Anwendungen
- Video-Schnittstellen: HDMI, VGA
- Audio-Schnittstellen: 3,5 mm Klinke
- Hutschienenmontage mit optionalem Adapter
- Flexible Eingangsspannung 9 VDC bis 36 VDC
- Diverse Windows-Varianten, z.B. Win 10 IOT 2019 LTSC

https://www.wachendorff-prozesstechnik.de/ACS-2320

Beschreibung

Die ACS-232x Serie basiert auf einem Intel® Core™-i-Prozessor der 4. Generation.

Das kompakte, lüfterlose Design ermöglicht eine effektive Temperaturregelung, auch in anspruchsvollen Umgebungen. Die ACS232x-Serie bietet aufgrund ihres soliden Metallgehäuses, selbst unter schwierigen Bedingungen, ausdauernde Performance. Zusätzlich können Erweiterungskarten für weitere Schnittstellen, wie beispielsweise WLAN, integriert werden. Die Besfestigung an einer Hutschine lässt sich praktisch über den optionalen Hutschinenadapter realisieren. Diese sehr effiziente und leistungsfähige Prozessorfamilie ermöglicht ausreichend Rechenleistung für mittlere bis höhere Anwendungen und findet Einsatz beispielsweise in der Fabrikautomation, Robotik, Analyse und Archivierung von Prozessdaten und bei den gängigsten industriellen Anwendungen.

Produkt-Details

Spannungsversorgung:	9 VDC bis 36 VDC
Leistungsaufnahme:	max. 24 W
Prozessor:	Intel® Core™ i3-4010U mit (1,7 GHz) Intel® Core™ i5-4300U mit (2,9 GHz)
RAM:	4GB DDR3L 1600 MHz SDRAM (onboard)
SSD/HDD:	1x SATA3 2,5" Schacht
Schnittstellen:	USB: 2x USB 3.0 type A; 4x USB 2.0 type A Seriell: COM1: RS232 / RS422 / RS485 DB-9; COM2: RS232 DB-9 Ethernet: 2x GbE 10/100/1000 Base T (X), RJ45 Spannungsversorgung: steckbare 3-polige Klemmleiste Video: 1x HDMI; 1x VGA Audio: 3,5 mm Klinke
Erweiterungssteckplätze:	1 x Mini-PCIe volle Bauhöhe
Gehäuse:	Metallgehäuse mit Aluminiumkühlkörper
Montage:	Wandmontage, Hutschienenmontage
Schutzart:	IP30
Gewicht:	ca. 2,5 kg
Umgebungsbedingungen:	Betrieb: 0 °C bis +50 °C Lagerung: -30 °C bis +70 °C 10 % bis 90 %.rF, nicht kondensierend
Zertifizierungen:	CE / FCC Class A

Betriebssysteme:	Windows 7 Pro for Embedded Windows Embedded Standard 7 Windows Embedded 8.1 Industry Pro Windows Embedded 8 Standard Win 10 IoT 2016
Optionen:	1x RS232/2xUSB/1xPower Button 2x RS232/1xMini-PCIe 2x Isolated RS422/485 8x RS232/8xRS485
	2x USB 3.0 1x IEEE 1394A Port & 2 x IEEE 1394B Port 1x RS-232 COM Port & 1 x Parallel Port 2x LAN 4x RS-232/422/485 COM Port
	WIFI (IEEE 802.11b/g/n) WIFI & BT (IEEE 802.11ABGN/AC + BT4.0) WIFI & BT (IEEE 802.11BGN + BT4.0)
	GPS Function 4G LTE Module
	Hutschinenmontage-Adapter
Lieferumfang:	Gerät Steckernetzteil
Hersteller:	Aplex Technology Inc.

Zeichnungen

Abmessungen (mm):

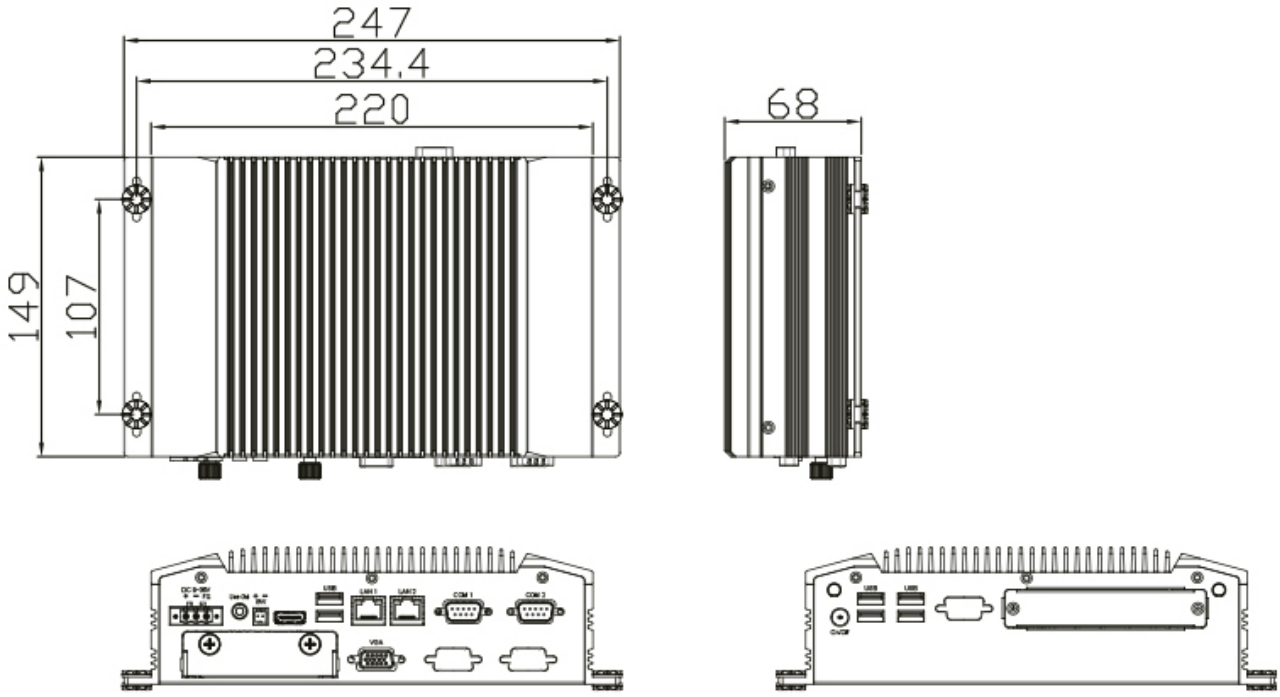

WACHENDORFF
Prozesstechnik GmbH & Co. KG

Wachendorff Prozesstechnik GmbH & Co. KG
Industriestrasse 7 • 65366 Geisenheim
Germany

Tel: +49 (0) 67 22 / 99 65 - 20
E-Mail: wp@wachendorff.de
www.wachendorff-prozesstechnik.de