# All-in-One HMI, 7", 800 x 480 TFT LCD, WBGcMT3072X

- 7” 800 x 400 TFT-LCD, LED-Hintergrundbeleuchtung
- Lüfterloses Kühlsystem
- Integrierte 4 GB Flash-Speicher und RTC
- RS232 und RS485 2- und 4-Draht
- CAN Bus unterstützt CANopen, CAN Bus 2.0A/2.0B und SAE J1939
- Galvanische Trennung von Versorgungs- und Systemspannung
- Weiter Eingangsspannungsbereich: 24±20% VDC
- OPC UA (Client/Server)
- IP66 frontseitig, NEMA4 konform
- EasyAccess 2.0 Lizenz optional

**https://www.wachendorff-prozesstechnik.de/WBGcMT3072X**

## Beschreibung

Das All-in-One HMI WBGcMT3072X von Weintek mit seinem Quad-Core 64 Bit RISC 1,5 GHz Prozessor, ermöglicht eine sehr hohe Performance bei der Visualisierung von Daten. Das WBGcMT3072X arbeitet nicht nur wie ein gewöhnliches HMI, sondern ist gleichzeitig ein cMT-(HMI) Server, welcher bis zu 9 weitere Bedieninstanzen bereitstellt. Dadurch ist es möglich über die cMT Viewer APP auf einem Panel-PC (WBGcMTiPC10/15), mobilen Endgeräten oder einer Anzeige (WBGcMTiV5), zusätzlich die Visualisierung des WBGcMT3072X zu überwachen und zu steuern.
Die IIoT Standard Protokolle OPC UA und MQTT ermöglichen Ihnen die Kommunikation zwischen Ihren Maschinen / Anlagen bis hin zu den übergeordneten Leit-/Managementsystemen. Hierdurch wird die gleichzeitige Überwachung und Kontrolle Ihrer Übertragungsdaten, egal ob lokal oder einer Cloud-Plattform wie z.B. AWS, Azure oder GoogleIoT, gewährleistet. Die optionale Lizenz für den Fernzugriffservice EasyAccess2.0 ermöglicht Ihnen die Visualisierung des HMIs auf Endgeräten wie PC, Smartphone und Tablet von einem externen Standort aus. Mit EasyAccess2.0 können Sie über das "Path Through" Verfahren über das WBGcMT3072X auf Geräte im Netzwerk zugreifen.

## Produkt-Details

| | |
|---|---|
| Anzeige: | Größe: 7” TFT LCD<br>Auflösung: 800 x 480 Pixel<br>Helligkeit: 400 cd/m²<br>Kontrast: 800 : 1<br>Hintergrundbeleuchtung: LED<br>Lebensdauer<br>Hintergrundbeleuchtung: >30.000 Std.<br>Farben: 16,7 Mio.<br>LCD Blickwinkel (oben/unten/links/rechts): 60/80/80/80 |
| Touch Display: | Typ: 4-Draht analog resistiv.<br>Genauigkeit: Aktiver Bereich Länge (X) ±2 %, Breite (Y) ±2 % |
| Speicher: | Flash: 4 GB<br>RAM: 1 GB |
| Prozessor: | Quad-core 64-bit RISC 1.5 GHz |
| Schnittstellen: | SD Karten Slot: Nein<br>USB Host: 1x USB 2.0<br>USB Client: Nein<br>Ethernet:<br>LAN1: 10/100 Base-T x1<br>LAN2: 10/100 Base-T x1<br>COM Port:<br>Anschluss A: COM2 RS485 2-/4-Draht, COM3 RS485 2-Draht, CAN Bus<br>Anschluss B: COM1 RS232 4-Draht, COM3 RS232 2-Draht (nur TX & RX (nicht RTS/CTS) für COM1 RS232 verwenden, wenn gleichzeitig COM3 RS232 genutzt wird)<br>MPI wird nicht unterstützt<br>RS485 Isolation: Nein<br>CAN Bus: Ja<br>HDMI: Nein<br>Audio Output: Nein<br>Video Input: Nein |
| Echtzeituhr: | Integrierte Echtzeituhr RTC |
| Spannungsversorgung: | Eingangsspannung: 24±20% VDC<br>Galvanische Trennung (Eingangs- von Systemspannung): integriert<br>Stromaufnahme: 850 mA bei 24 VDC<br>Spannungsfestigkeit: 500 VAC (1 Min.)<br>Isolationsfestigkeit: >50 MOhm bei 500 VDC<br>Schockfestigkeit: 10 Hz bis 25 Hz (X, Y,Z Richtung 2 G 30 Minuten) |
| Leiterplattenbeschichtung: | Ja, PCB |
| Gehäuse: | Kunststoffgehäuse |
| Abmessungen (BxHxT): | 200,3 mm x 146,3 mm x 35,0 mm<br>Schalttafelausschnitt: 192 mm x 138 mm |
| Gewicht: | ca. 0,6 kg |
| Befestigung: | Schalttafeleinbau |
| Schutzart: | NEMA4 / Frontseite IP66 |
| Umgebungstemperatur: | Betrieb: 0 °C bis +55 °C.<br>Lager: -20 °C bis +60 °C.<br>Relative Luftfeuchte: 10 % bis 90 % (nicht kondensierend) |
| Zertifikate: | CE<br>cULus Listed |

| | |
|---|---|
| Software: | EasyBuilder Pro V6.04.02 oder später<br>Easy Access 2.0 (optional) |
| Hersteller: | Weintek Labs., Inc |

## Zeichnungen

### Abmessungen

Draufsicht

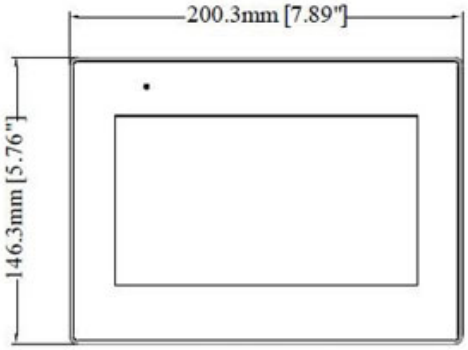


Frontansicht

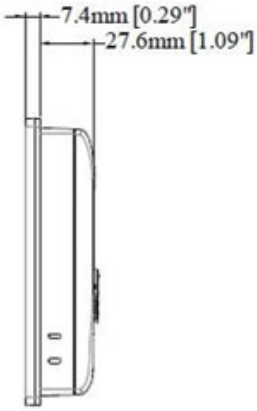


Seitenansicht

Schalttafelausschnitt

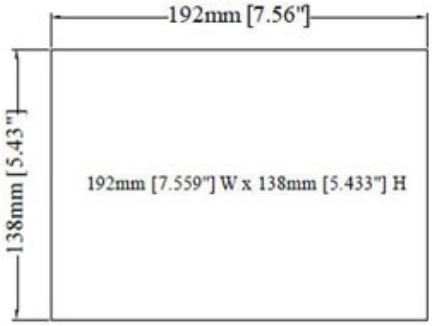


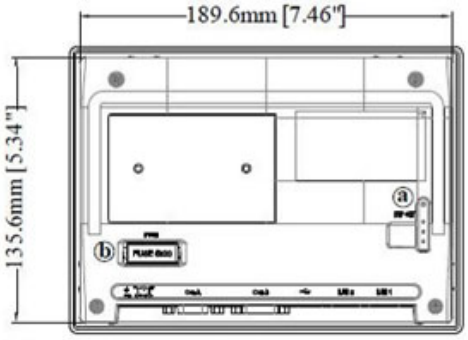


Rückansicht

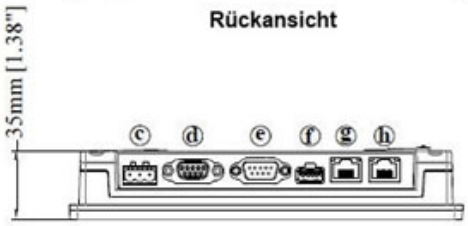


Ansicht von unten

## Zeichnungen

### Anschlüsse

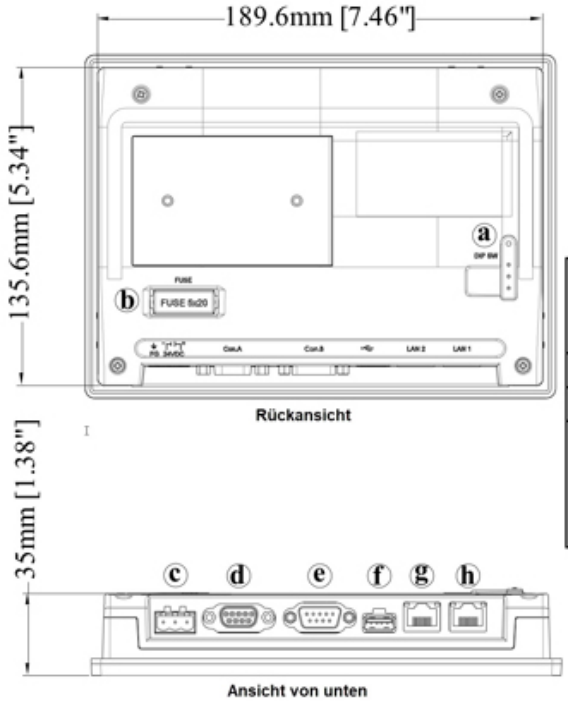


| | | | |
|---|---|---|---|
| ***a*** | DIP SW | ***e*** | Con.B:<br>COM1 RS-232 4W,<br>COM3 RS-232 2W |
| ***b*** | Fuse | ***f*** | USB Host Port |
| ***c*** | Power Connector | ***g*** | LAN 2 |
| ***d*** | Con.A:<br>COM2 RS-485 2W/4W,<br>COM3 RS-485 2W,<br>CAN Bus | ***h*** | LAN 1 |

**Zeichnungen**

**PIN-Belegung**

## Pin Assignment:

### Con.B: COM1 / COM3 [RS232] 9 Pin, Male, D-sub

| PIN# | COM1 [RS232]4W | COM3 [RS232]2W |
|---|---|---|
| 1 | | |
| 2 | RxD | |
| 3 | TxD | |
| 4 | | |
| 5 | GND | |
| 6 | | |
| 7 | RTS | TxD |
| 8 | CTS | RxD |
| 9 | GND | |

### Con.A: COM2 / COM3 [RS485]/ CAN Bus, 9 Pin, Female, D-sub

| PIN# | COM2 [RS485]2W | COM2 [RS485]4W | COM3 [RS485]2W | CAN Bus |
|---|---|---|---|---|
| 1 | Data- | Rx- | | |
| 2 | Data+ | Rx+ | | |
| 3 | | Tx- | | |
| 4 | | Tx+ | | |
| 5 | GND | | | |
| 6 | | | Data- | |
| 7 | | | | CAN_L |
| 8 | | | | CAN_H |
| 9 | | | Data+ | |

## Zeichnungen

**Step-Datei**

| |
|---|
| Step-Datei als .rar |
| cMT3072X.rar |

WACHENDORFF
Prozesstechnik GmbH & Co. KG

Wachendorff Prozesstechnik GmbH & Co. KG
Industriestrasse 7 • 65366 Geisenheim
Germany

Tel: +49 (0) 67 22 / 99 65 - 20
E-Mail: wp@wachendorff.de
www.wachendorff-prozesstechnik.de