J1939 Kommunikationsmodul
CRM000CMJ1939000

- J1939-Protokollkonvertierung
  - Einfache Integration ausgewählter Red Lion-Geräte in J1939-Protokollnetzwerke
  - Konvertiert zwischen J1939 und mehr als 300 verschiedenen Protokollen.
- All-in-One-Lösung
  - Keine externen Geräte und Kommunikationsgateways mehr erforderlich
  - Kostengünstig, platz- und zeitsparend
- -10 °C bis +50 °C Betriebstemperatur
  - Funktioniert zuverlässig in rauen Umgebungen
- Stromversorgung über das Host-Gerät
  - Vereinfacht die Bereitstellung durch Eliminierung der externen Spannungsversurgung.
- Einfach zu programmieren
  - Nahtlose Konfiguration mit der Red Lion Desktop Crimson-Software.

https://www.wachendorff-prozesstechnik.de/CRM000CMJ1939000

Beschreibung

Das J1939-Modul von Red Lion bietet eine einfache Integration in J1939-Protokollnetzwerke und ermöglicht die Übersetzung von mehr als 300 verschiedenen Protokollen. Konfigurieren Sie das J1939-Modul mit der Crimson®-Software von Red Lion, die die Einrichtung über eine intuitive grafische Benutzeroberfläche mit Drag&Drop-Funktionalität vereinfacht.

Produkt-Details

Spannungsversorgung:	J1939 Max. Leistung: 1,2 W (vom Host-Gerät bereitgestellt)
Kommunikationseigenschaften:	J1939 Protokoll Port: Software programmierbar bis zu 250 Kbaud und digital isoliert 124 Ohm, 1 W Abschluss durch Schalter vorgesehen Der Port kann für verschiedene J1939-Protokolle konfiguriert werden. Isolierung vom Host: 1000 VDC für 1 Minute
Umgebungsbedingungen:	Betriebstemperaturbereich: -10 °C bis +50 °C Lagertemperaturbereich: -40 °C bis +85 °C Relative Luftfeuchtigkeit: 85 % max. relative Luftfeuchtigkeit, nicht kondensierend von 0 °C bis +50 °C Höhe: Bis zu 2000 Meter
Kompatible HOST-Geräte:	CR3000-Serie DA30D High Performance Data Station
Zertifizierungen und Konformitäten:	CE-geprüft EN 61326-1 für Industriestandorte IEC/EN 6101010-1 RoHS-konform
Abmessungen (B x H x T):	32 mm x 116,8 mm x 90,8 mm

Zeichnungen

Abmessungen

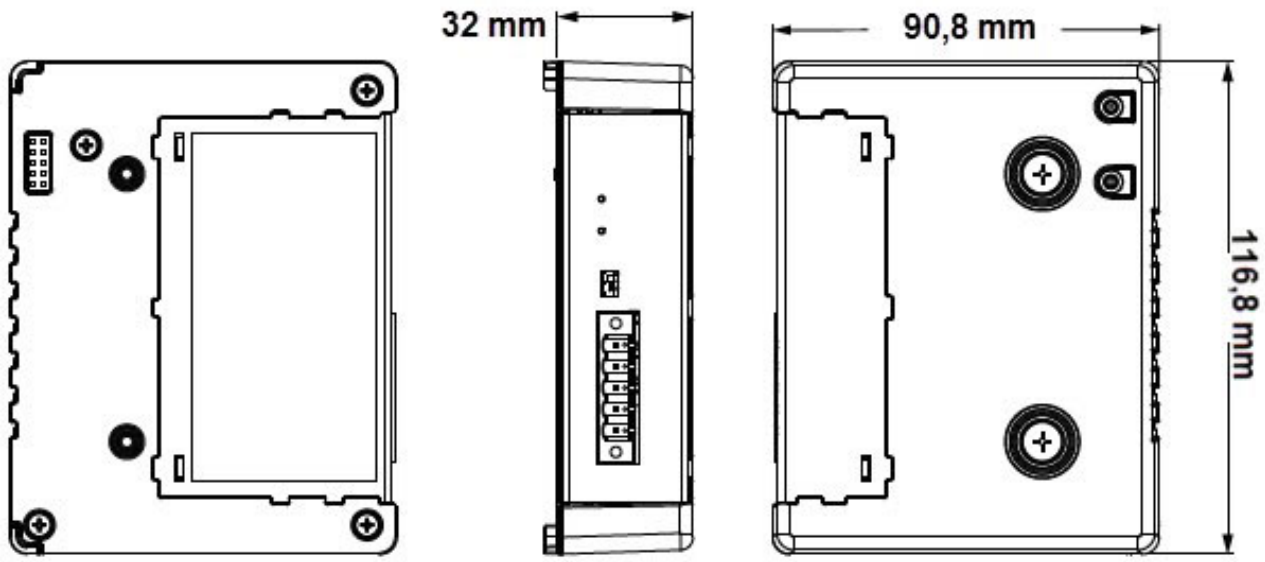

WACHENDORFF
Prozesstechnik GmbH & Co. KG

Wachendorff Prozesstechnik GmbH & Co. KG
Industriestrasse 7 • 65366 Geisenheim
Germany

Tel: +49 (0) 67 22 / 99 65 - 20
E-Mail: wp@wachendorff.de
www.wachendorff-prozesstechnik.de