WACHENDORFF
Prozesstechnik GmbH & Co. KG

Signalwandler 2-Draht - Universal WK121 mit Schleifenversorgung

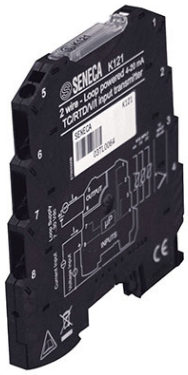

- 6,2 mm Gehäuse
- 13 bit Auflösung am Ausgang (hohe Genauigkeit)
- Versorgung aus der Stromschleife 7 VDC bis 30 VDC
- Einfache Inbetriebnahme über Software
- Schnelle Montage durch Federklemmen

https://www.wachendorff-prozesstechnik.de/WK121

Beschreibung

Der Signalwandler WK121 wandelt die Signale eines Pt100, Pt500, Pt1000, Ni100, Thermoelements, Potentiometers, Widerstand oder ein Strom-/Spannungssignal in ein 4 mA bis 20 mA oder 20 mA bis 4 mA Normsignal um. Die Versorgung des Signalwandlers erfolgt aus der Stromschleife. Dabei ist das Ausgangssignal linear proportional zum Eingang. Der Signalwandler wird vor der Montage über die Software vollständig eingestellt und ist danach sofort betriebsbereit. Bei der Programmierung über die Software ist keine Stromversorgung nötig, da diese über den Programmierstecker erfolgt.

Produkt-Details

Eingang:	Pt100 von -200°C bis +650°C in 2-, 3- oder 4-LeiterTechnik; Ni100 von -60°C bis +250°C in 2-, 3- oder 4-LeiterTechnik; Pt500 von -200°C bis +650°C in 2-, 3- oder 4-LeiterTechnik; Pt1000 von -200°C bis +200°C in 2-, 3- oder 4-LeiterTechnik; ThermoelementTyp: S,T, J, N, K, E, R, B; Potentiometer: 500Ohmbis 10 kOhm; Widerstand: 0 bis 400/1760 Ohm; Spannung: -150mVbis +150mVoder -30 VDCbis +30 VDC; Strom: -24mAbis +24mA jeweils über Software einstellbar.
Auflösung:	16 bit am Eingang, 2 µA(<13 Ausgang
Ausgang:	4 mA bis 20 mA oder 20 bis 4 mA, über Software einstellbar.
Versorgung:	7 VDC bis 30 VDC aus der Stromschleife, <660 mW.
Genauigkeit:	+/-0,1 % des Messbereichs oder 0,1 ° C.
Netzfilter:	50/60 Hz
Reaktionszeit:	< 620 msek (mit aktivem Netzfilter)
Temperaturkoeffizient:	< 100 ppm (30 ppm typisch)
Umgebungsbedingungen:	30 % bis 90 % relative Luftfeuchtigkeit bei 40 °C Betrieb: -20 ° C bis +65 °C Lager: -20 °C bis +85°C
Safety:	EN61010-1:2013-10
EMC:	EN61000-6-2:2006-10 EN61000-4-4:2013-01 EN61000-6-4:2007-11 + A1:2013-01 EN61000-4-5:2015-05 EN61000-4-2:2011-04 EN61000-4-6:2014-09 EN61000-4-3:2007-04 + A1:2009-01 + A2:2011-01 EN61000-4-11:2006-02
ATEX:	EN 60079-1:2012 EN 60079-15:2010 ATEX Marking: II 3G Ex nA IIC T4 Gc X
Anschlussart:	Federklemmen von 0,2 mm² bis 2,5 mm²
Schutzart:	IP20
Gehäuse:	Stabiles Kunststoffgehäuse PBT
Gewicht:	ca. 50 g
Lieferumfang:	Gerät, Betriebsanleitung
Hersteller:	Seneca s.r.l.. Italien

Bestell-Nr. Produkt(e)

WK121000	2 Draht Loop Powered Universal Signalwandler

Bestell-Nr. Zubehör

WS117P00	WS117P Software / Kabel Kit

Zeichnungen

Abmessungen

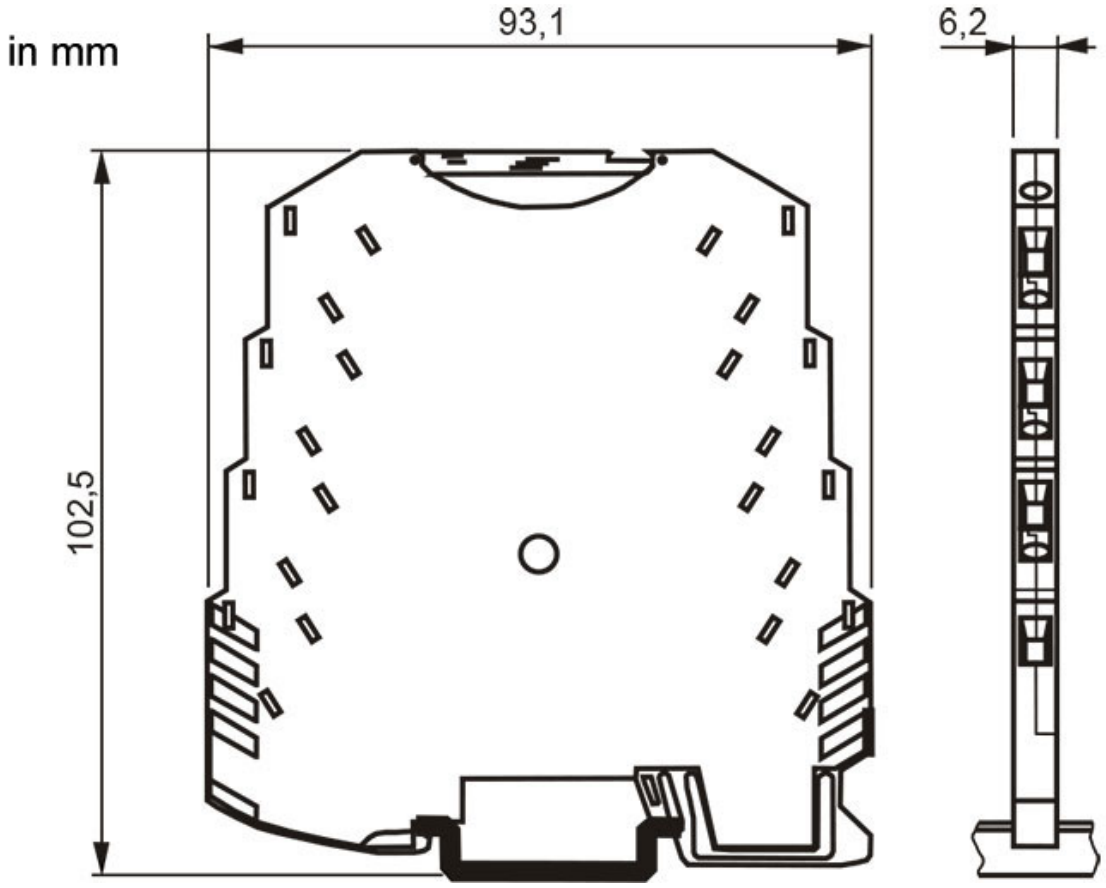

Zeichnungen

Schleifenwiderstand

Schleifenwiderstand:

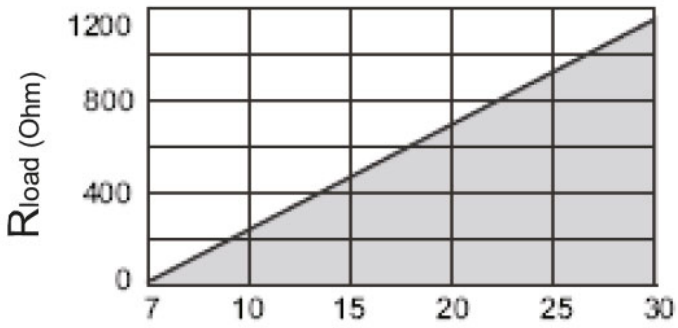

$R_{load}=((U-7)/(0,021)$

Zeichnungen

Programmierung

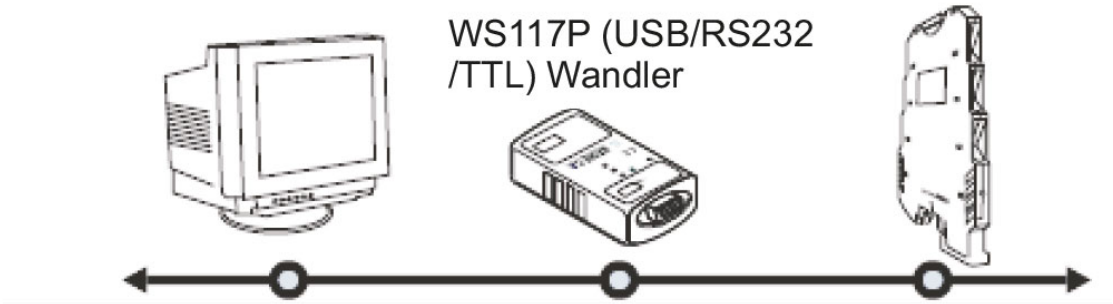

Programmierung über PC

Programmiersoftware

WACHENDORFF
Prozesstechnik GmbH & Co. KG

Wachendorff Prozesstechnik GmbH & Co. KG
Industriestrasse 7 • 65366 Geisenheim
Germany

Tel: +49 (0) 67 22 / 99 65 - 20
E-Mail: wp@wachendorff.de
www.wachendorff-prozesstechnik.de