Repeater WK107A

- NEU: 6 mm Gehäuse
- WK107A arbeitet als Repeater
- Versorgung über Eingangsklemmen oder K-Busschiene
- Betriebsspannung 19,2 bis 30 VDC
- Einfache Inbetriebnahme über DIP-Schalter
- Galvanische 3-Wege-Trennung

https://www.wachendorff-prozesstechnik.de/WK107A

Beschreibung

Der WK107A arbeitet als Repeater für RS485 mit galvanischer Trennung. WK107B ist ein Schnittstellenwandler von RS232 auf RS485. Das Gerät ist für den RS485 Halb-Duplex Betrieb ausgelegt. Über die DIP-Schalter wird das Gerät vollständig eingestellt und ist sofort betriebsbereit. Zur Montage wird der WK107A einfach auf eine Hut-Schiene geschnappt.

Produkt-Details

Eingang / Ausgang K107A:	RS485 <> RS485 Halb-Duplex
Anschluss:	Federklemmen von 0,2 bis 2,5 mm²
Versorgung:	19,2 bis 30 VDC, max. 21 mA bei 24 VDC. Die Spannungsversorgung erfolgt entweder direkt über die Klemmen oder bei mehreren Geräten über eine rückwärtige Bus-Schiene, den WK-Bus.
Geschwindigkeit:	1200...115200 bps über DIP-Schalter konfigurierbar
Kurzschlussfestigkeit:	1.500 VAC zwischen Eingang, Versorgung und Ausgang in alle Richtungen.
Umgebungsbedingungen:	Betrieb: -20°C...+65°C, max. 30 % bis 90 % rel. Luftfeuchtigkeit. Lager: -40°C...+85°C
Safety:	EN61010-1:2010 + A1 :2016 + COR :2019
EMC:	EN61000-6-2:2016 EN61000-4-4:2012 EN61000-6-4:2018 EN61000-4-5:2014 + A1:2017 EN61000-4-2:2008 EN61000-4-6:2013 EN61000-4-3:2020 EN61000-4-11:2020
Anschluss:	Einsteckklemmen
Gehäuse:	Stabiles Kunststoffgehäuse
Schutzklasse:	IP20
Abmessungen:	B 6,2 mm x H 102,55 mm x T 93,1 mm
Gewicht:	ca. 50 g
Lieferumfang:	Gerät, Betriebsanleitung
Hersteller:	Seneca s.r.l. Italien

Bestell-Nr. Produkt(e)

WK107A00	Repeater für RS485

Bestell-Nr. Zubehör

WKBUS000	Versorgungsklemme für 2 Module

Zeichnungen

Abmessungen

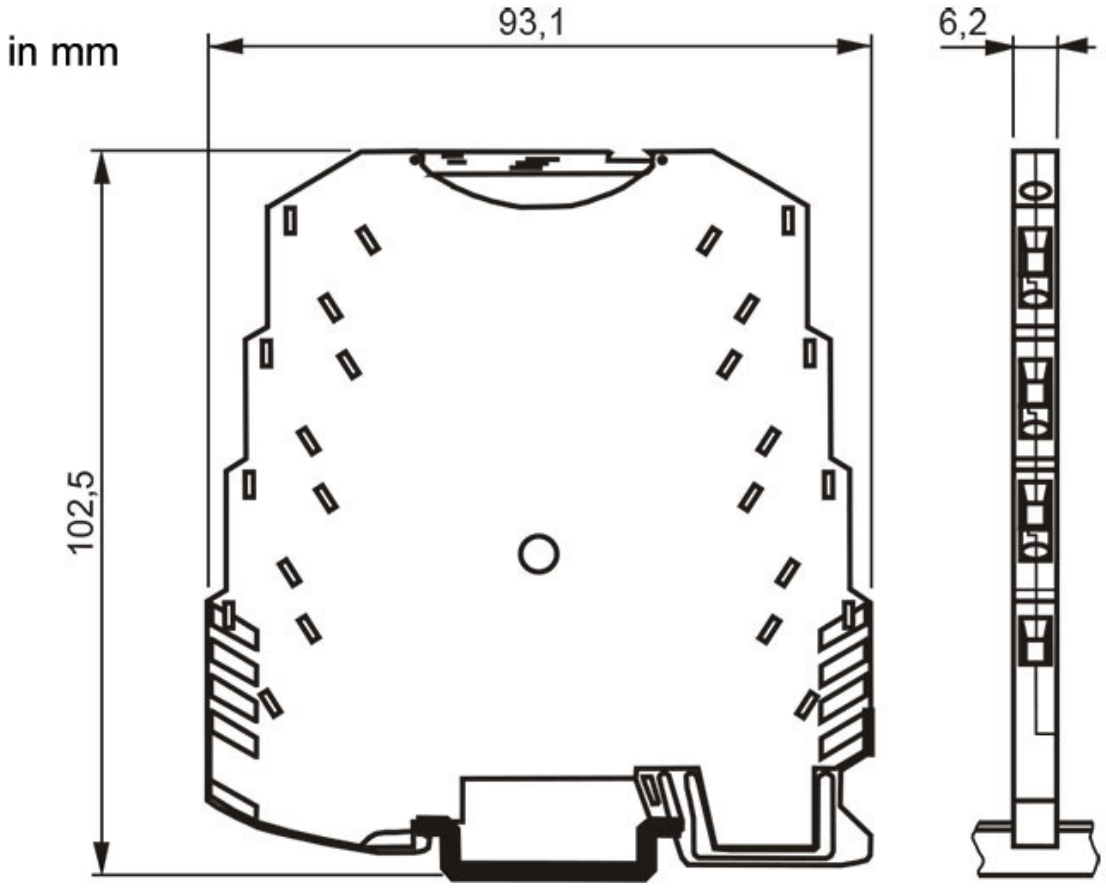

Anschlüsse WK107A:

Klemme 1: Schirmung
Klemme 2: Schirmung
Klemme 3: A
Klemme 4: B
Klemme 5: A
Klemme 6: B
Klemme 7: Spannungsversorgung +
Klemme 8: Spannungsversorgung -

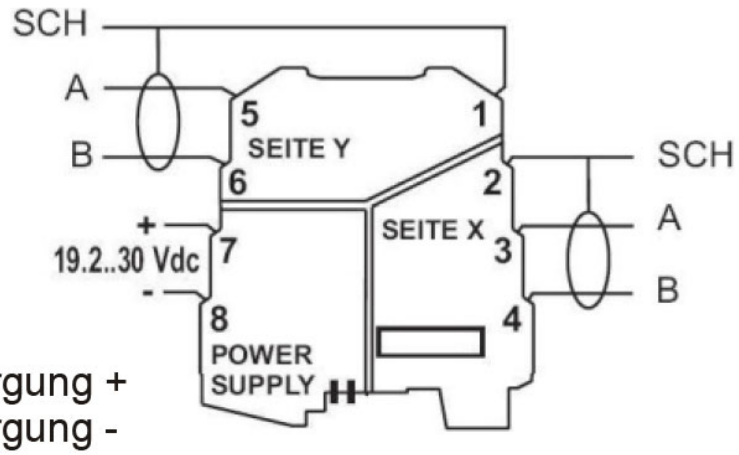

Zeichnungen

Anschluss über Federklemme

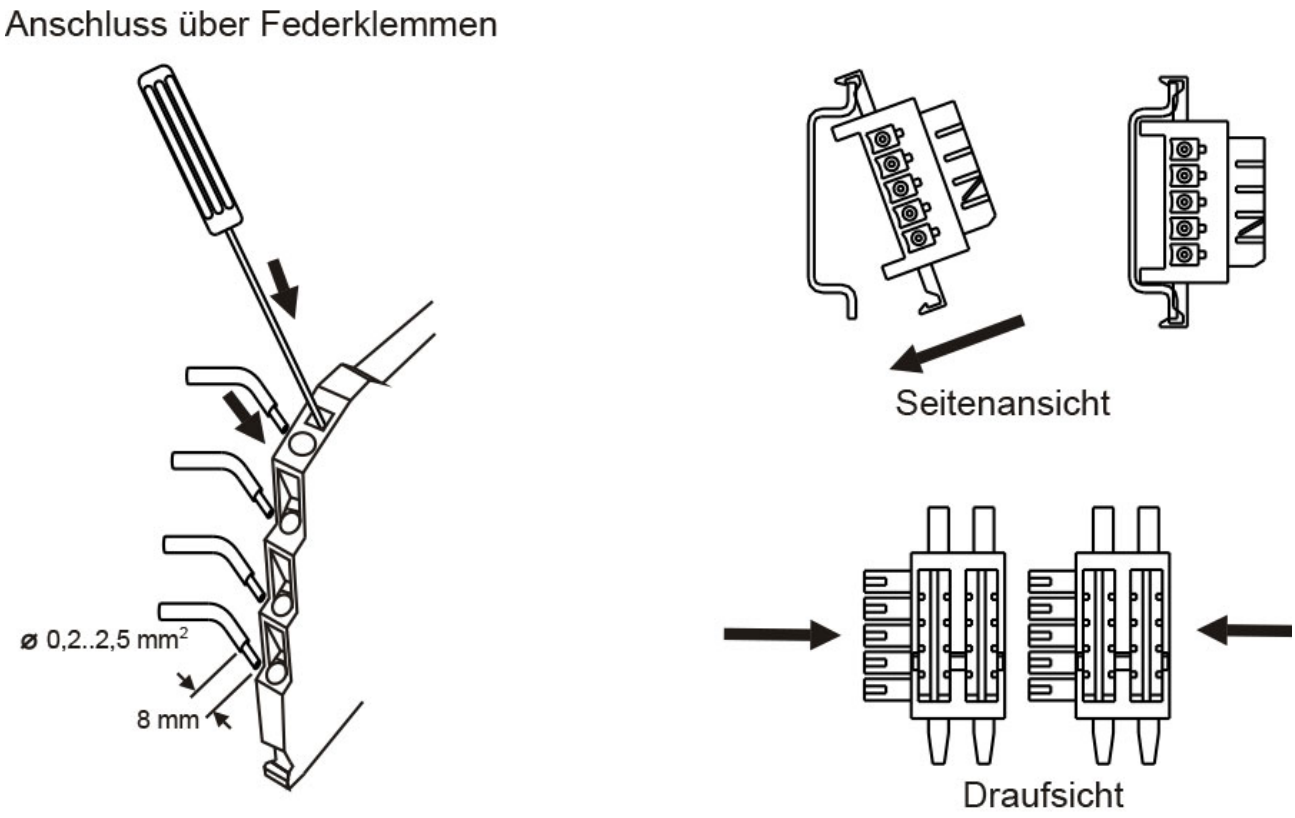

WACHENDORFF
Prozesstechnik GmbH & Co. KG

Wachendorff Prozesstechnik GmbH & Co. KG
Industriestrasse 7 • 65366 Geisenheim
Germany

Tel: +49 (0) 67 22 / 99 65 - 20
E-Mail: wp@wachendorff.de
www.wachendorff-prozesstechnik.de