WACHENDORFF
Prozesstechnik GmbH & Co. KG

Schnittstellenwandler WK107B

- NEU: 6 mm Gehäuse
- Versorgung über Eingangsklemmen oder K-Busschiene
- Betriebsspannung 19,2 bis 30 VDC
- Einfache Inbetriebnahme über DIP-Schalter
- Galvanische 3-Wege-Trennung

https://www.wachendorff-prozesstechnik.de/WK107B

Beschreibung

Der WK107B00 ist ein Schnittstellenwandler von RS232 auf RS485. Das Gerät ist für den RS485 Halb-Duplex Betrieb ausgelegt. Über die DIP-Schalter wird das Gerät vollständig eingestellt und ist sofort betriebsbereit. Zur Montage wird der WK107B00 einfach auf eine Hut-Schiene geschnappt.

Produkt-Details

Eingang / Ausgang:	RS232 <> RS485 Halb-Duplex
Versorgung:	19,2 bis 30 VDC, max. 22 mA bei 24 VDC. Die Spannungsversorgung erfolgt entweder direkt über die Klemmen oder bei mehreren Geräten über eine rückwärtige Bus-Schiene, den WK-Bus.
Geschwindigkeit:	1.200 bis 115.200 bps über DIP-Schalter konfigurierbar
Kurzschlussfestigkeit:	1.500 VAC zwischen Eingang, Versorgungund Ausgang in alle Richtungen.
Umgebungsbedingungen:	Betrieb: -20°C bis + 65°C, max. 90% rel. Luftfeuchtigkeit. Lager: -40°C bis + 85°C
Safety:	EN61010-1:2010 + A1 :2016 + COR :2019
EMC:	EN61000-6-2:2016 EN61000-4-4:2012 EN61000-6-4:2018 EN61000-4-5:2014 + A1:2017 EN61000-4-2:2008 EN61000-4-6:2013 EN61000-4-3:2020 EN61000-4-11:2020
Anschluss:	Federklemmen von 0,2 bis 2,5mm²
Gehäuse:	Stabiles Kunststoffgehäuse
Schutz:	IP20
Abmessungen (BxHxT):	6,2 mm x 102,5 mm x 93,1 mm
Gewicht:	45g
Lieferumfang:	Gerät, Betriebsanleitung
Hersteller<.	Seneca s.r.l., Italien

Bestell-Nr. Produkt(e)

WK107B00	Schnittstellenwandler RS485 auf RS232

Bestell-Nr. Zubehör

WKBUS000	Versorgungsklemme für 2 Module
WKSUPPLY	Versorgungsklemme für bis zu 75 Geräte

Zeichnungen

Abmessungen

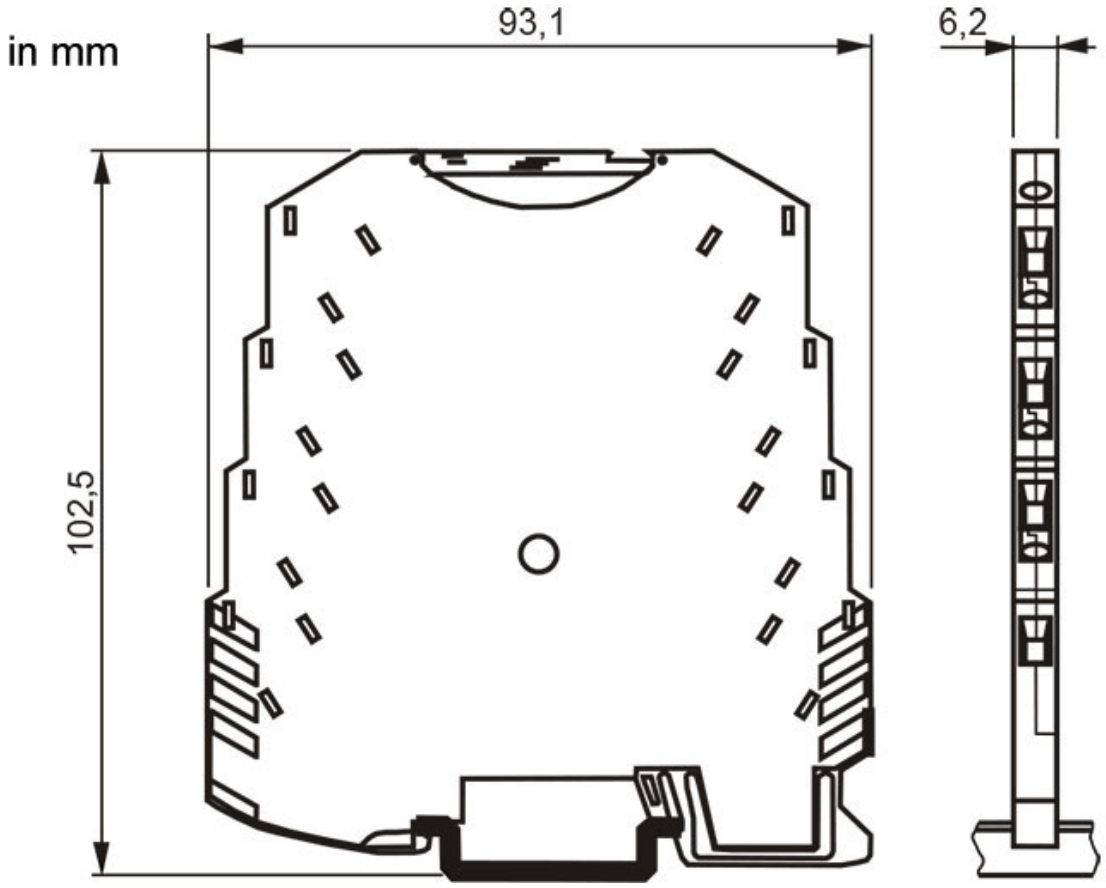

Zeichnungen

Anschlüsse

Anschlüsse WK107B:

Klemme 1: Schirmung
Klemme 2: Schirmung
Klemme 3: Tx (Out)
Klemme 4: Rx (In)
Klemme 5: A
Klemme 6: B
Klemme 7: Spannungsversorgung +
Klemme 8: Spannungsversorgung -

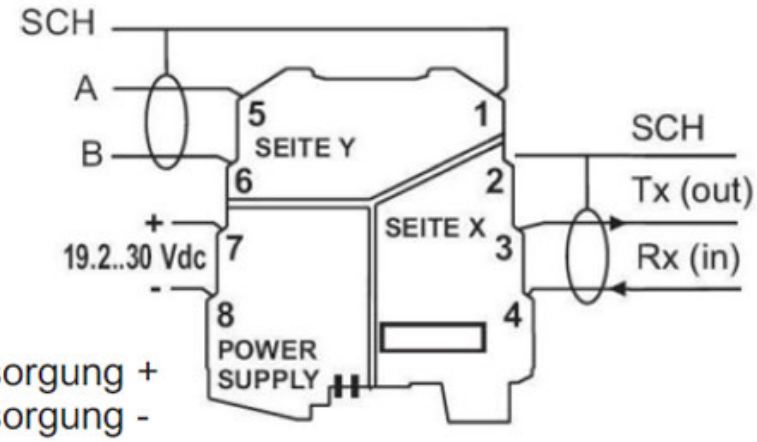

Zeichnungen

Anschluss über Federklemme

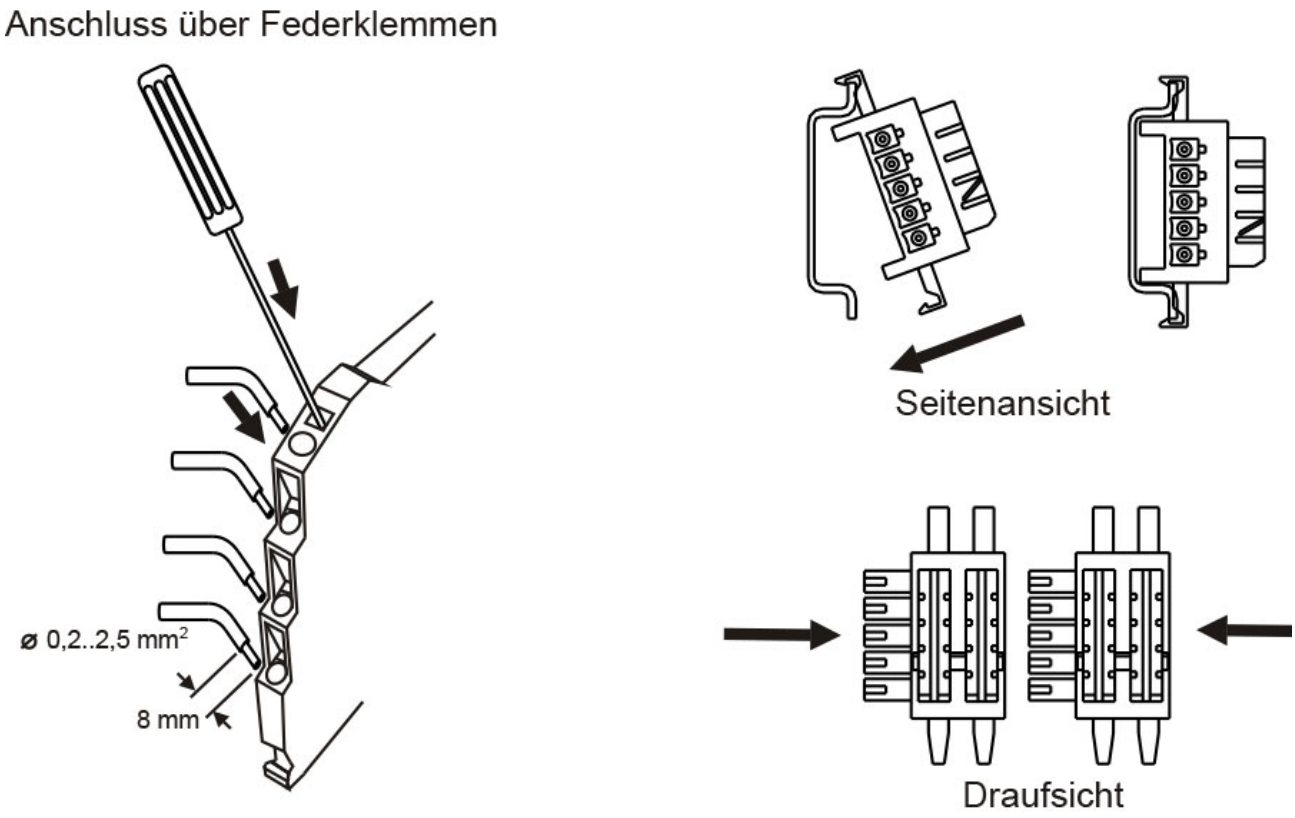

WACHENDORFF
Prozesstechnik GmbH & Co. KG

Wachendorff Prozesstechnik GmbH & Co. KG
Industriestrasse 7 • 65366 Geisenheim
Germany

Tel: +49 (0) 67 22 / 99 65 - 20
E-Mail: wp@wachendorff.de
www.wachendorff-prozesstechnik.de