WACHENDORFF
Prozesstechnik GmbH & Co. KG

CAN-Bus Repeater für CAN 2.0A & 2.0B mit Filterfunktion
HD67221

- Für professionelle Anwendung gedacht
- Ermöglicht Erweiterung eines Leitungsegments
- Galvanische Trennung der CAN-Verzweigungen
- Erweiterung der Knotenzahl
- Unterschiedliche Übertragungsraten an CAN-Verzweigungen
- Einstellbarer Filter

https://www.wachendorff-prozesstechnik.de/HD67221

Beschreibung

Löst Ihre Probleme der Leitungserweiterung. Auch Ideal für galvanische Isolierung. Filtern Sie einzelne Nachrichten zwischen den beiden Bussegmenten raus, um deren Belastung zu reduzieren.
Für die Verwendung in Motoren und Geräten mit elektromagnetischen Störungen geeignet. Als Repeater in den folgenden Leitungen geeignet: CAN2.0A & CAN2.0B. Die interne Datenverarbeitung geschieht mittels 16 Bit Mikroprozessor. Die zweiseitige Programmierung der Übertragungsrate ist grundsätzlich möglich, wobei die maximale Übertragungsrate bei 1Mbps liegt. Es können im gleichen Netz mehrere Geräte eingefügt werden. Die Montage erfolgt einfach und zuverlässig auf DIN-Hutschiene.

Produkt-Details

Schnittstellen:	2x CAN (abnehmbare Schraubklemme, 3-polig) 1x RS232 (Sub-D Stecker, 9-polig)
Protokoll:	Transparent
Datenrate:	Einstellbar über DIP-Schalter von 10 Kbps bis 10 Mbps
Maximale Entfernung:	CAN: 5.000 m bei 10 Kbps 25 m bei 1 Mbps RS232: maximal 15 m
Software:	Kostenlose Konfigurationssoftware SW67221 zur Parametrierung des Gerätes.
Isolation:	Galvanische Trennung > 2.000 VDC
Versorgung:	10 VDC bis 35 VDC oder 10 VAC bis 19 VAC, 50/60 Hz
Leistungsaufnahme:	3,5 Watt / VA
Betriebstemperatur:	-40 °C bis +85 °C
Luftfeuchtigkeit:	10 % bis 80 %, nicht kondensierend
Gehäuse:	PVC
Gewicht:	ca. 200 g
Abmessungen (BxHxT):	23 mm x 107 mm x 120 mmm
Befestigung:	Montage auf der DIN-Hutschiene
Zolltarifnummer:	8517 62 00
Hersteller:	ADFweb.com S.r.l.

Bestell-Nr. Produkt(e)

HD67221	CAN-Bus Repeater für CAN 2.0A & 2.0B mit Filterfunktion

Bestell-Nr. Zubehör

DRS4-24A	Netzgerät für Hutschiene, 85 bis 264 VAC, 24 VDC 4,2 A, Schraubklemme
AC34107	Nullmodemkabel, Buchse/Buchse, 3 m lang

Zeichnungen

Beispiel-Applikation

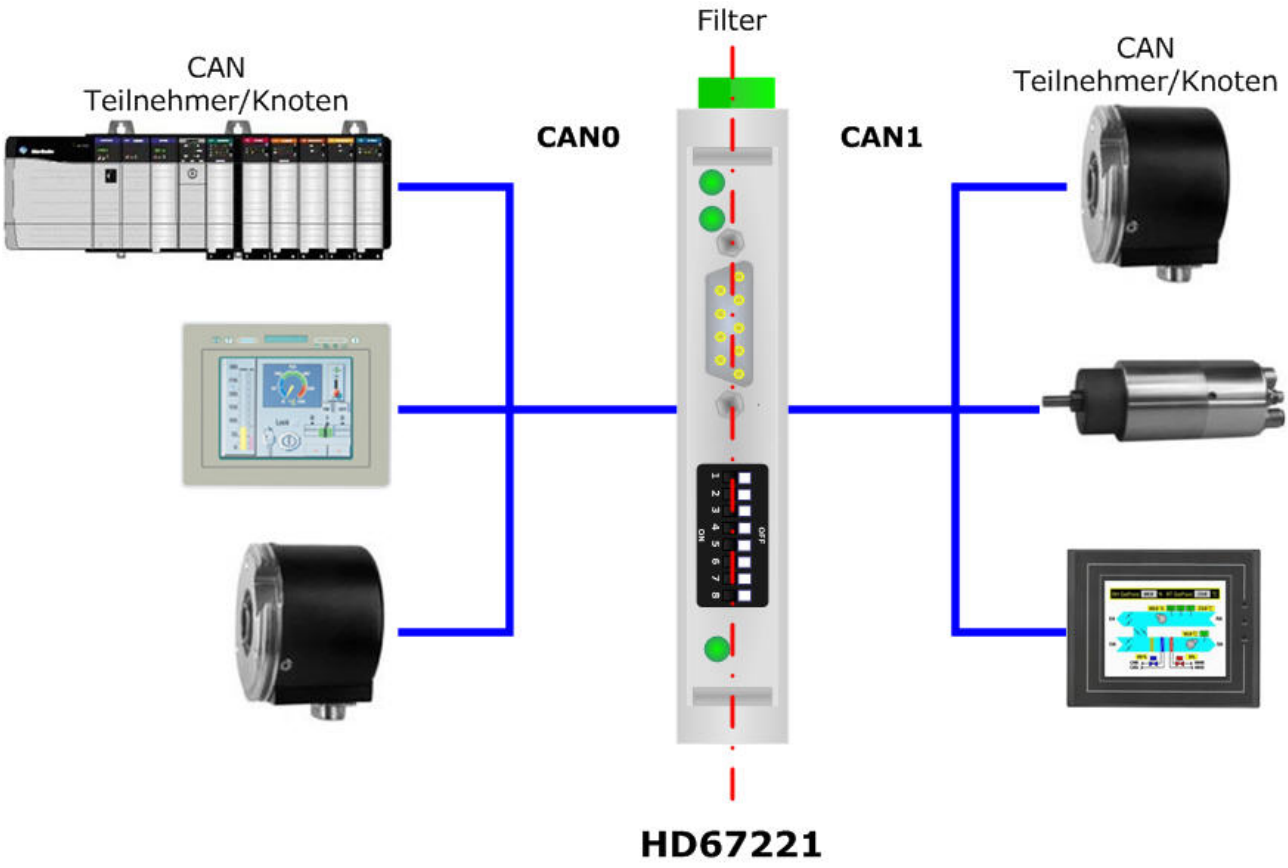

Zeichnungen

Anschlussdarstellung

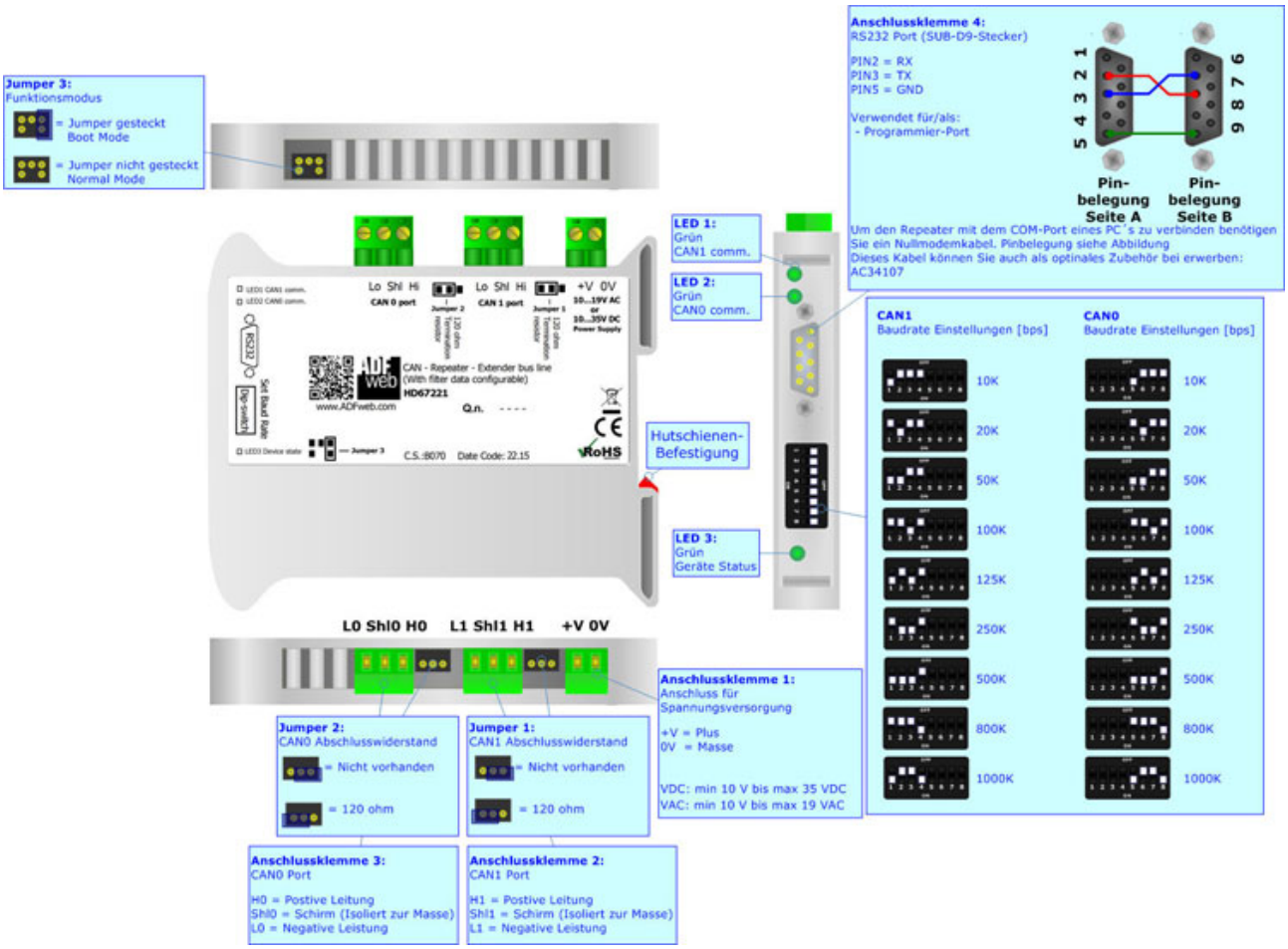

Zeichnungen

STEP-Datei HD67221

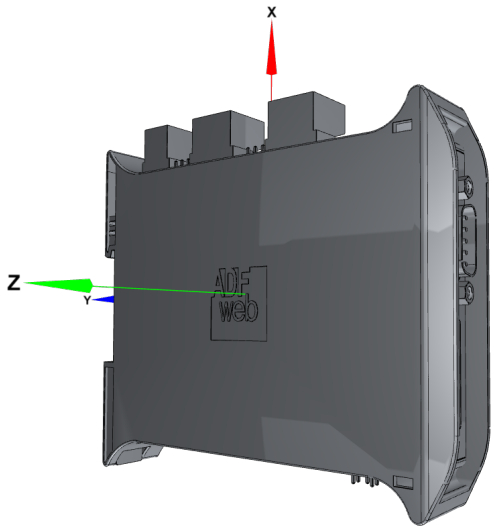

Die Step-Datei .pdf dient zur Ansicht. Die Step-Datei zum Download finden Sie im Reiter Downloads / FAQ

HD67221.pdf

WACHENDORFF
Prozesstechnik GmbH & Co. KG

Wachendorff Prozesstechnik GmbH & Co. KG
Industriestrasse 7 • 65366 Geisenheim
Germany

Tel: +49 (0) 67 22 / 99 65 - 20
E-Mail: wp@wachendorff.de
www.wachendorff-prozesstechnik.de